999815324 - 10/2020
sk

Odborníci na debnenie.

Záchytná sieť SNF

podľa EN 1090-2

Informácie pre používateľov

Návod na montáž a používanie (metodický pokyn)

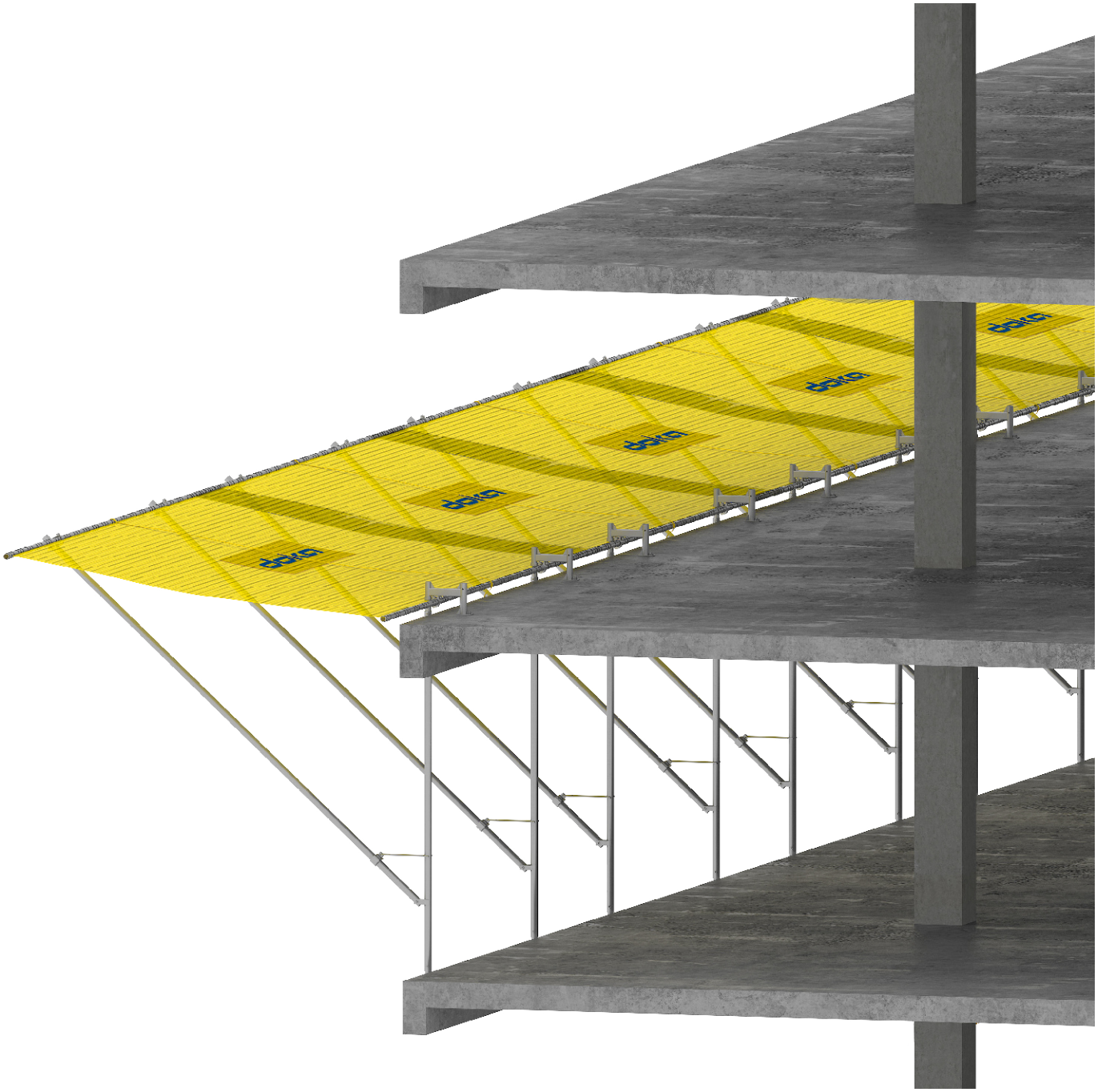

Obsah

3 Základné bezpečnostné upozornenia
6 Vyhlásenie o zhode

8 Sprievodca navrhovaním

10 Prehľad systému
14 Náradie potrebné na montáž
15 Kotvenie do konštrukcie
16 Postup montáže
24 Prekrytie
26 Dodatočná oblasť použitia
32 Zaťaženie vetrom

33 Bezpečnostný štítok záchytnej siete

34 Bezpečnosť

38 Prehľad výrobkov

Základné bezpečnostné pokyny

Používateľské skupiny

- Táto brožúra je určená pre všetky osoby, ktoré budú pracovať s opisovaným výrobkom alebo systémom Doka. Obsahuje informácie o štandardnej úprave tohto systému a o správnom a kompatibilnom využití systému.
- Všetky osoby pracujúce s výrobkom opísaným v tomto dokumente musia byť oboznámené s obsahom tejto brožúry a so všetkými bezpečnostnými pokynmi, ktoré obsahuje.
- Osoby, ktoré nie sú schopné túto brožúru prečítať a pochopiť ju alebo ktoré majú s jej prečítaním alebo pochopením problém, musia byť poučené a vyškolené zákazníkom.
- Zákazník je povinný zabezpečiť, aby boli informačné materiály poskytnuté spoločnosťou Doka (napr. brožúry s informáciami pre používateľov, návody na montáž a použitie, návody na obsluhu, plány a pod.) dostupné všetkým používateľom a aby boli o nich oboznámení a aby boli pre nich ľahko dostupné v mieste použitia.
- Spoločnosť Doka v príslušnej technickej dokumentácii a plánoch využitia debnenia uvádza bezpečnostné opatrenia na pracovisku, ktoré sú potrebné na bezpečné používanie výrobkov Doka v uvedených prípadoch použitia.
  Vo všetkých prípadoch sú používatelia povinní zabezpečiť súlad s národnými zákonmi, normami a pravidlami počas celého projektu a podľa potreby prijať vhodné dodatočné alebo alternatívne bezpečnostné opatrenia na pracovisku.

Posúdenie rizík

- Zákazník je zodpovedný za vypracovanie, dokumentáciu, implementáciu a priebežnú aktualizáciu hodnotenia rizík na každom pracovisku.
  Tento návod slúži ako základ na hodnotenie rizík pre danú prevádzku a pre pokyny poskytnuté používateľom o tom, ako tento systém pripraviť a používať. Nenahrádza ich však.

Poznámky k tomuto návodu

- Tento návod je možné použiť aj ako všeobecný postup bezpečného vykonávania prác alebo je možné ho začleniť do postupu bezpečného vykonávania prác v konkrétnej prevádzke.
- **Mnohé z obrázkov v tomto návode znázorňujú situáciu počas montáže debnenia, a preto nie sú z bezpečnostného hľadiska vždy úplné.**
  Bezpečnostné príslušenstvo, ktoré nie je na týchto obrázkoch znázornené, musí zákazník vždy používať v súlade s platnými predpismi a nariadeniami.
- **Ďalšie bezpečnostné pokyny, najmä varovania, nájdete v jednotlivých častiach tohto návodu!**

Návrh

- Zabezpečte bezpečné pracoviská pre tých, ktorí debnenie používajú (napr. pri jeho montáži/demontáži, úprave alebo premiestnení a pod.). Na tieto pracoviská a z nich sa musí byť možné dostať bezpečnými prístupovými cestami!
- **Ak uvažujete o akejkoľvek odchýlke od podrobných informácií a pokynov uvedených v tomto návode alebo o akomkoľvek použití, ktoré presahuje rámec použitia, ktoré je uvedené v tomto návode, je potrebné skontrolovať aj statické výpočty, ako aj ďalšie pokyny na montáž.**

Predpisy / ochrana zdravia pri práci

- Vždy sa musia dodržiavať všetky zákony, normy, priemyselné bezpečnostné predpisy a ďalšie bezpečnostné pravidlá, ktoré sa vzťahujú na používanie našich výrobkov v danej krajine a/alebo regióne, v ktorej/ktorom pôsobíte.
- Po páde osoby alebo predmetu smerom k bočnej ochrane alebo do nej, resp. do dielov jej príslušenstva, je dovolené túto ochranu ďalej používať len po preskúšaní odborne spôsobilou osobou.

Pravidlá platné vo všetkých fázach projektu:

- Zákazník musí zabezpečiť, aby sa montáž a demontáž, premiestňovanie, ako aj všeobecné používanie výrobku na určený účel, vykonávalo a kontrolovalo odborne spôsoblými osobami. Psychické a fyzické schopnosti týchto osôb nesmú byť žiadnym spôsobom narušené alkoholom, liekmi alebo drogami.
- Výrobky Doka sú technické pracovné prostriedky, ktoré sú určené výlučne na priemyselné/komerčné použitie, vždy v súlade s príslušnými brožúrami s informáciami pre používateľov Doka alebo ďalšou technickou dokumentáciou od spoločnosti Doka.
- Vo všetkých fázach stavebných prác sa musí zabezpečiť stabilita všetkých komponentov a jednotiek!
- Funkčno-technické návody, bezpečnostné pokyny a údaje o zaťaženiach sa musia dôsledne kontrolovať a dodržiavať. Ich nedodržiavanie môže byť príčinou nehôd, závažného poškodenia zdravia (ohrozenia života) a značných materiálnych škôd.
- Zdroje ohňa nie sú povolené nikde v blízkosti debnenia. Vykurovacie zariadenia sú povolené len pri správnom a odbornom použití a musia byť v bezpečnej vzdialenosti od debnenia.
- Pri práci sa musia zohľadniť poveternostné podmienky (napr. riziko pošmyknutia). V extrémnom počasí je potrebné včas prijať opatrenia na zabezpečenie zariadení a ich bezprostredného okolia a na ochranu zamestnancov.
- Všetky spoje sa musia pravidelne kontrolovať, aby sa zistilo, či sú správne dotiahnuté a funkčné. Je veľmi dôležité skontrolovať všetky skrutkové spoje a klinové spoje vždy, keď to vyžadujú stavebné práce (najmä po mimoriadnych udalostiach, akými sú napríklad búrky), a v prípade potreby ich dotiahnuť.
- Výrobky Doka - najmä kotviace/viazacie komponenty, závesné komponenty, spojovacie komponenty a odliatky a pod. - je prísne zakázané zvárať alebo ich iným spôsobom zohrievať. Zváranie spôsobuje vážne zmeny v mikroštruktúre materiálov, z ktorých sú tieto komponenty vyrobené. To vedie k dramatickému poklesu únostnosti na medzi pevnosti, čo predstavuje veľmi veľké bezpečnostné riziko. Zvárať sa smú len tie produkty, pri ktorých sa v dokumentoch spoločnosti Doka výslovne zdôrazňuje, že je ich zváranie povolené.

Montáž

- Toto zariadenie/systém musí zákazník pred použitím skontrolovať, aby sa zabezpečilo, že je vo vhodnom stave. Je potrebné prijať opatrenia s cieľom vylúčiť používanie akýchkoľvek komponentov, ktoré sú poškodené, zdeformované alebo oslabené v dôsledku opotrebovania, korózie alebo hniloby.
- Kombinácia našich systémov debnenia so systémami iných výrobcov by mohla byť nebezpečná a mohlo by sa ňou riskovať poškodenie zdravia a majetku. Ak máte v úmysle kombinovať rôzne systémy, kontaktujte najskôr spoločnosť Doka.
- Toto zariadenie/systém sa musí zmontovať a postaviť v súlade s platnými zákonmi, normami a pravidlami vhodne kvalifikovaným personálom zákazníka so zreteľom na všetky požadované bezpečnostné previerky.
- Upravovať výrobky Doka nie je povolené; akékoľvek takéto zmeny predstavujú bezpečnostné riziko.

Transport, ukladanie a skladovanie

- Dodržiavajte všetky predpisy týkajúce sa manipulácie s debnením a lešením. Okrem toho sa musia používať Doka-viazacie prostriedky - zdvíhacie popruhy SNF2.
- Voľné diely odstráňte alebo ich zabezpečte proti zošmyknutiu alebo pádu!
- Všetky konštrukčné prvky je nutné bezpečne skladovať, pričom treba dodržiavať pokyny firmy Doka v príslušných kapitolách tohto návodu!

Údržba

- Ako náhradné diely sa môžu používať len originálne komponenty Doka. Opravy môže vykonávať len výrobca alebo autorizované pracovisko.

Rôzne ustanovenia

- S výhradou zmien spôsobených technickým vývojom.

Použité symboly

Symboly

V tejto príručke sú použité nasledovné symboly:

Dôležité upozornenie
Nedodržanie pokynov môže spôsobiť funkčné poruchy alebo vecné škody.

POZOR / VÝSTRAHA / NEBEZPEČENSTVO
Nedodržanie pokynov môže byť príčinou vzniku vecných škôd aj závažného (životu nebezpečného) poškodenia zdravia.

Pokyn
Tento symbol znamená, že používateľ musí vykonať daný úkon.

Vizuálna kontrola
Tento symbol znamená, že vykonané úkony treba vizuálne skontrolovať.

Tip
Upozorňuje na užitočné možnosti používania.

Odkaz
Odkazuje na ďalšiu dokumentáciu.

Vyhlásenie o zhode

V tomto návode na montáž a používanie je opísaný „Systém záchytných sietí Doka“ spojený so značkou „DOKA“; samotný výrobok „Záchytné siete TSS“, na ktorom je bezpečnostná sieť Doka založená, vyrába spoločnosť TSS Trading LLC a plne spĺňa normu EN 1263-2, je certifikovaný spoločnosťou TÜV SÜD Middle East LLC pod číslom osvedčenia MUA-16D- 5208.

Nasledujúca tabuľka uvádza komponenty podľa každého systému a vyhlasuje zhodu rôzne označených a rôzne očíslovaných komponentov.

Doka		TSS
Popis - Názov komponentu	**Číslo výrobku Doka**	**Číslo výrobku TSS**
Záchytná sieť 3,10x5,85m SNF2	584760000	TSFNTBY3163
Záchytná sieť 3,10x4,00m SNF2	584761000	TSFNTBY3142
Záchytná sieť extra široká 4,80x5,85m SNF2	584762000	TSFNTBY4863
Záchytná sieť extra široká 4,80x4,00m SNF2	584763000	TSFNTBY4842
Bezpečnostná sieť 3,10x5,85m SNF2	584764000	TSFNTBYNO3163
Bezpečnostná sieť 3,10x4,00m SNF2	584765000	TSFNTBYNO3142
Bezpečnostná sieť extra široká 4,80x5,85m SNF2	584766000	TSFNTBYNO4863
Bezpečnostná sieť extra široká 4,80x4,00m SNF2	584767000	TSFNTBYNO4842
Základný profil 2,75m SNF2	584768000	TSFBDYG2.75
Základný profil 3,25m SNF2	584769000	TSFBDYG3.25
Predĺženie základného profilu 1,50m SNF2	584770000	TSFEXLLG
Predĺženie základného profilu 0,75m SNF2	584771000	TSFEXSLG
Upevnenie do steny SNF2	584772000	TSFWAAT
Upevnenie do stropu ploché SNF2	584773000	TSFFLAT
Upevnenie k lešeniu SNF2	584774000	TSFSCAT
Opora SNF2	584775000	TSFKBATP
Dvojitá spojka 48/60mm SNF2	584776000	TSFDBLCP
Dvojitá spojka 48/48mm SNF2	584777000	TSFDBLC48
Zabezpečenie proti vetru SNF2	584778000	TSWILKP
Diagonálna rúra 4,25m SNF2	584779000	TSFDIA425
Predĺženie diagonálnej rúry SNF2	584780000	TSFDIAGEXT
Predĺženie ramena SNF2	584781000	TSFEXAR
Oporná botka SNF2	584782000	TSFSUHHDG
Zdvíhací popruh SNF2	584784000	TSFLS250
Kotevná skrutka M12x120 SNF2	584785000	TSSANBM12x120
Montážny stojan SNF2	584786000	TSFASSTL
Horizontálna rúra 5,85m SNF2	584787000	TSFHOT585
Horizontálna rúra 4,00m SNF2	584788000	TSFHOT400
Horizontálna rúra 2,925m SNF2	584789000	TSFHOT295
Otočná spojka 48/60 SNF2	584790000	TSFSWIVCP6048
Otočná spojka 48/48 SNF2	584791000	TSFSWCP4848

Všeobecné bezpečnostné informácie

Je nevyhnutné, aby boli záchytné siete Doka nainštalované kompetentným a vyškoleným personálom. Doka ponúka produktové školenie priamo na stavbe s cieľom zabezpečiť bezpečné a správne používanie výrobkov.

Toto školenie odporúčame absolvovať.

Všetky komponenty záchytných sietí Doka sa musia pred opätovným použitím skontrolovať kompetentným personálom. Zákazník musí viesť evidenciu ročných skúšok bezpečnostných sietí.
Po páde ťažkých predmetov alebo jemných úlomkov do záchytných sietí musí kompetentná osoba pred ďalším použitím jednotku skontrolovať.
Personál, ktorý sa podieľa na montáži a inštalácii záchytných sietí, musí byť vyškolený a spôsobilý na vykonávanie výškových prác a musí nosiť potrebné osobné ochranné prostriedky a prostriedky ochrany pred pádom.

Popis a použitie

Spoločnosť Doka vyvinula záchytnú sieť Doka na základe komplexnej štúdie problémov spojených s pádom predmetov a drobných úlomkov. Doka brala do úvahy všetky riziká vyplývajuce z pádu predmetov pre pracovníkov stavby alebo verejnosť pohybujúcu sa v okolí stavby.

Záchytná sieť Doka rieši tieto riziká absorbovaním energie pádu a zachytením padajúcich predmetov alebo osôb.

Na rozdiel od podobných výrobkov na trhu má záchytná sieť Doka jedinečnú schopnosť prispôsobiť sa rôznym tvarom budov a fasádnym materiálom. Systém je navrhnutý na vysoké zaťaženie vetrom. Je vhodný na výškové budovy a exponované konštrukcie.

Poloha záchytnej siete

Umiestnenie záchytnej siete Doka podľa EN 1263-2

Maximálne dovolené vzdialenosti umiestnenia záchytných sietí pre bezpečné zachytenie padajúcich predmetov z výšky sú definované v norme EN 1263-2.

V súlade s normou EN 1263-2 Záchytné siete: Časť 2: Podľa bezpečnostných požiadaviek na umiestnenie záchytných sietí by sa mali bezpečnostné siete určené na zastavenie pádu osoby umiestniť nasledovne:

Na plochách so sklonom menším ako 20° nesmie maximálna výška pádu prekročiť 6 m.
Na plochách so sklonom väčším ako 20° nesmie maximálna výška pádu prekročiť 3 m.

Doka záchytné siete sa odporúčajú uzmiestniť čo najbližšie k rizikovej oblasti, aby sa minimalizovala výška pádu a následné zranenie padajúcej osoby.

Vzdialenosť (f) pod záchytnou sieťou Doka by nemala byť menšia ako celková výška záchytnej siete.
Aby sa zabezpečilo plynulé zastavenie pádu, nesmie byť pod záchytnou sieťou žiadna prekážka.

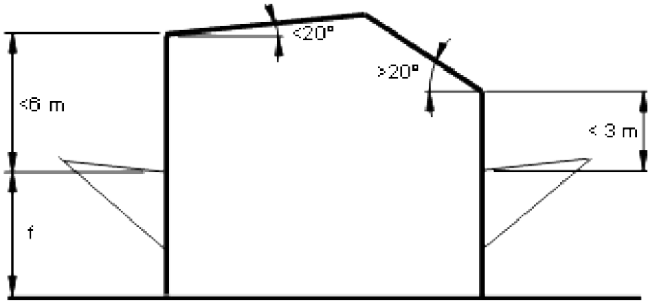

Sprievodca navrhovaním

Sprievodca výberom

- Určte konštrukčnú výšku poschodia.
- Z nižšie uvedenej časti vyberte vhodnú kombináciu typu základného profilu záchytnej siete Doka (2,75 m alebo 3,25 m) a typu predĺženia základného profilu záchytnej siete Doka (krátke alebo dlhé).
- Z nižšie uvedenej tabuľky si vyberte správny variant pre váš prípad.

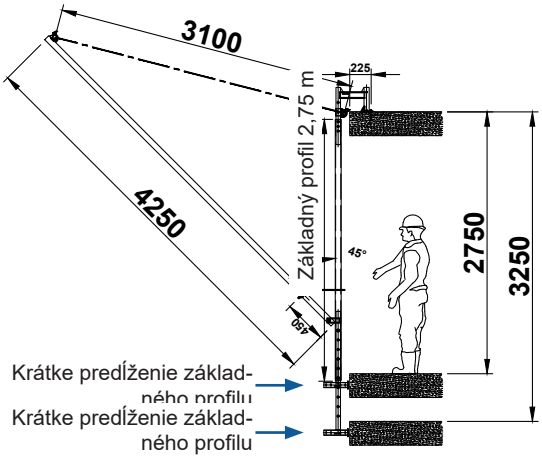

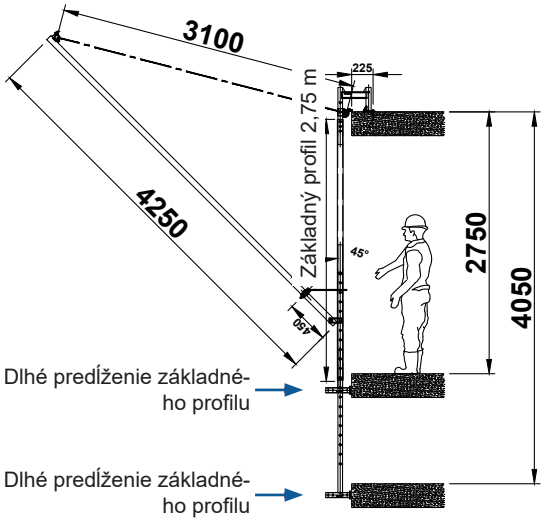

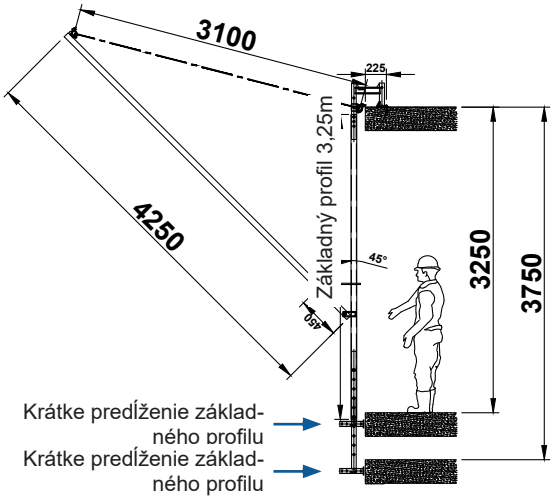

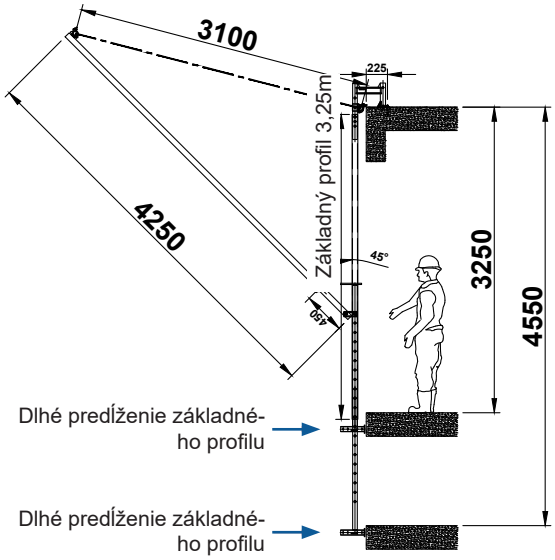

Typ predĺženia základného profilu				
Typ základného profilu	Krátke		Dlhé	
	Min.	Max.	Min.	Max.
Základný profil 2,75m	2,75m	3,25m	2,75m	4,05m
Základný profil 3,25m	3,25m	3,75m	3,25m	4,55m

Výber typu

- Vyberte požadovanú šírku záchytnej siete (štandardný typ alebo extra široký typ)

Štandardný typ

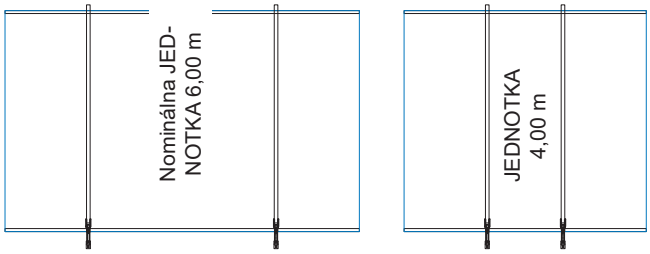

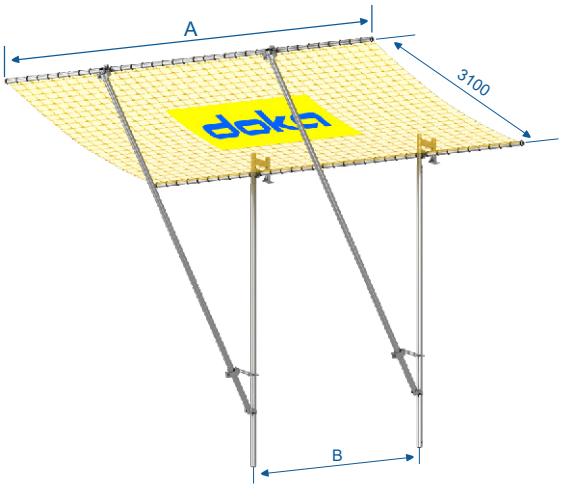

Štandardný typ				
Typ základného profilu	Šírka	A	B	Hmotnosť*
2,75m	3,10m	5,85m	3,5m±0,25	105 kg
2,75m	3,10m	4,00m	1,65m±0,25	95 kg
3,25m	3,10m	5,85m	3,5m±0,25	110 kg
3,25m	3,10m	4,00m	1,65m±0,25	100 kg

* Pribl. hmotnosť kompletnej jednotky s upevnením do stropu a predĺžením základného profilu.

Extra široký typ

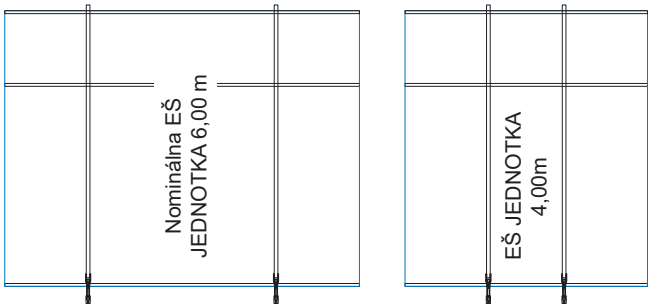

Extra široký typ				
Typ základného profilu	**Šírka**	**A**	**B**	**Hmotnosť***
2,75m	4,70m	5,85m	3,5m±0,25	125 kg
2,75m	4,70m	4,00m	1,65m±0,25	115 kg
3,25m	4,70m	5,85m	3,5m±0,25	130 kg
3,25m	4,70m	4,00m	1,65m±0,25	120 kg

* Pribl. hmotnosť kompletnej jednotky s upevnením do stropu a predĺžením základného profilu.

Prehľad systému

Štandardný typ

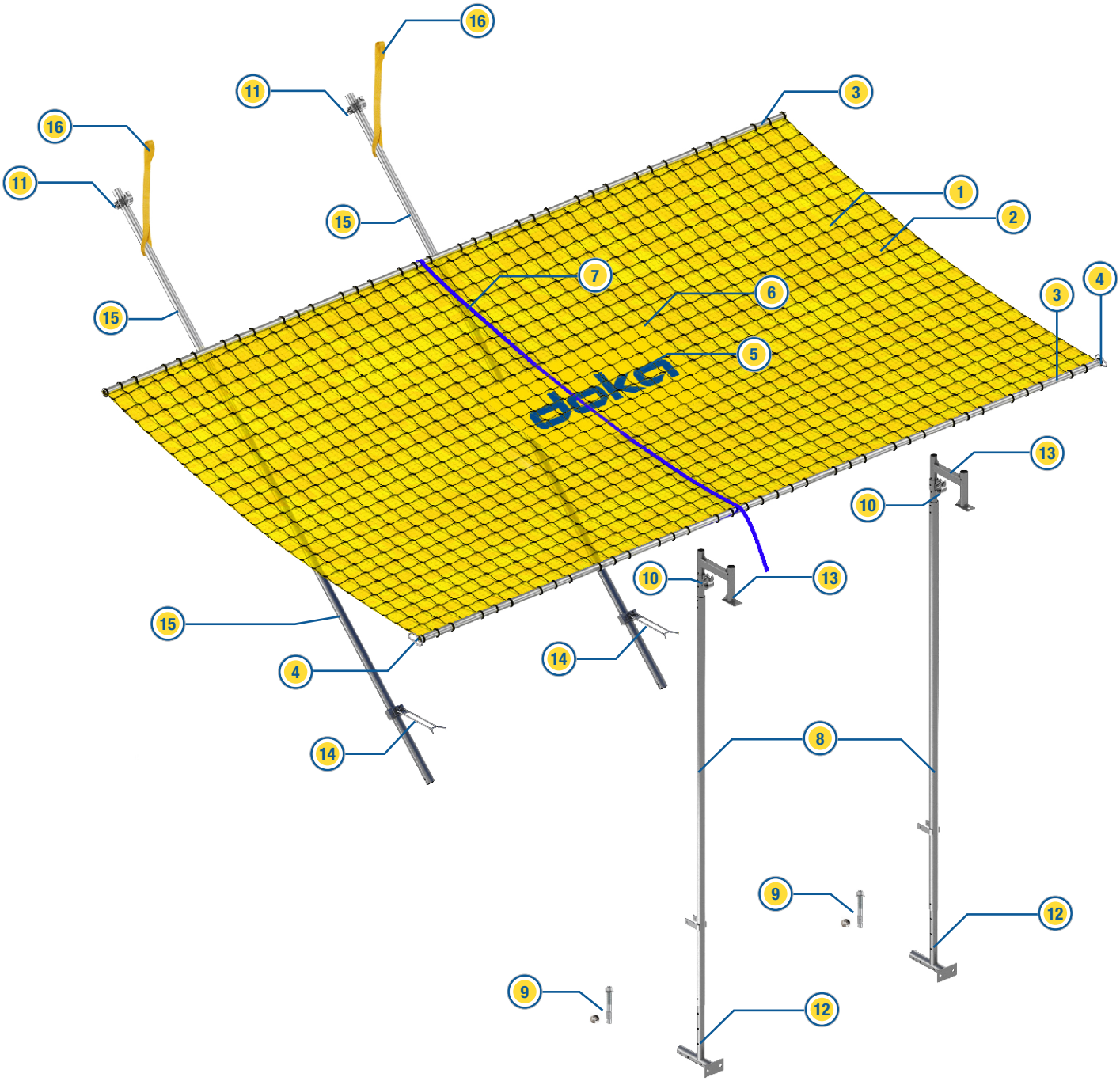

Poz.	Opis	Množstvo	Hmot-nosť(Kg)
1	Sieť s dvojitou vrstvou 3,12x6,30m SNF2	1	11,00
1	Sieť s dvojitou vrstvou 3,12x4,20m SNF2	1	8,00
2	Sieť na jemné úlomky 3,00x6,50 m SNF2	1	0,20
2	Sieť na jemné úlomky 3,00x4,50m SNF2	1	0,20
3	Horizontálna rúra 5,85m SNF2	2	9,60
3	Horizontálna rúra 4,00m SNF2	2	6,60
4	Karabína 6 X 60	4	0,02
5	Logo Doka SNF2	1	0,08
6	Káblová sťahovacia páska SNF2	50	0,15
7	Lano 4,50 m SNF2	1	0,20
8	Základný profil 3,25m SNF2	2	17,30
8	Základný profil 2,75m SNF2	2	14,50
9	Kotevná skrutka M12x120 SNF2 + Šesťhranná matica M12 SNF2	2	0,11
10	Nastaviteľná spojka SNF2	2	1,00
11	Dvojitá spojka 48/60mm SNF2	2	1,00
12	Predĺženie základného profilu 0,75m SNF2 *	2	3,20
12	Predĺženie základného profilu 1,50m SNF2 *	2	6,40
13	Upevnenie do stropu SNF2 *	2	5,20
14	Zabezpečenie proti vetru SNF2	2	1,80
15	Diagonálna rúra 4,25m SNF2	2	7,90
16	Zdvíhací popruh SNF2	2	0,10
17	Upevnenie do stropu ploché SNF2 *	2	2,70
18	Opora SNF2 *	2	7,65

* **Skrutka M12x90 + Zaisťovacia matica M12 Nylock** sú už pripojené na príslušné štandardné komponenty

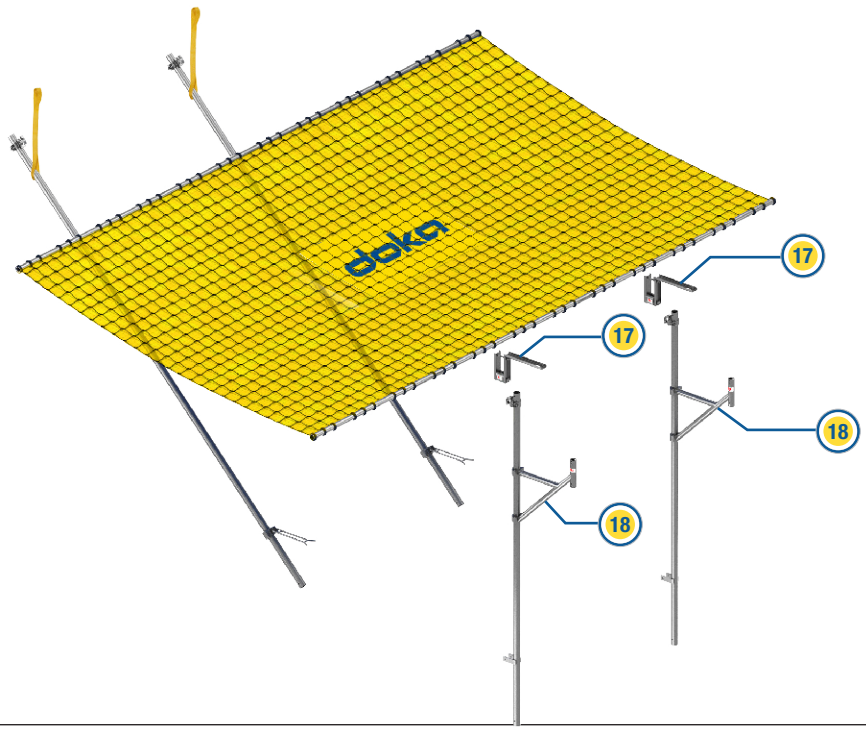

Extra široký typ

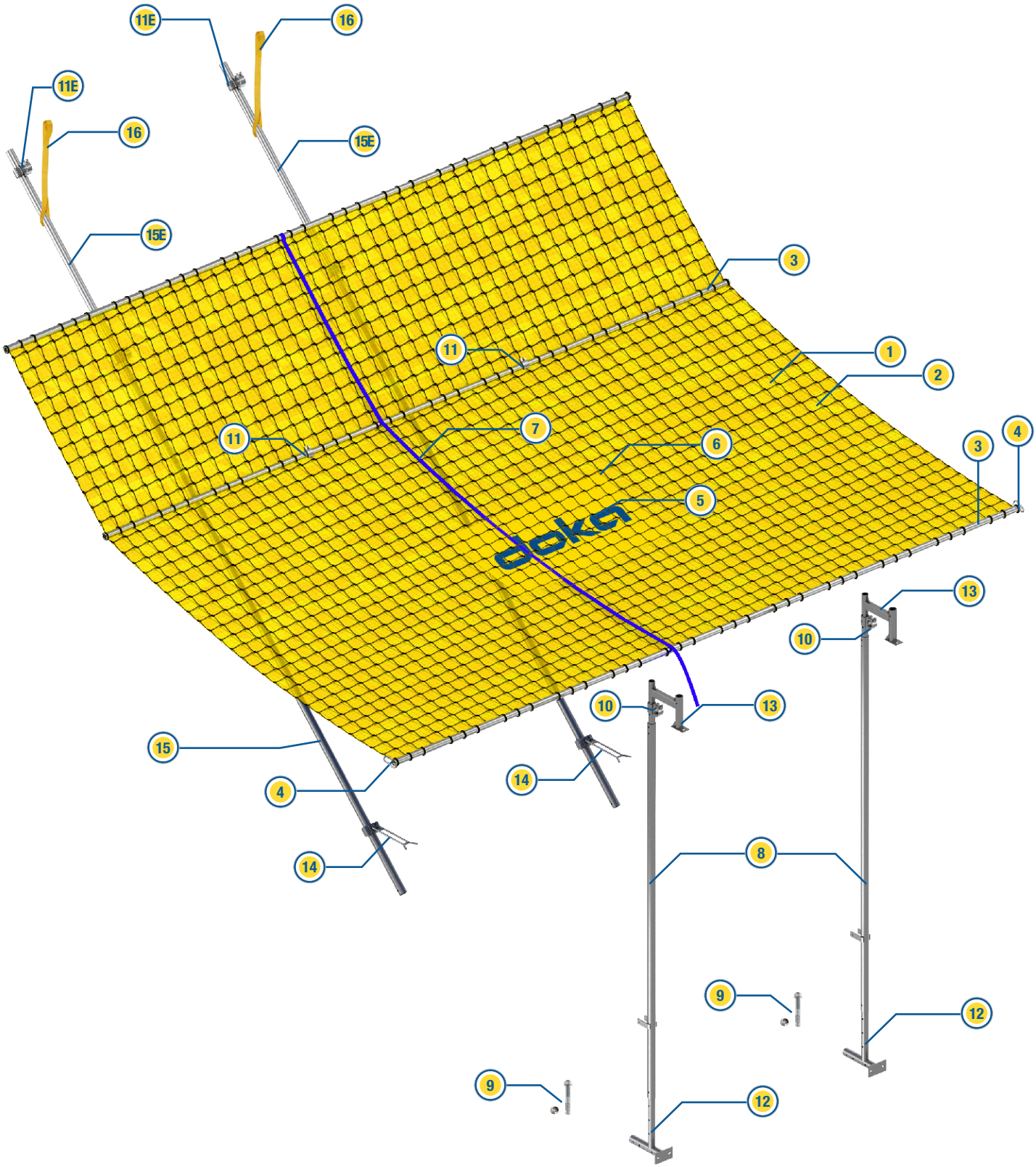

Poz.	Opis	Množstvo	Hmot-nosť(Kg)
1	Sieť s dvojitou vrstvou 4,80x6,30m SNF2	1	11,00
1	Sieť s dvojitou vrstvou 4,80x4,20m SNF2	1	8,00
2	Sieť na jemné úlomky 3,00x6,50 m SNF2	1	0,20
2	Sieť na jemné úlomky 3,00x4,50m SNF2	1	0,20
3	Horizontálna rúra 5,85m SNF2	3	9,60
3	Horizontálna rúra 4,00m SNF2	3	6,60
4	Karabína 6 X 60	6	0,02
5	Logo Doka SNF2	1	0,08
6	Káblová sťahovacia páska SNF2	50	0,15
7	Lano 4,50 m SNF2	1	0,20
8	Základný profil 3,25m SNF2	2	17,30
8	Základný profil 2,75m SNF2	2	14,50
9	Kotevná skrutka M12x120 SNF2 + Šesťhranná matica M12 SNF2	2	0,11
10	Nastaviteľná spojka SNF2	2	1,00
11	Dvojitá spojka 48/60mm SNF2	2	1,00
11E	Dvojitá spojka 48/48mm SNF2	2	1,00
12	Predĺženie základného profilu 0,75m SNF2 *	2	3,20
12	Predĺženie základného profilu 1,50m SNF2 *	2	6,40
13	Upevnenie do stropu SNF2 *	2	5,20
14	Zabezpečenie proti vetru SNF2	2	1,80
15	Diagonálna rúra 4,25m SNF2	2	7,90
15E	Predĺženie diagonálnej rúry SNF2	2	2,86
16	Zdvíhací popruh SNF2	2	0,10
17	Upevnenie do stropu ploché SNF2 *	2	2,70
18	Opora SNF2 *	2	7,65

* **Skrutka M12x90 + Zaisťovacia matica M12 Nylock** sú už pripojené na príslušné štandardné komponenty

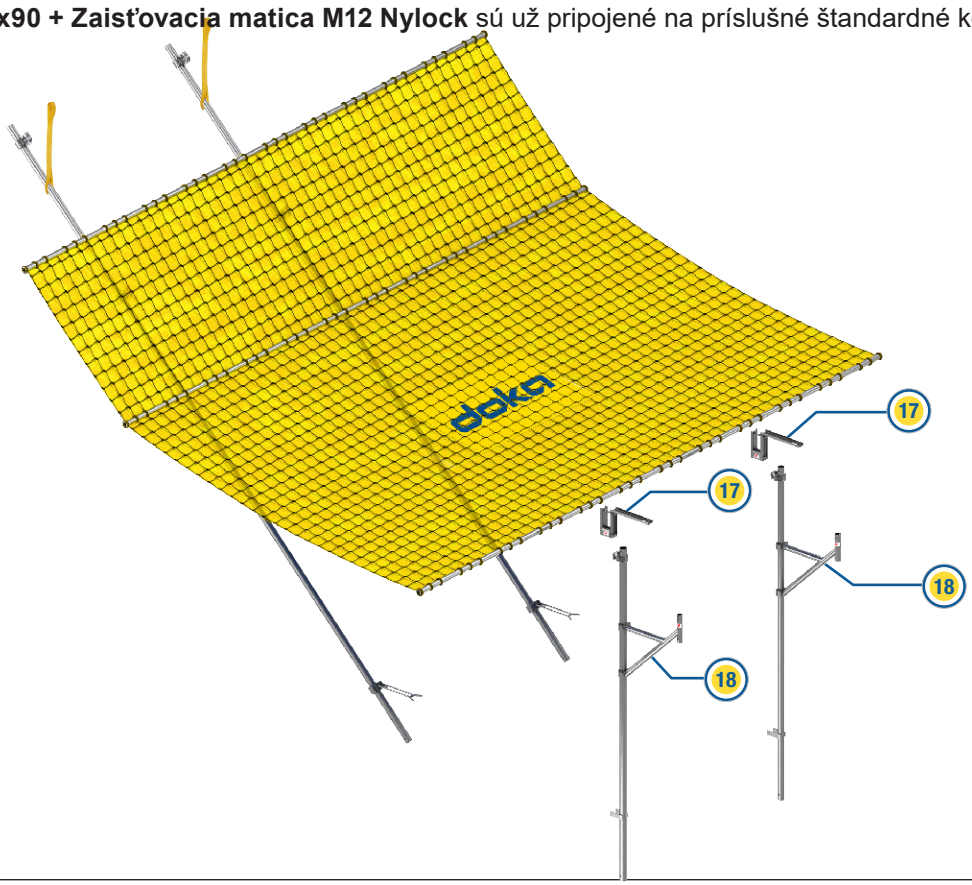

Náradie potrebné na montáž

Račňové kľúče 19 mm/21 mm

Vidlicové kľúče19 mm/21 mm

Meter

Zvýrazňovač

Kladivo

Montážny stojan [2 ks]

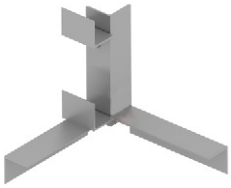

Všetci robotníci musia nosiť potrebné osobné ochranné prostriedky (OOP) vhodné na danú prácu a prostredie a musia byť na túto prácu vyškolení a spôsobilí.

Pred montážou záchytných sietí sa uistite, že na túto činnosť je vyhradená rovná a čistá plocha s rozmermi 7 m x 10 m, čo predstavuje dostatok ďalšieho priestoru aj na stohovanie zmontovaných bezpečnostných sietí.

Oblasť montáže sa NESMIE nachádzať pod prevádzkou, pri ktorej hrozí pád predmetov alebo jemných úlomkov.

Montážny tím musí zabezpečiť, aby bola oblasť montáže prístupná pre stavebný žeriav určený na premiestnenie zmontovaných zostáv na miesto.

Kotvenie do konštrukcie

Návod na montáž

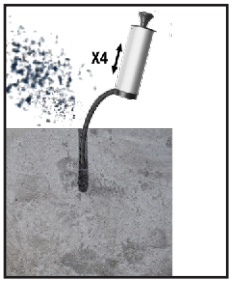

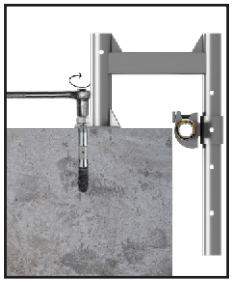

1. Vyvŕtajte otvor a očistite ho od prachu a jemných úlomkov (pomocou dúchadla alebo ekvivalentnej metódy).
2. Jemne prevlečte kotevnú skrutku cez otvor a dorazte ju pomocou kladiva, až kým nedosiahnete predpísanú hĺbku kotvenia.
3. Utiahnite na požadovaný krútiaci moment.

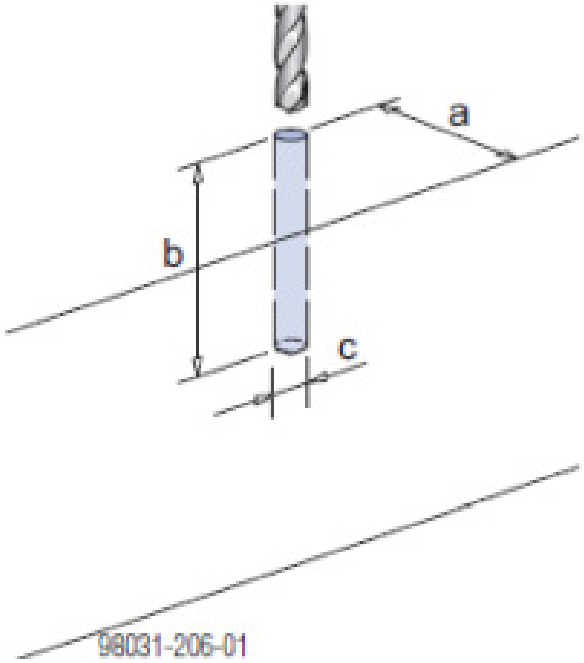

a Vzdialenosť od okraja min. 100 mm
b Hĺbka vyvŕtaného otvoru min. 100 mm
c Priemer vyvŕtaného otvoru 12 mm
d Minimálna hrúbka dosky 150 mm
Montážny krútiaci moment min. 50 Nm

Požadovaná nosnosť kotevných skrutiek:
- Pevnosť v ťahu: 13,90 kN
- Pevnosť v šmyku: 9,40 kN

napr. prievlaková kotva Rawlplug R-XPT-12120/25 (európsky certifikát ETA-08/0339) - v betóne bez trhlín triedy C20/25 alebo v podobných výrobkoch od iných výrobcov.

Postup montáže

Krok č. 1:
Navliekanie bezpečnostnej siete na horizontálne rúry

Prevlečte vnútorné a vonkajšie horizontálne rúry cez bezpečnostnú sieť a zabezpečte, aby sa rúra viedla cez každú sieť tak, ako je znázornené na obrázku. Pre ľahšiu montáž otočte sieť s okom 20 x 20 smerom k podlahe.

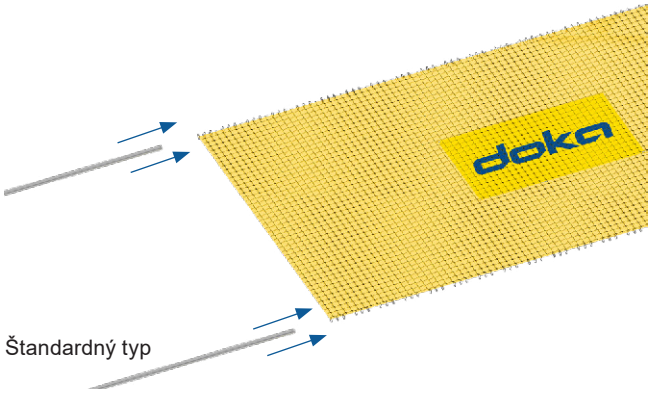

Štandardný typ

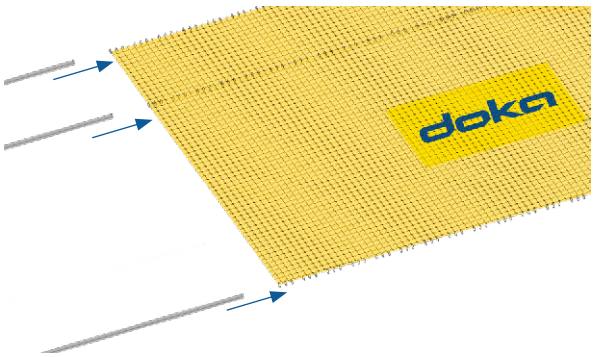

Extra široký typ

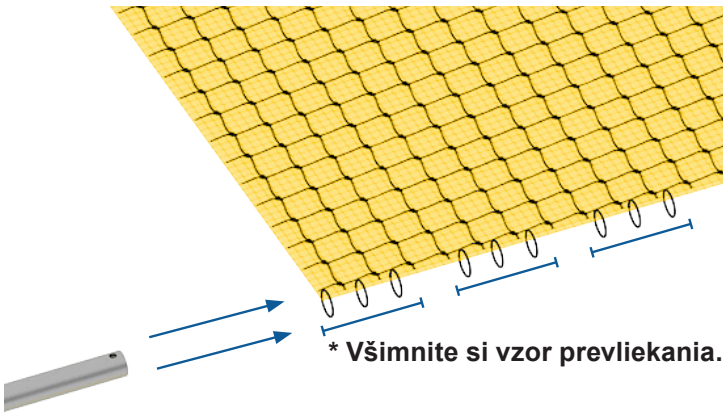

*** Všimnite si vzor prevliekania.**

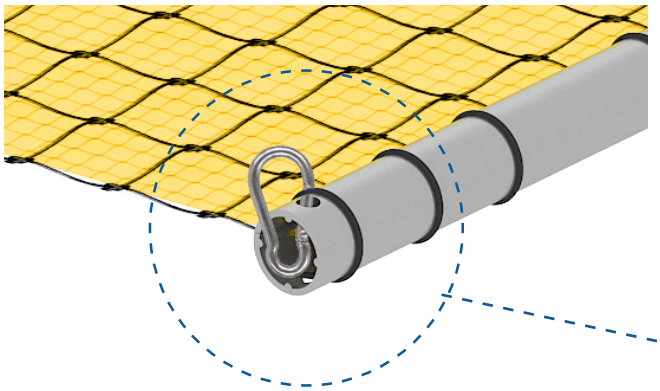

Konce sietí zabezpečte pomocou oceľovej karabíny alebo podobným prvkom.

Karabínu prevlečte cez predvŕtaný otvor na koncoch horizontálnej rúry.

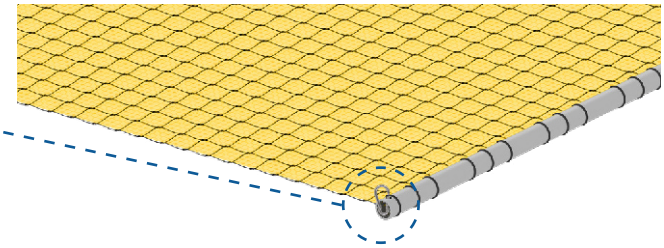

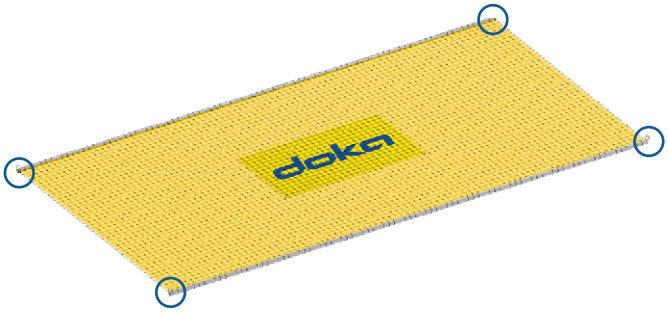

Zaistite, aby boli všetky štyri rohy (v prípade extra širokej záchytnej siete všetkých šesť rohov) zaistené pomocou karabín tak, ako je to znázornené na obrázku.

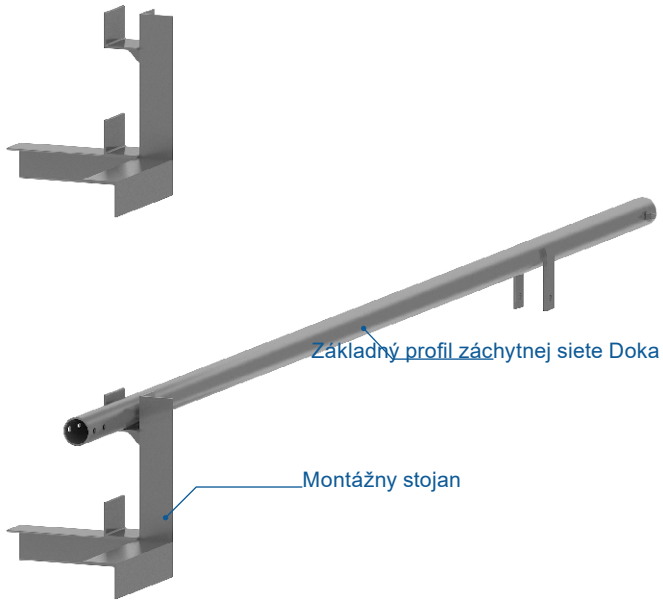

Krok č. 2: Základný profil záchytnej siete Doka položte na hornú časť montážneho stojana. Uistite sa, že platničky na napojenie diagonálnej rúry smerujú nadol.

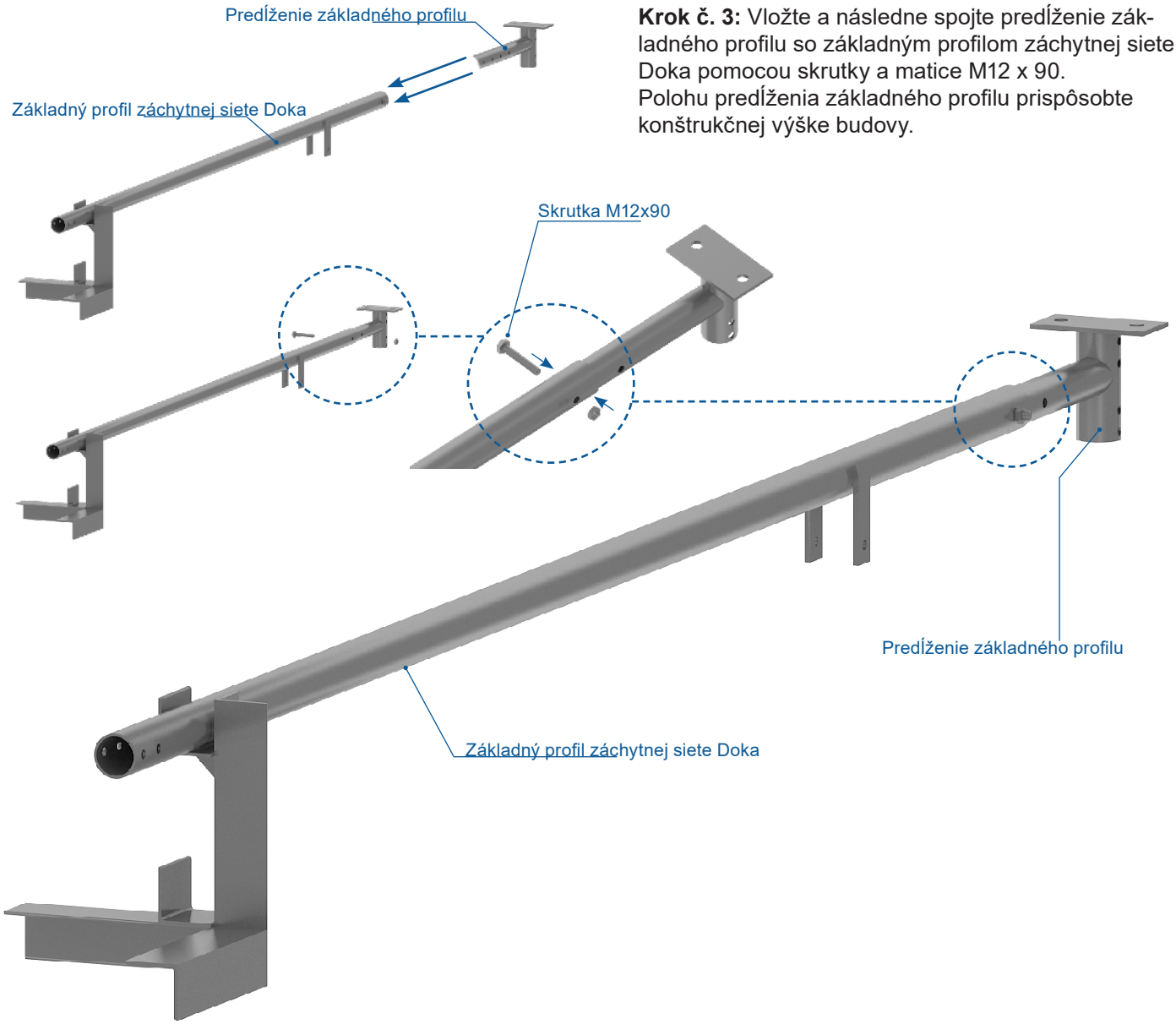

Krok č. 3: Vložte a následne spojte predĺženie základného profilu so základným profilom záchytnej siete Doka pomocou skrutky a matice M12 x 90.
Polohu predĺženia základného profilu prispôsobte konštrukčnej výške budovy.

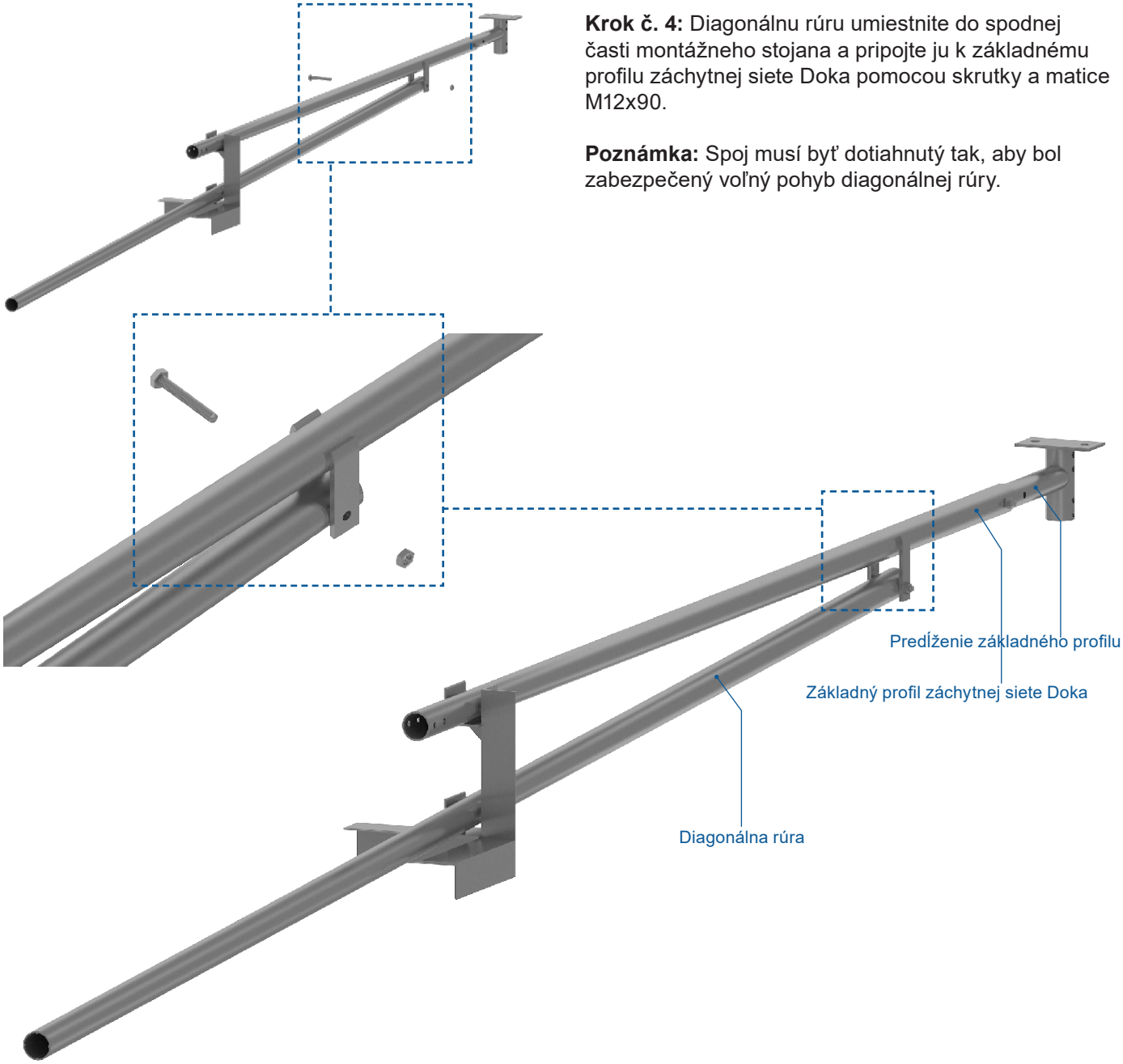

Krok č. 4: Diagonálnu rúru umiestnite do spodnej časti montážneho stojana a pripojte ju k základnému profilu záchytnej siete Doka pomocou skrutky a matice M12x90.

Poznámka: Spoj musí byť dotiahnutý tak, aby bol zabezpečený voľný pohyb diagonálnej rúry.

Krok č. 5: K diagonálnej rúre pripojte dvojité spojky 48/60 vo vzdialenosti 50 mm od konca rúry.

Poznámka: Spojka musí byť pripojená zvislo. Dbajte na smer otvárania spojky.

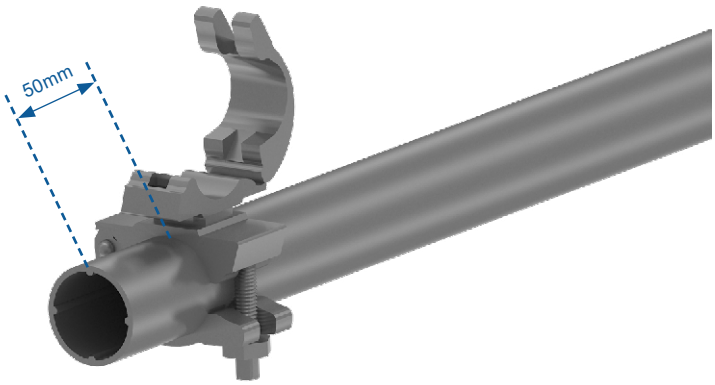

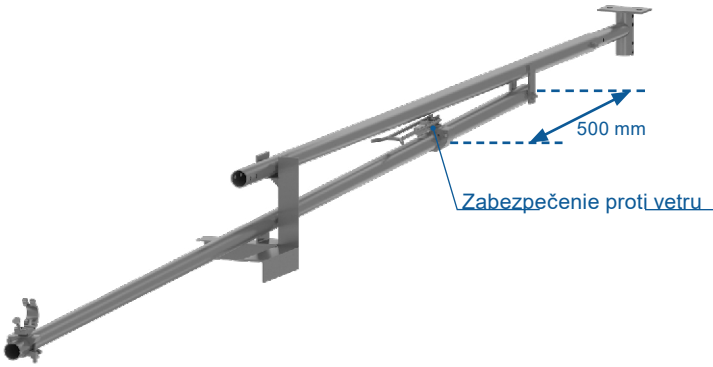

Krok č. 6: Umiestnite a pripojte zabezpečenie proti vetru k diagonálnej rúre. Dodržte smer osadenia zabezpečenia proti vetru a jeho vzdialenosť od konca diagonálnej rúry.

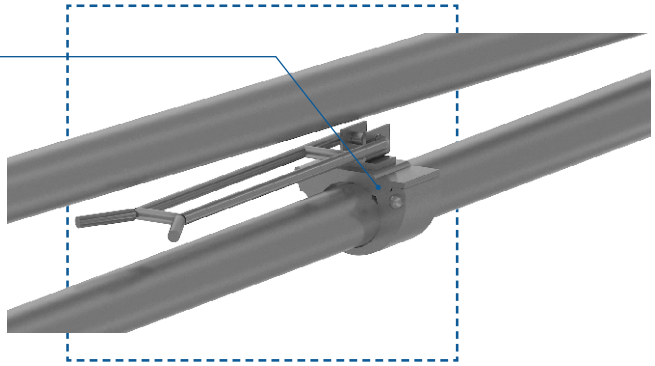

Štandardný typ

Krok č. 7: K diagonálnej rúre pripojte dvojité spojky 48/60 vo vzdialenosti 50 mm od konca rúry.

Poznámka: Spojka musí byť pripojená zvislo. Dbajte na smer otvárania spojky.

Extra široký typ

Krok č. 7 (EŠ): K diagonálnej rúre pripojte dvojité spojky 48/48 vo vzdialenosti 50 mm a 1600 mm od konca rúry.

Poznámka: Spojka musí byť pripojená zvislo. Dbajte na smer otvárania spojky.

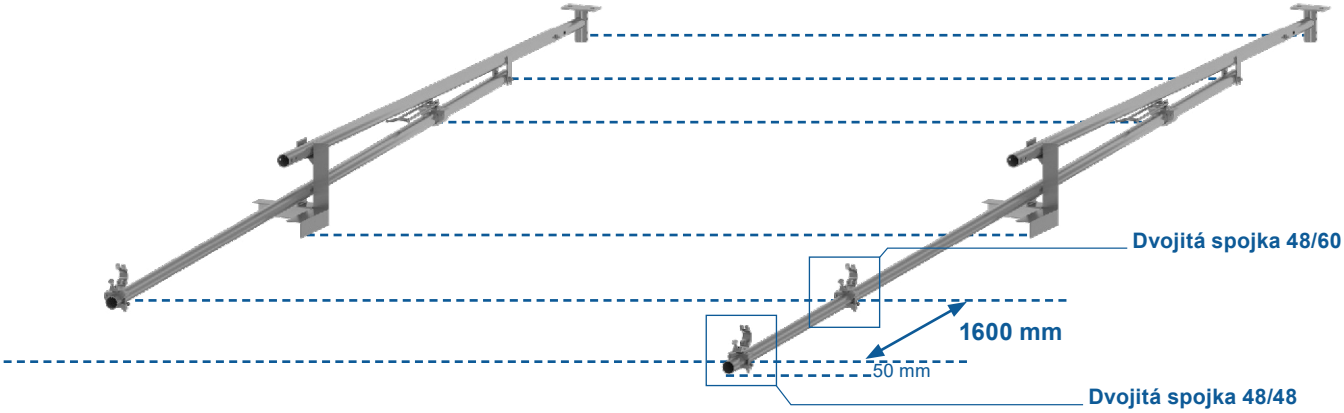

Štandardný typ

Extra široký typ

Krok č. 8: Zopakujte kroky 2 až 5 pre druhé predĺženie základného profilu, pričom zostavu umiestnite v správnom rozostupe.
Rozstupy nájdete v tejto príručke v kapitole sprievodca navrhovaním.
(3,5 m rozstupy pre 6,00 m jednotky a 1,65 m rozstupy pre 4,00 m jednotky)

Poznámka: Vzdialenosť medzi základnými profilmi je možné upraviť o ±150 mm.

Krok č. 8 (EŠ): Zopakujte kroky 2 až 5 pre druhé predĺženie základného profilu, pričom zostavu umiestnite v správnom rozostupe.
Rozstupy nájdete v tejto príručke v kapitole sprievodca navrhovaním.
(3,5 m rozstupy pre 6,00 m jednotky a 1,65 m rozstupy pre 4,00 m jednotky)

Poznámka: Vzdialenosť medzi základnými profilmi je možné upraviť o ±150 mm.

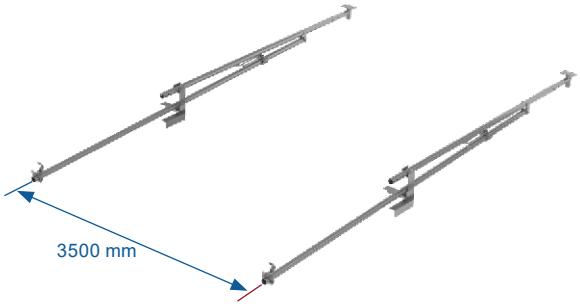

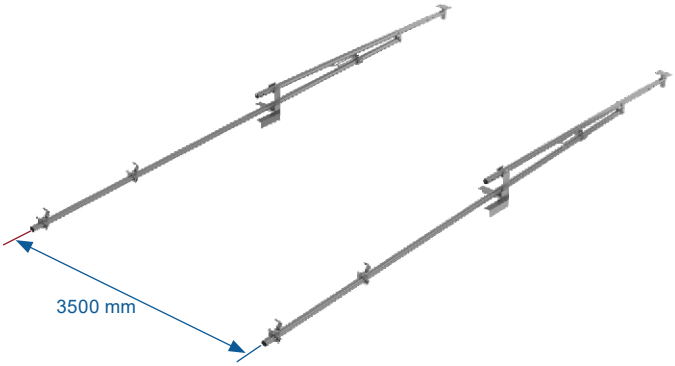

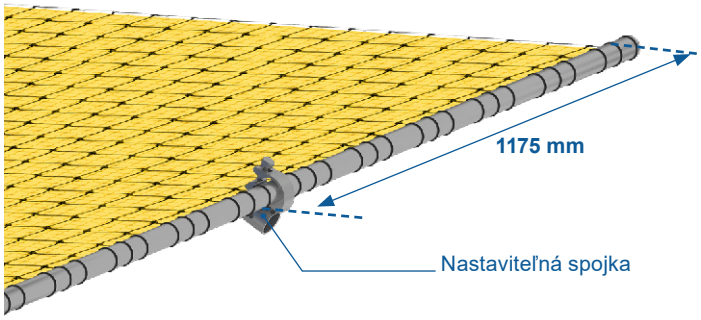

Krok č. 9: Umiestnite a pripojte nastaviteľnú spojku v správnej vzdialenosti od konca vnútornej horizontálnej rúry (1175mm). Ďalšie podrobnosti nájdete v kapitole sprievodca navrhovaním.

Poznámka: V tejto fáze ešte neuťahujte spojku na doraz.

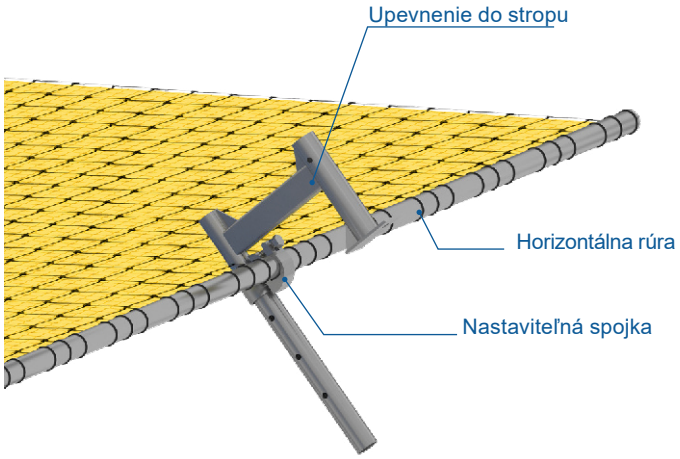

Krok č. 10: Upevnenia do stropu vložte do nastaviteľných spojok na obidvoch stranách a umiestnite ich do hornej časti základného profilu záchytnej siete Doka.

Poznámka: Uistite sa, že sieť leží logom nadol a vrstva siete s okom 20x20 je navrchu.

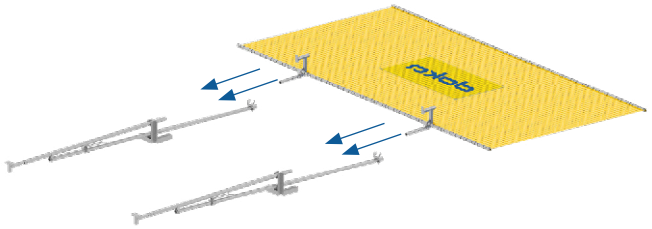

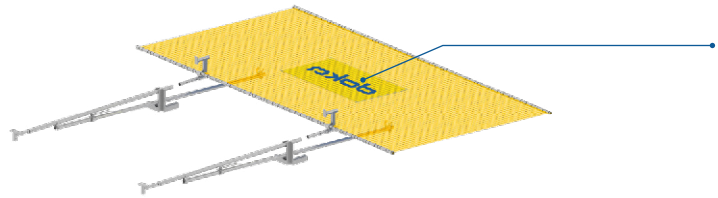

Krok č. 11: Vložte a pripojte upevnenie do stropu do základného profilu záchytnej siete Doka pomocou skrutky a matice M12 x 90.
V tejto fáze musí byť nastaviteľná spojka utiahnutá na doraz.

Poznámka: Upevnenie do stropu sa dá upevniť k základnému profilu záchytnej siete Doka v troch výškových úrovniach cez predvŕtané otvory. Takto sa dá ľahko prispôsobiť konštrukčnej výške podlažia.

Poznámka: Logo musí smerovať nadol.

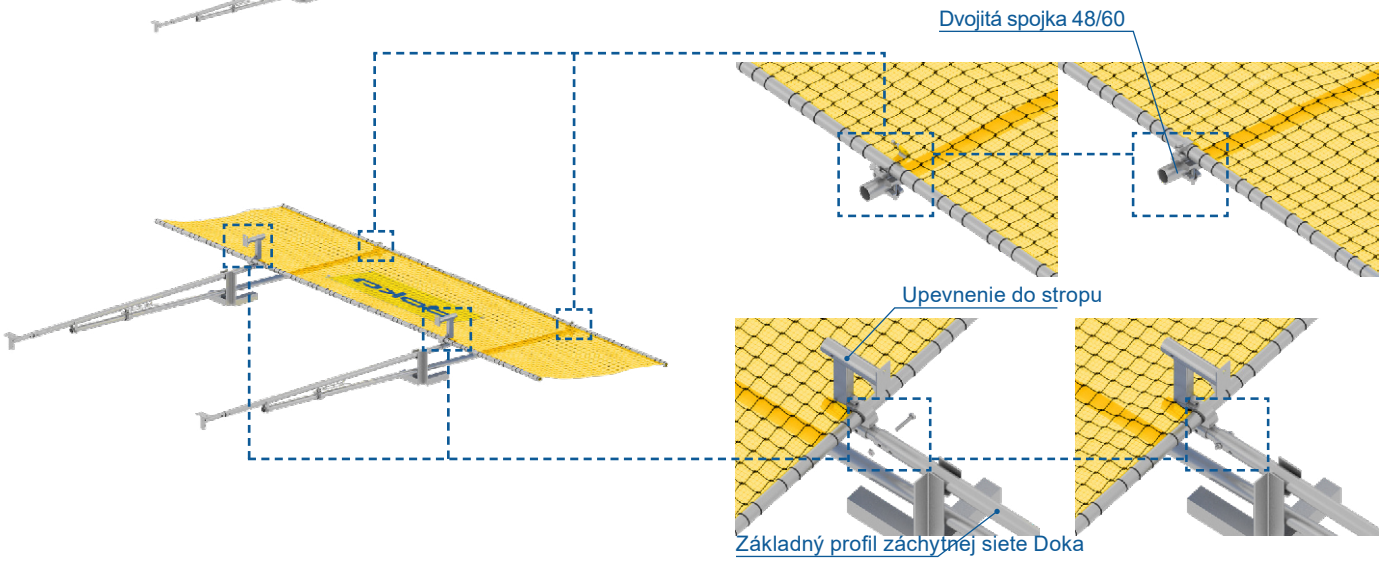

Použitie extra širokej bezpečnostnej siete

Krok č. 11 (EŠ): Vložte a pripojte upevnenie do stropu do základného profilu záchytnej siete Doka pomocou skrutky a matice M12 x 90.
V tejto fáze musí byť nastaviteľná spojka utiahnutá na doraz.

Poznámka: Upevnenie do stropu sa dá upevniť k základnému profilu záchytnej siete Doka v troch výškových úrovniach cez predvŕtané otvory. Takto sa dá ľahko prispôsobiť konštrukčnej výške podlažia.

Krok č. 12 (EŠ): Umiestnite vonkajšiu horizontálnu rúru do dvojitých spojok 48/48 na obidvoch stranách v správnej vzdialenosti (1175 mm) od koncov a spojku utiahnite na doraz.
Ďalšie podrobnosti nájdete v kapitole sprievodca navrhovaním.

Poznámka: Aby sa šnúra siete nezachytila vo vnútri spojky, zaistite, aby bola spojka osadená v pravom uhle a zvislo.

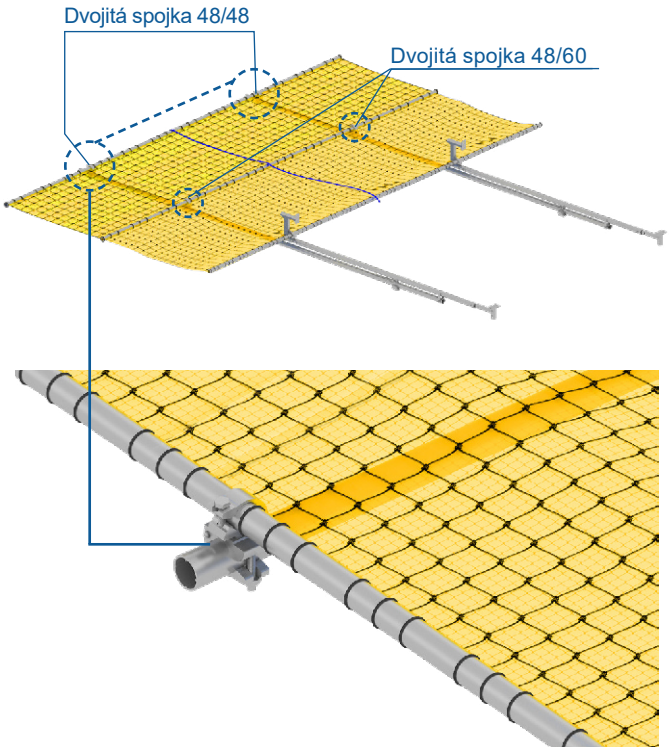

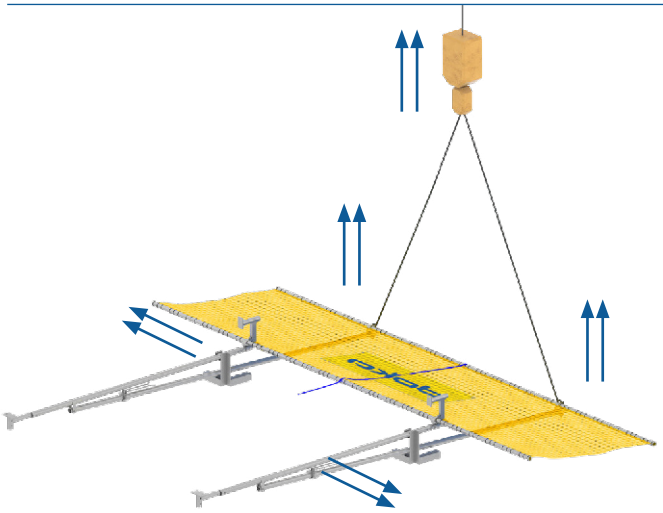

Krok č. 13: Pripojte zdvíhací popruh k žeriavu a opatrne zdvihnite záchytnú sieť Doka. Zaistite, aby montážne stojany nezavadzali pri nasledovnom transporte.

Poznámka: Buďte opatrní, pretože pri zdvíhaní do zvislej polohy sa jednotka záchytnej siete automaticky otvorí.
Uistite sa, že sa pod ňou nenachádzajú žiadne osoby.

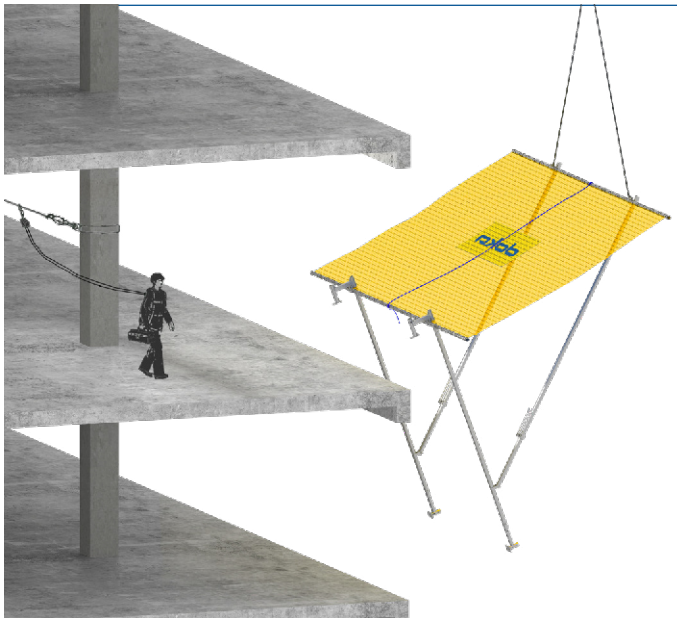

Krok č. 14: Umiestnite záchytnú sieť Doka na strop pomocou žeriava takým spôsobom, aby ako prvé na strop dosadli prvky upevnenia.

Poznámka: Dbajte na to, aby osoby pracujúce pri voľnom okraji mali k dispozíci všetky potrebné osobné ochranné prostriedky. Všetci pracovníci musia byť vyškolení a spôsobilí vykonávať túto prácu.

Poznámka: Kvôli prehľadnosti nie je na obrázkoch znázornená bočná ochrana proti pádu.

Krok č. 14(EŠ): Pomocou žeriava opatrne zvihnite extra širokú sieť Doka a spustite ju dole tak, aby vnútorná rúra zapadla do plochého upevnenia do stropu SNF2.
Ešte pred samotným zdvihnutím sietí si osaďte na okraj stropnej dosky samotné upevnenia do stropu ploché SNF2.

Poznámka: Dbajte na to, aby osoby pracujúce pri voľnom okraji mali k dispozíci všetky potrebné osobné ochranné prostriedky. Všetci pracovníci musia byť vyškolení a spôsobilí vykonávať túto prácu.

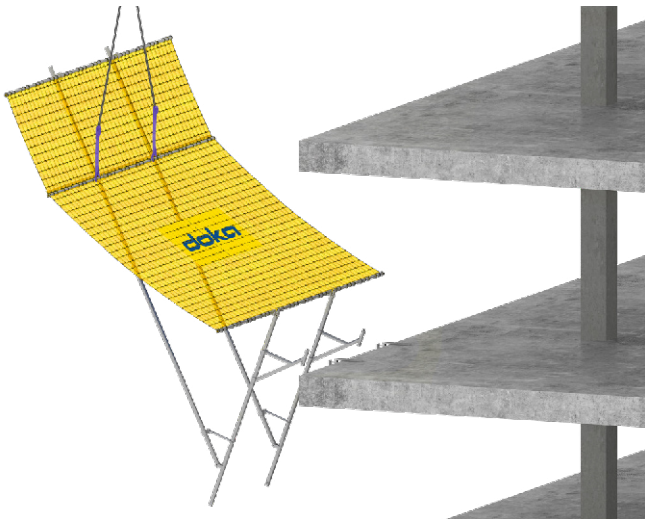

Krok č. 15: Uistite sa, že záchytná sieť je v tejto fáze stále pripojená k žeriavu a že je umiestnená v správnej polohe na pripojenie k stropu.

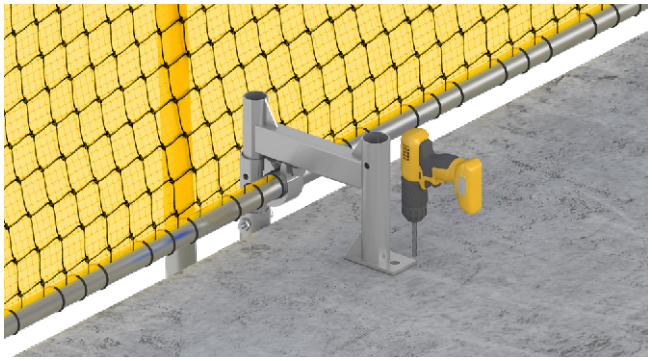

Krok č. 16: Kým je bezpečnostná sieť zavesená na žeriave, vyvŕtajte cez upevnenie do stropu otvor na vopred určenom mieste a jednotku pripevnite 2 kotviacimi skrutkami M12. To znamená osadiť jednu skrutku do jedného závesného miesta. Pre správne ukotvenie dodržte hĺbku vyvŕtaneho otvoru a silu utiahnutia.

Poznámka: Hĺbku vŕtania a pevnosť nájdete v údajoch výrobcu kotiev.

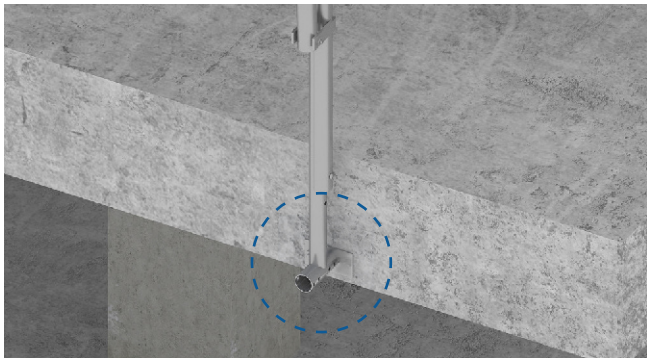

Krok č. 16: Akonáhle sú obidve kotevné skrutky upevnené, žeriav sa môže odpojiť od záchytnej siete. Záchytnú sieť je teraz možné regulovane spúšťať do pracovnej polohy pomocou nylonového lana pripojeného k vonkajšej rúre.

Poznámka: Uistite sa, že na jednotke bezpečnostej siete je osadené zabezpečenie proti vetru.

Poznámka: Kvôli prehľadnosti nie je na obrázkoch znázornená bočná ochrana proti pádu.

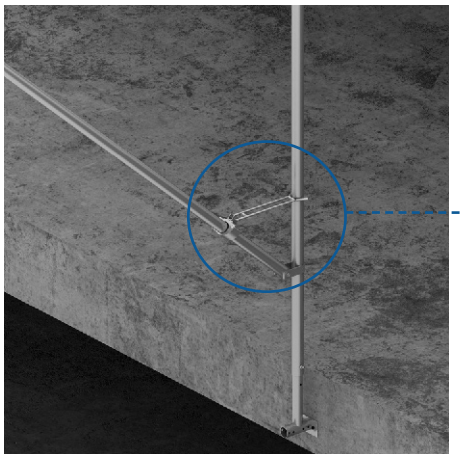

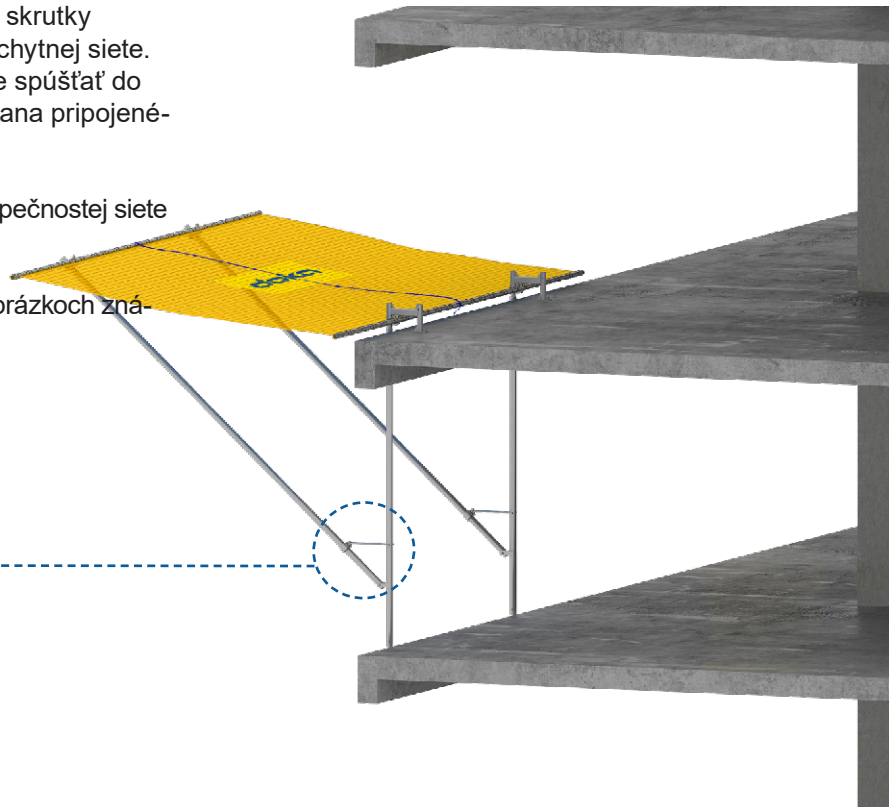

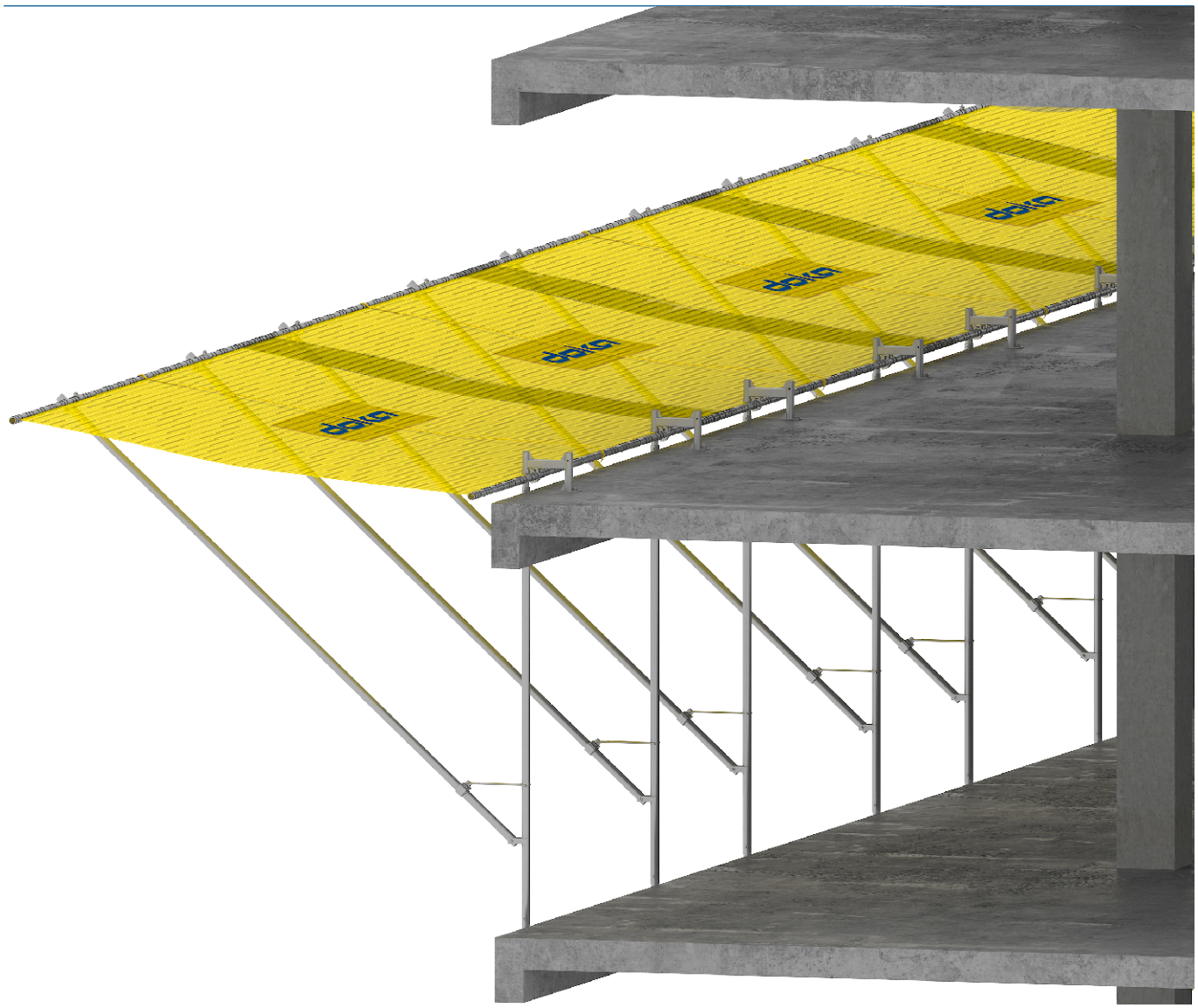

Prekrytie

Aby sa zabezpečilo úplné prekrytie medzier medzi záchytnými sieťami Doka, musia sa záchytné siete k sebe priviazať alebo sa musia prekrývať. Pri použití zvyčajného spôsobu prekrytia sa spodné jednotky musia osadiť pred hornými jednotkami, ako je znázornené na obrázku nižšie. Tento spôsob prekrytia umožňuje jednoduchý postup pri montáži a zdvíhaní jednotiek žeriavom. Pri použití upevnenia do stropu je poloha prekrytia dosiahnutá automaticky polohou nastaviteľnej spojky.

Pri použití iných upevnení (upevnenie do steny alebo ploché upevnenie do stropu) sa záchytné siete jednoducho nastohujú na seba.

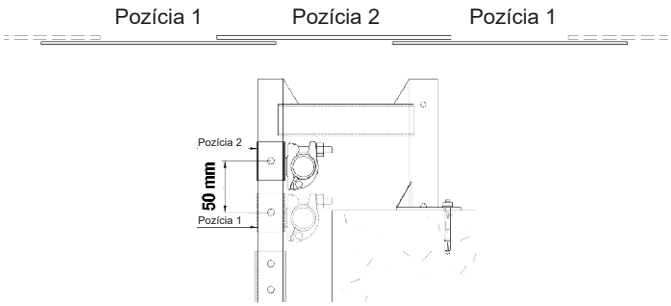

Dĺžku prekrytia určuje poloha a dĺžka daných jednotiek vo výkrese.
Minimálna požiadavka prekrytia záchytných sietí podľa normy EN 1263 je 0,75 m. Na dodržanie tejto hodnoty sa odporúča realizovať prekrytie 0,85 m. Je to z dôvodu, že siete sú uprostred užšie.

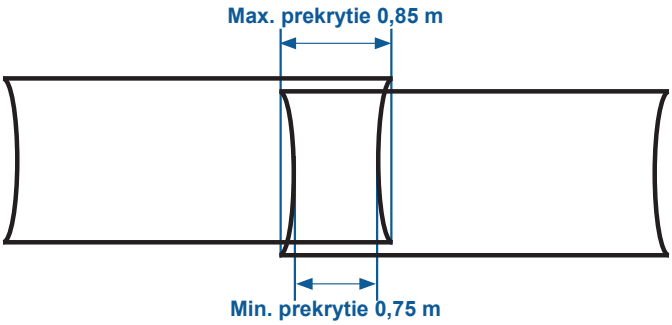

Doplňujúce jednotky

Ak nie jemožné záchytné siete medzi sebou prekryť, môžeme tento prázdny priestor prekryť pomocou "doplňujúcej jednotky".

Pri doplňujúcich jednotkách sa zvyčajne používa štandardná sieť s dĺžkou 4.00 m.
Doplňujúca jednotka sa na každej strane pripojí k štandardným záchytným sieťam Doka pomocou 2 otočných spojok. Na každej strane sa musí zachovať prekrytie 1,00 m.

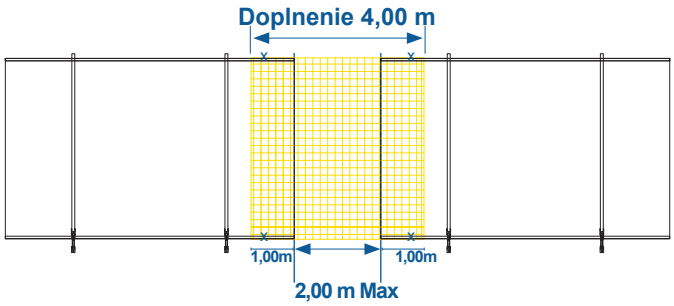

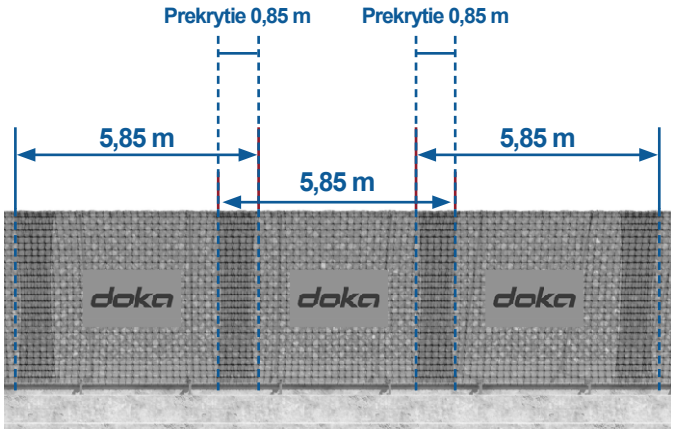

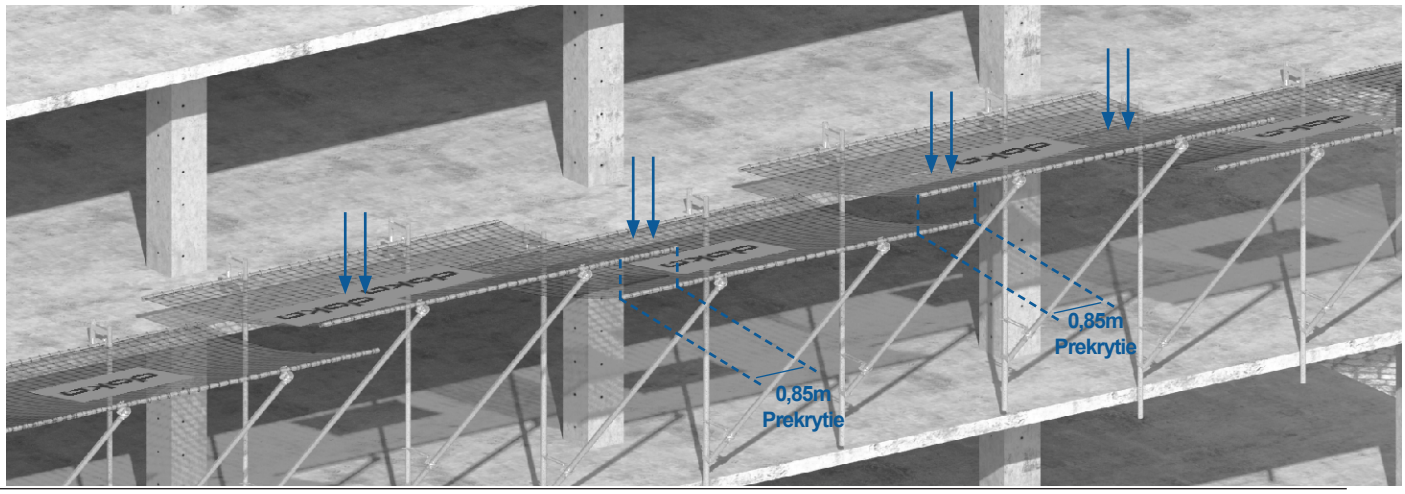

Dodatočná oblasť použitia

Použitie upevnenia do steny

Toto upevnenie umožňuje prichytiť záchytné siete Doka k stenám a zvislým povrchom. Otvor v tvare kľúčovej dierky umožňuje predvŕtanie otvorov pre kotvy. Zaisťovací svorník zabezpečí bezpečné upevnenie záchytnej siete.

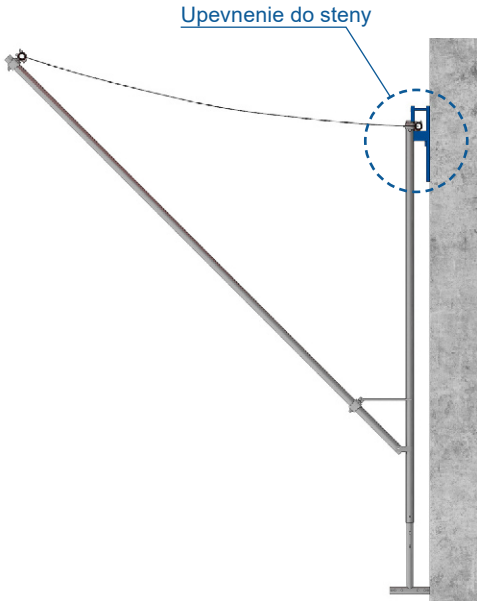

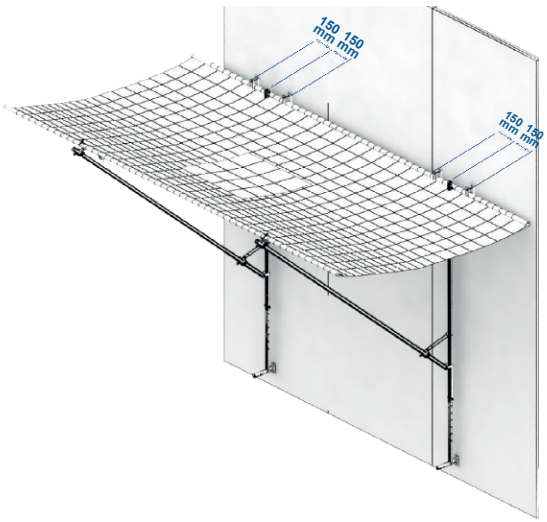

Popis	Hm.(kg)
Upevnenie do stropu SNF	2,40
Skrutka M12 x 90 SNF	0,11

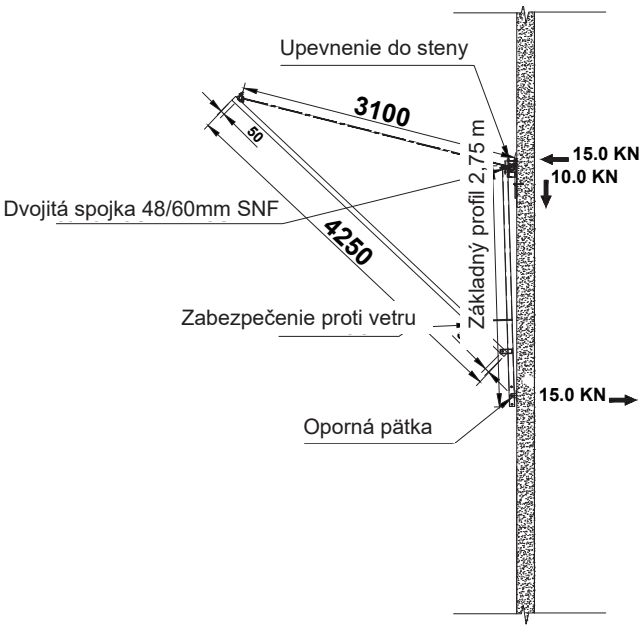

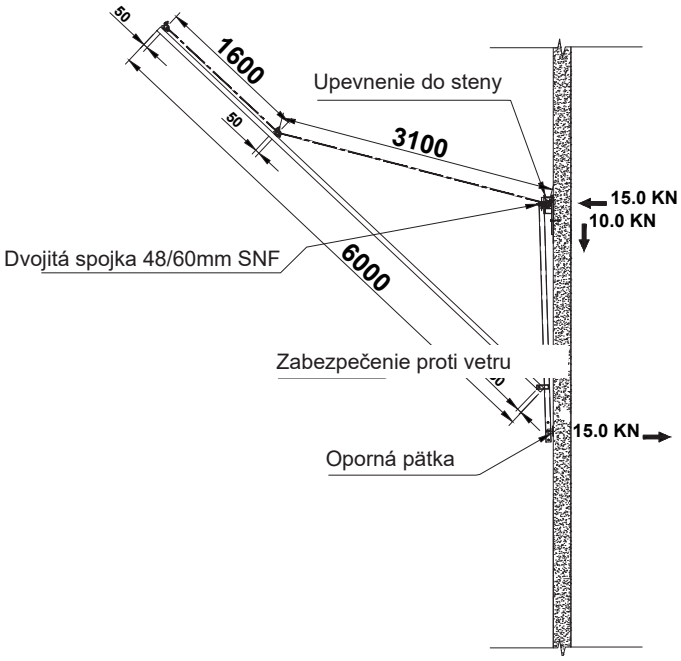

Použitie plochého upevnenia do stropu

Toto upevnenie umožňuje prichytiť záchytné siete Doka k stropom a zároveň umožňuje na okraji stropu vykonávať murárske alebo podobné práce.
Toto upevnenie je možné namontovať pred samotnou montážou záchytnej siete, čo umožňuje rýchlu montáž systému.
Zaisťovací svorník zabezpečí bezpečné upevnenie záchytnej siete.

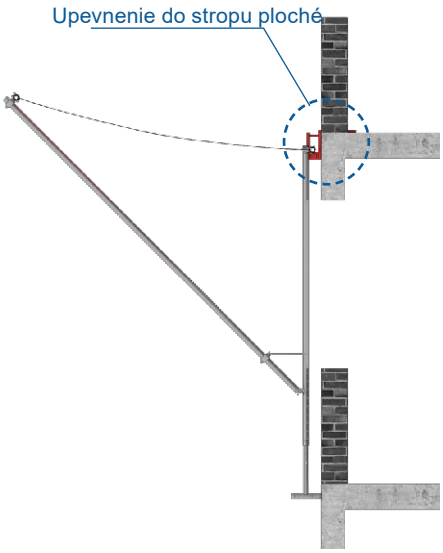

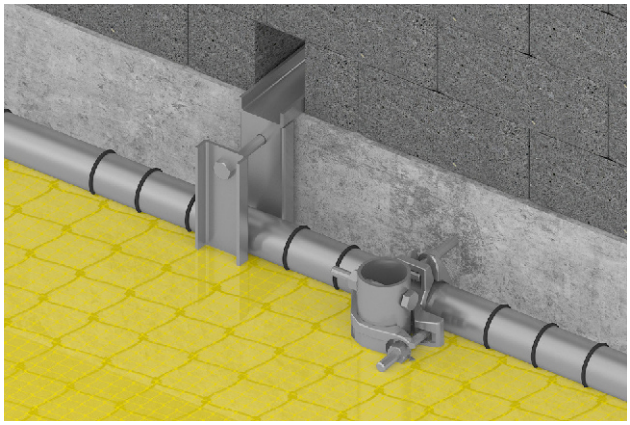

Popis	Hm.(kg)
Upevnenie do stropu ploché SNF	2,40
Skrutka M12 x 90 SNF	0,11

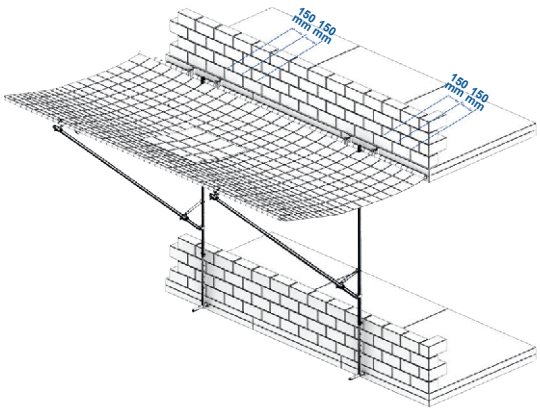

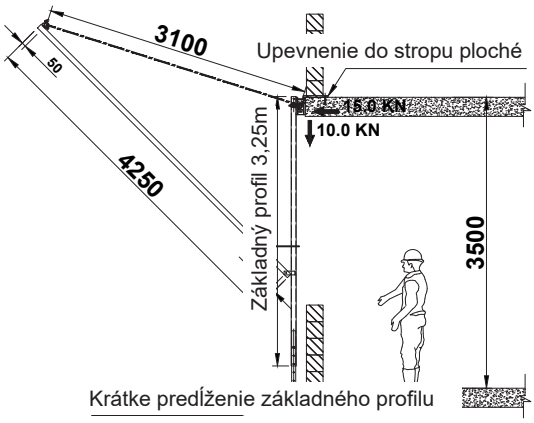

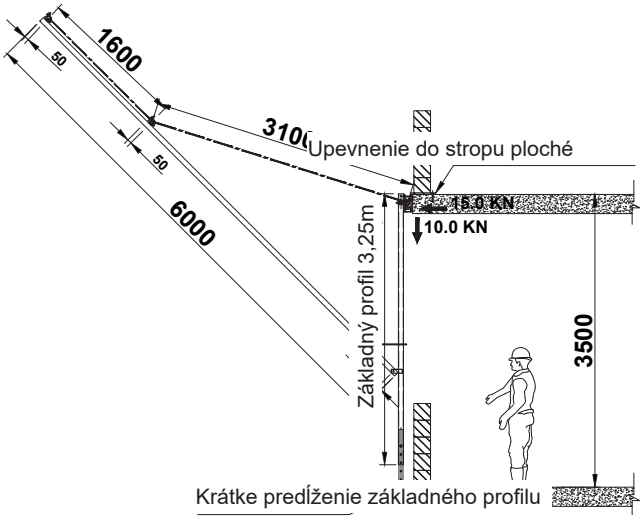

Opora

Používa sa na podporu záchytnej siete Doka zo spodnej strany stropu. Dvojica spojok poskytuje plynulé možnosti nastavenia. Najvhodnejšie je použiť ju tam, kde výška medzi poschodiami presahuje možnosti predĺženia základného profilu alebo v prípadoch, keď sa pod ňou nenachádzajú žiadne stropy.

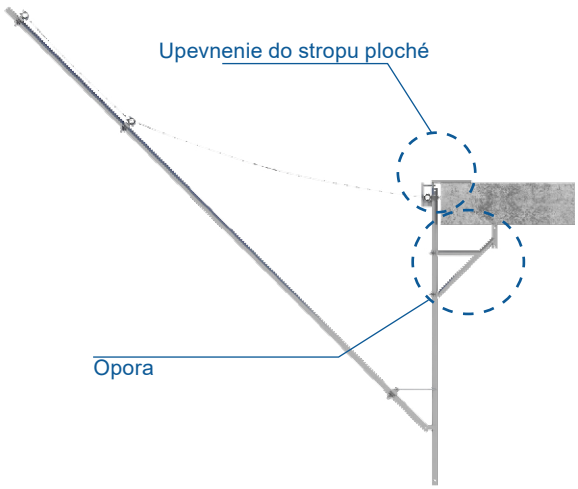

Popis	**Hm.**(kg)
Opora SNF	7,10
Skrutka M12 x 90 SNF	0,11

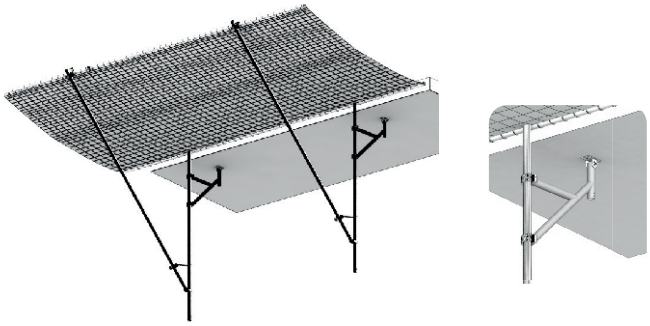

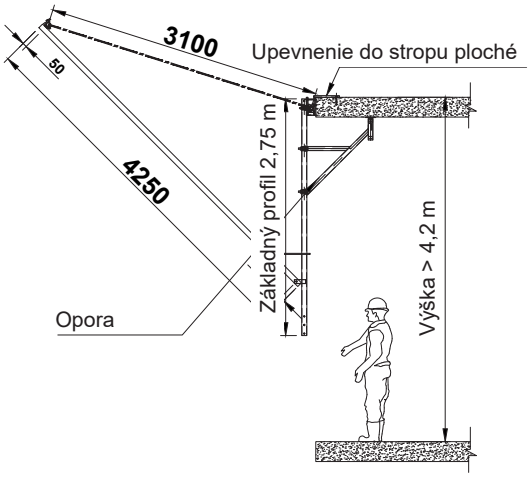

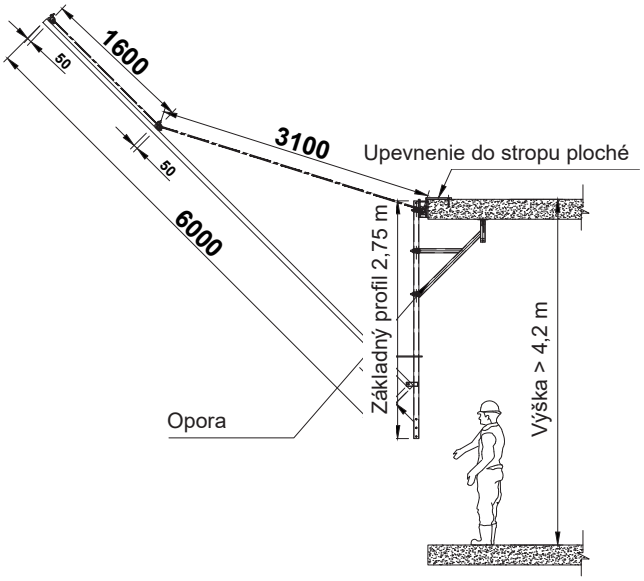

Upevnenie do stropu

Používa sa na pripevnenie záchytnej siete Doka na hornú hranu betónovej dosky. Podľa použitej kotevnej skrutky (M16 alebo M12) vyvŕtajte príslušný otvor (Ø 16,00 mm alebo Ø 12,00 mm).
Rúru stropného upevnenia je možné využiť na osadenie bočnej ochrany.

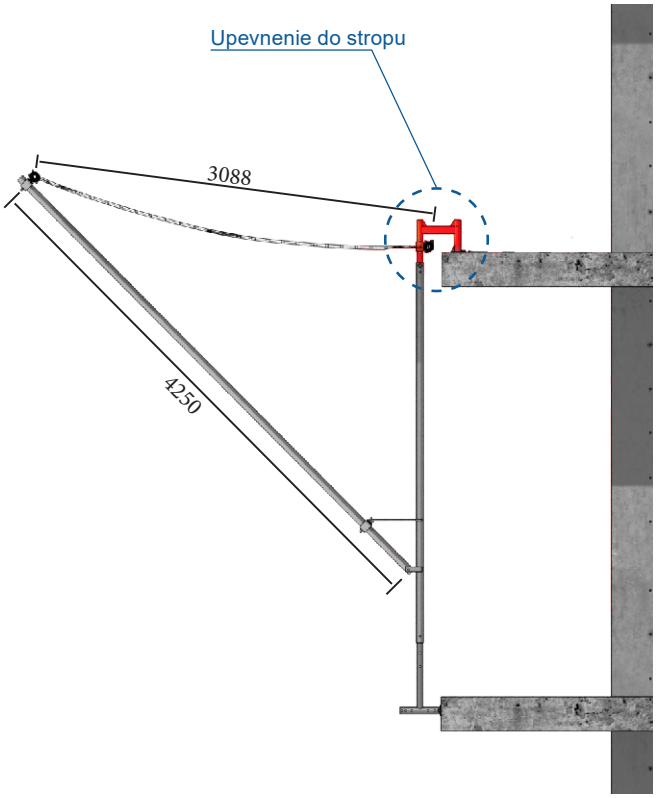

Popis	Hm.(kg)
Upevnenie do stropu SNF	4,50
Skrutka M12 x 90 SNF	0,10
Šesťhranná matica M12 SNF	0,01

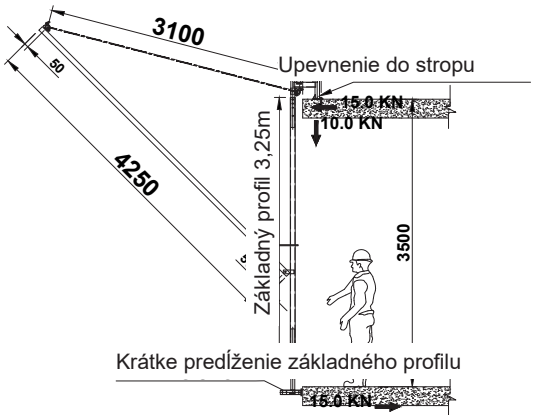

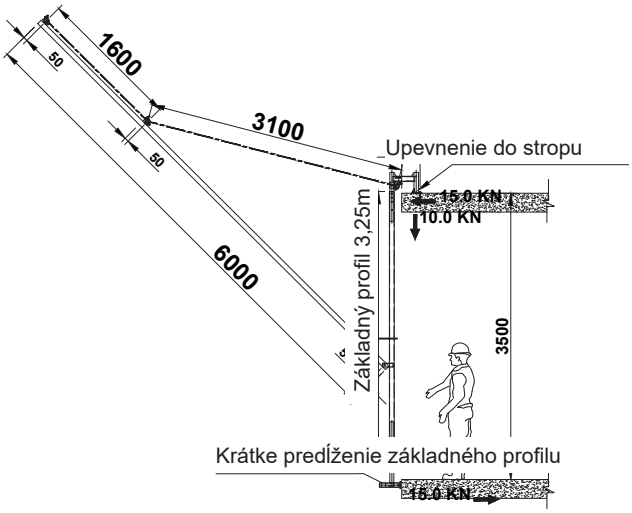

Upevnenie k lešeniu

Používa sa na prichytenie záchytnej siete Doka k lešeniam a podperným konštrukciám. Napojenie siete musí byť prevedené na zvislom nosnom prvku lešenia. Používateľ musí zaručiť, že zaťaženie od Doka siete je zohľadnené v návrhu lešenia a je ho schopné bezpečne preniesť.

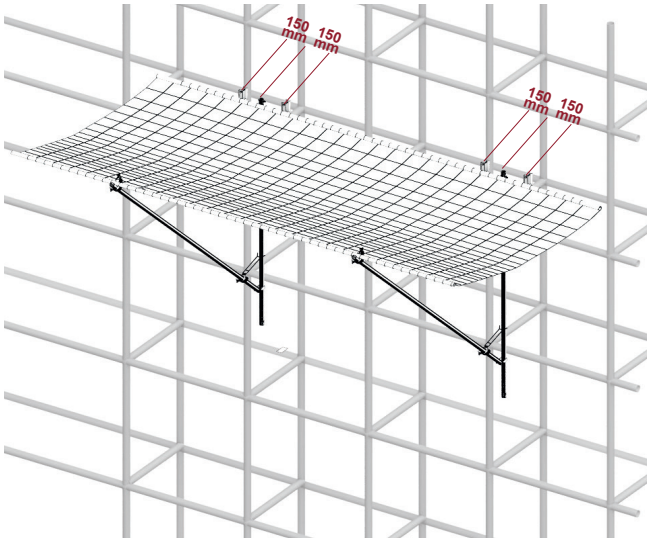

Popis	Hm.(kg)
Upevnenie k lešeniu SNF	3,35
Skrutka M12 x 90 SNF	0,11

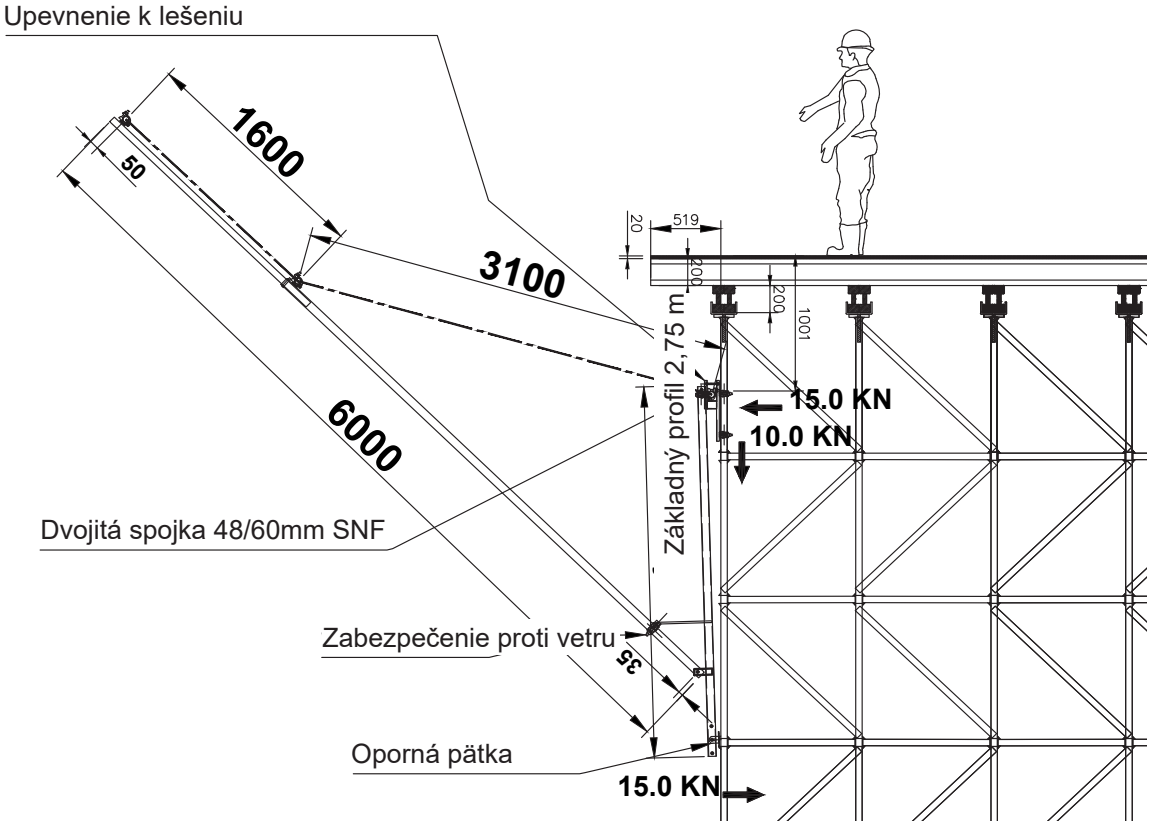

Použitie oceľovej čeľusťovej svorky

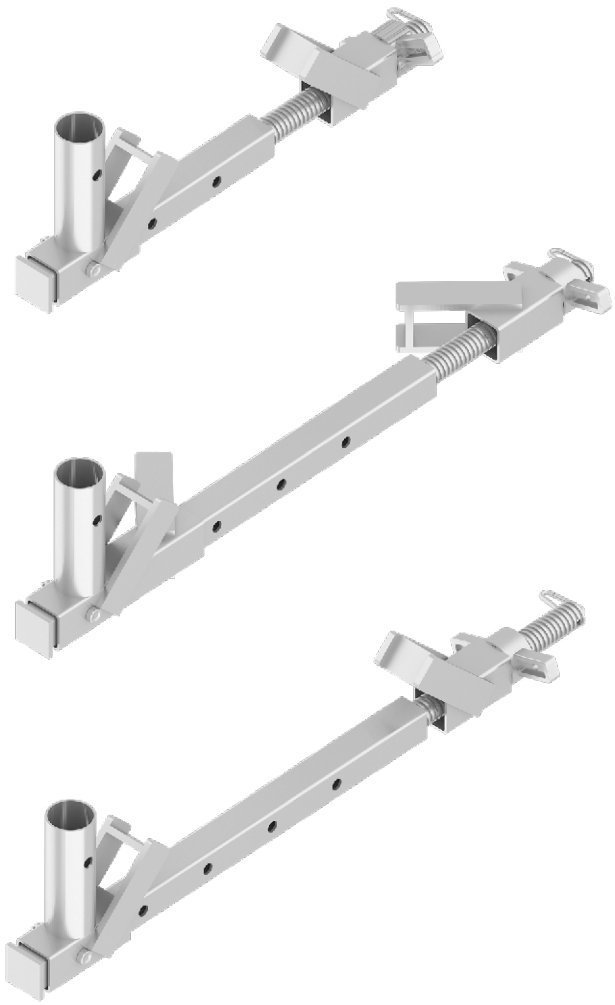

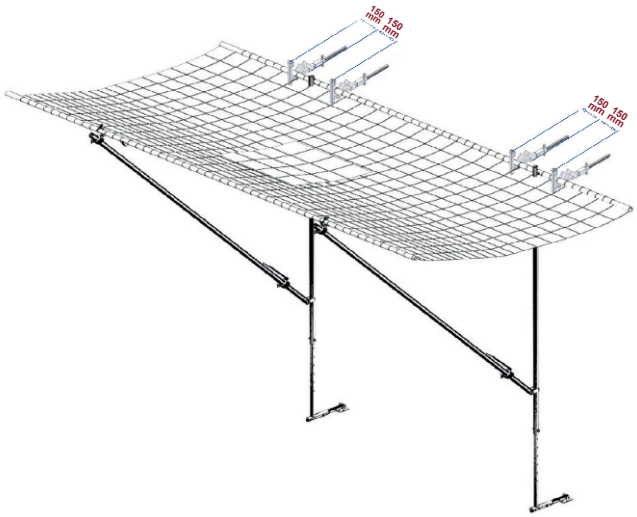

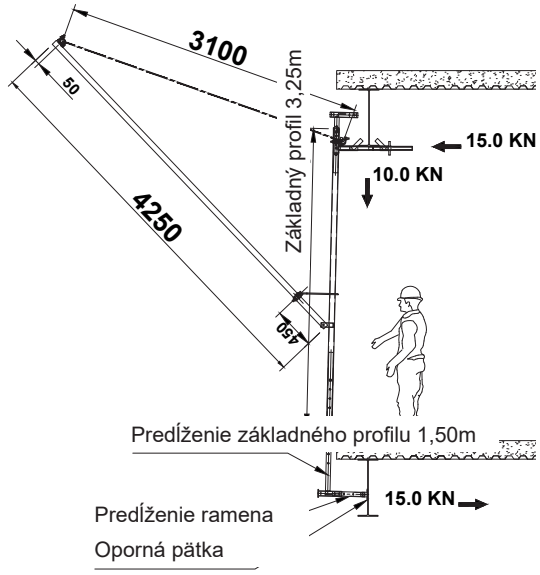

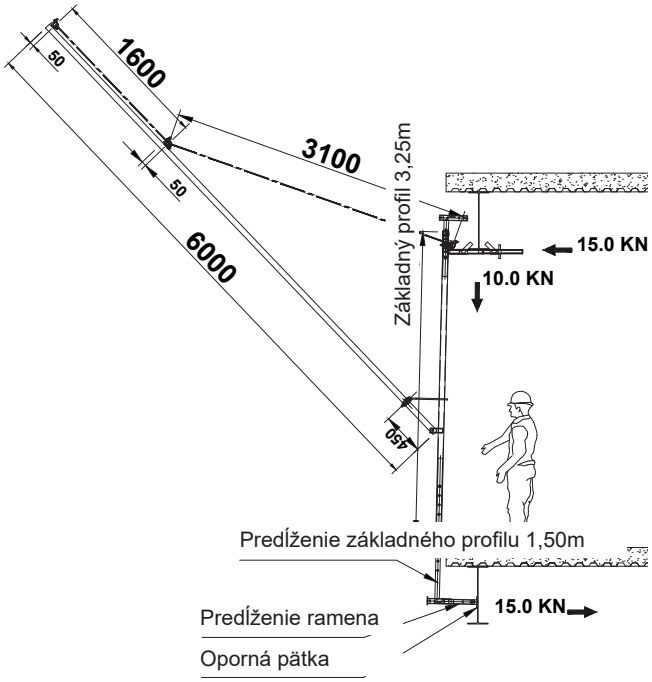

Zaťaženie vetrom

Nasledujúce faktory majú priamy vplyv na pôsobenie zaťaženia vetrom na záchytné siete Doka:

- Použitie jemnej siete debris na zachytenie jemných úlomkov
- Tvar budovy
- Výška budovy

Položka	Štandardný typ 3,1 m		Extra široký typ 4,7 m	
	Zabezpečenie proti vetru	Upevnenie	Zabezpečenie proti vetru	Upevnenie
5-20 podlaží (výška do 100 m)	—	—	✓	—
20-30 podlaží (výška 100 - 135 m)	✓	—	✓	—
30-40 podlaží (135 - 175 m)	✓	—	✓	✓
40-50 podlaží (175 - 225 m)	✓	✓	✓	✓
>50 podlaží (nad 225 m)	• ✓ *	• ✓	• ✓ *	• ✓

* Trojité záchytné siete, ktoré Doka odporúča

• Kontaktujte technickú podporu

Osobitná pozornosť sa musí venovať rohovým záchytným sieťam, pretože na rohu budovy vznikajú vzduchové víry, ktoré majú na siete výraznejší vplyv.

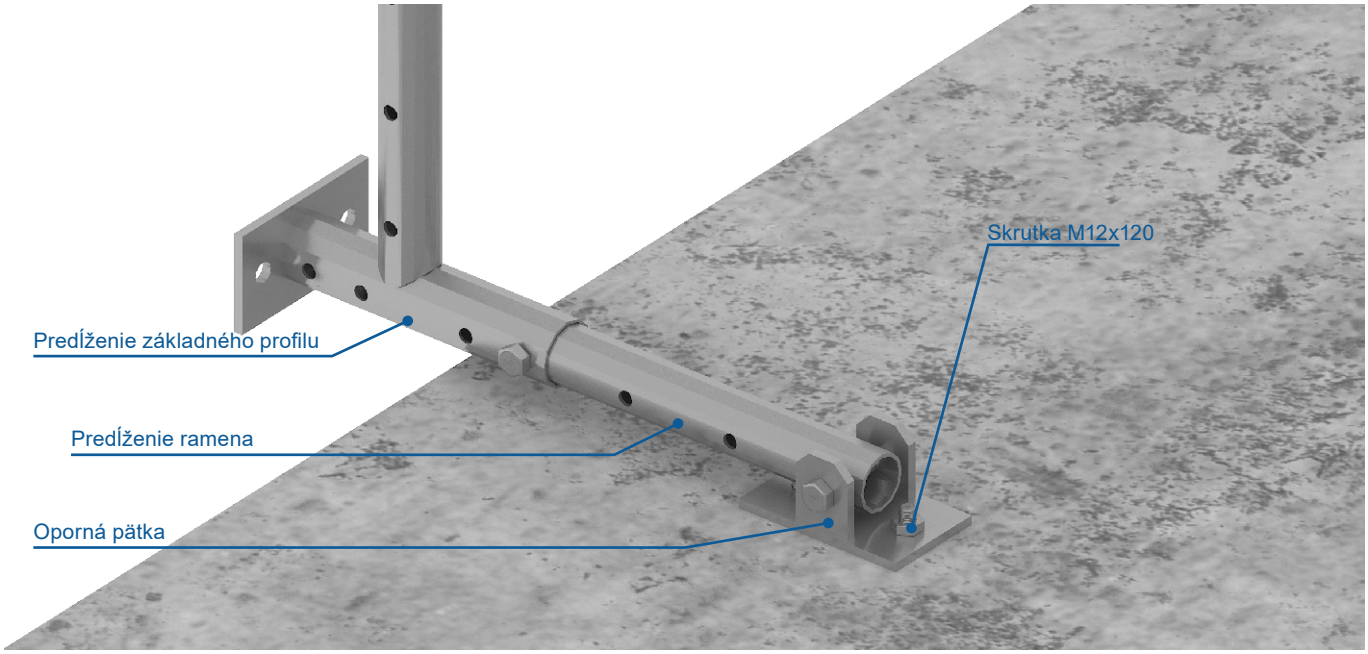

Bezpečnostný štítok záchytnej siete

Záchytné siete sú vyrobené v súlade s normou EN 1263-1.

Každá sieť sa dodáva so štítkom, ktorý obsahuje dôležité informácie pre koncového používateľa. Všetky údaje výrobcu a identifikačné číslo sú uvedené na štítku.

Koncový používateľ musí zabezpečiť, aby sa bezpečnostné siete testovali na degradáciu UV žiarením v súlade s normou EN 1263-1.
Na tento účel sú bezpečnostné siete vybavené testovacími vzorkami - pásikmi. Termín testovania je uvedený na štítku. V prípade pochybností kontaktujte spoločnosť Doka.

Designation	Standard	System	Class	Mesh Size	Mesh Configuration	Level	Net Size(m)	Testing Agency	Date of Prototype test	Rated Load	Net Material
Safety Net	EN1263-1	T	B-1	M-060	Q	L	6.30m x 3.10m	TÜV SÜD ME	21th May 2018	100KG from 7m(7.0KJ)	HTPP
Safety Net	ANSI A10.37			I-2 3/8"		L	20' 8" x 10' 2"	TÜV SÜD ME	21th May 2018	100 lbs from 23 ft (2300 ft lbs) 45KG from 7m(3.1KJ)	HTPP

SAFETY NET COMPLIANT TO:

- **EN 1263-1:2014**
- **ANSI A10.37-2016**

Register Number:

Date of Production:

Date of Delivery:

Article No. (TSS): TSFNTBYNO3163

www.tss-me.com

WARNING!

THIS SYSTEM IS NOT A PERSONNEL NET AND DOES NOT CONFORM TO ANSI A10.11

1st Test carried out												
Year	2018			2019			2020			2021		
Month	1	2	3	4	5	6	7	8	9	10	11	12
2nd Test carried out												
Year	2018			2019			2020			2021		
Month	1	2	3	4	5	6	7	8	9	10	11	12
3rd Test carried out												
Year	2018			2019			2020			2021		
Month	1	2	3	4	5	6	7	8	9	10	11	12

EL LEÓN DE ORO

Made in Spain

- Read User Instruction before use
- Do not make any changes to the net
- Flammable material, keep away from sparks, flames , fire
- Recycle responsibly

Označenie zdvíhacieho popruhu

Zdvíhacie popruhy sú klasifikované ako zdvíhacie príslušenstvo. V súlade s predpismi každej krajiny alebo územia MUSÍ konečný používateľ vykonať dôkladnú skúšku každých 6 mesiacov (odporúčané) alebo 12 mesiacov.

Zdvíhacie popruhy sú vyrábané podľa normy EN 1492-1 s bezpečným pracovným zaťažením 250 kg.

(Bezpečnostný faktor proti zlyhaniu 1:7). Berte do úvahy rozdielnu únosnosť podľa typu uviazania - uvedené na štítku. V prípade pochybností kontaktujte spoločnosť Doka.

Bezpečnosť

Kontrolný zoznam na kontrolu bezpečnostnej siete Doka

1. Skontrolujte, či sú všetky záchytné siete správne prikotvené alebo pripevnené ku konštrukcii.
2. Skontrolujte, či medzi záchytnou sieťou a konštrukciou nie sú medzery väčšie ako 100 mm.
3. Zaistite, aby prekrytie záchytných sieti medzi sebou bolo minimálne 0,75 m.
4. Všetky záchytné siete musia byť zbavené jemných úlomkov a spadnutých predmetov.
5. V prípade potreby sa musí použiť zabezpečenie proti vetru.
6. Pri vysokých konštrukciách skontrolujte, či sú záchytné siete ukotvené v hornej aj dolnej časti.
7. Skontrolujte, či sa všetky predĺženia základného profilu opierajú o strop pod nimi.

Pred opätovným použitím musí kompetentná osoba skontrolovať všetky komponenty bezpečnostných sietí. Zákazník má povinnosť viesť evidenciu ročných skúšok bezpečnostných sietí.
Po páde predmetu alebo osoby do bezpečnostných sietí musí dané jednotky skontrolovať kompetentná osoba.

Každoročná kontrola záchytných sietí Doka

- Všetky bezpečnostné siete Doka sa dodávajú kompletné s 3 testovacími vzorkami, z ktorých každá má rovnaké jedinečné ID ako bezpečnostná sieť.
- Požiadavkou normy EN je, aby sa siete testovali na degradáciu UV žiarením najmenej raz ročne. Doka môže svojim zákazníkom zabezpečiť toto testovanie.
- V závislosti od zemepisnej polohy (krajiny) je predpokladaná životnosť 2 až 4 roky.
- Termíny na testovanie vzoriek sú uvedené na štítku bezpečnostnej siete. V prípade, ak štítky chýbajú, sa musí test vykonať každých 12 mesiacov po prvom nasadení.
- Bezpečnostné siete, ktoré neprejdú skúškou alebo kontrolou, sa MUSIA zlikvidovať.

Postup čistenia záchytných sietí Doka

Dôležité pokyny na čistenie záchytnej siete Doka:

1. Doka dôrazne odporúča, aby sa záchytné siete kontrolovali a čistili každý týždeň. Poznámky ku ich kontrole nájdete v pokynoch pre týždennú kontrolu.
2. V prípade potreby sa musí pre tento proces vykonať hodnotenie rizík na pracovisku.
3. Pred začatím čistenia musí byť oblasť pod záchytnými sieťami ohraničená a musí sa zabrániť vstupu pracovníkov do tejto oblasti.
4. Zaistite, aby všetci pracovníci, ktorí sa podieľajú na čistení, mali potrebné osobné ochranné prostriedky a prostriedky ochrany pred pádom, boli spôsobilí na používanie týchto prostriedkov a boli vyškolení v oblasti výškových prác. Celý proces čistenia sa musí vykonávať spoza ochrany okrajov. Ak je kvôli čisteniu potrebné odstrániť ochranu okrajov, pracovníci musia mať oblečené osobné ochranné prostriedky proti pádu. Nezabezpečené voľné okraje je potrebné zabezpečiť tak, aby sa zabránilo neoprávnenému vstupu iných pracovníkov.
5. Pomocou dodávaného lana opatrne pritiahnite záchytné siete tak, aby všetky zachytené predmety zostali v sieti, pričom sa uistite, že v blízkosti okraja bezpečnostných sietí sa nenachádza žiadny predmet, ktorý by mohol spadnúť z okraja.
6. Ako prvé odstráňte zo siete ťažké predmety, napr. kvádre, drevené trámy, oceľové podpery a pod., a umiestnite ich do nádoby na bezpečnú likvidáciu.
7. Po odstránení ťažkých predmetov pritiahnite bezpečnostné siete tak, aby sa malé úlomky vysypali na okraj stropu. Zabezpečte, aby žiadne úlomky neprepadli cez medzeru medzi stropnou konštrukciou a záchytnou sieťou. Medzeru môžete prekryť napríklad pomocou tkaniny. Všetky úlomky vložte do nádoby na bezpečnú likvidáciu.
8. V prípade zasiahnutia siete betónom sa táto sieť musí okamžite vyčistiť a umyť.
9. V prípade, že sa na bezpečnostnej sieti už nachádza zatvrdnutý betón, musí sa táto sieť vymeniť.
10. Pri každom čistení skontrolujte, či bezpečnostné siete nie sú poškodené alebo roztrhnuté.
11. Rozložte záchytnú sieť do pracovnej polohy.

Kontrolný zoznam pre prvú kontrolu montáže záchytnej siete Doka:

Dôležité pokyny a poznámky k systému záchytných sietí Doka:

- Pred zdvihnutím siete žeriavom sa uistite, že sú všetky spojky a skrutky dotiahnuté.
- Uistite sa, že sú zdvíhacie popruhy správne namontované. Dva kusy na jednu jednotku.
- Záchytné siete musia byť ku konštrukcii ukotvené pomocou správneho upevnenia podľa špecifikácie spoločnosti Doka použitím správnych kotiev podľa špecifikácie spoločnosti Doka. Ďalšie informácie nájdete v návode na použitie a výkresoch.
- Pri otvorenej záchytnej sieti musia byť zabezpečenia proti vetru namontované na správnom mieste a zaistené.
  Podrobnejšie informácie nájdete v návode na použitie.
- Zaistite, aby konštrukcia, na ktorej sú namontované záchytné siete (strop, steny, lešenie a pod.), bola schopná uniesť dané zaťaženie.
  Poraďte sa so stavebným inžinierom.
- Medzi bezpečnostnými sieťami zaistite vzájomné prekrytie minimálne 0,85 m.
- V prípade vysokých stavieb a stavieb vystavených silnému vetru sa uistite, že sú záchytné siete ukotvené hore aj dolu. Ďalšie pokyny nájdete v návode na použitie.
- Montéri musia zabezpečiť, aby obsluha žeriavu zdvíhala jednotky na svoje miesto pod vedením vedúceho obsluhy žeriavov a aby všetky strany medzi sebou komunikovali.

Dátum inštalácie:
Miesto inštalácie:
Kontrolu vykonal:
Dátum a podpis:
Názov projektu:

Kontrolný zoznam pre týždennú kontrolu záchytnej siete Doka:

Dôležité pokyny a poznámky k systému záchytných sietí Doka:

- Uistite sa, že sú zdvíhacie popruhy neporušené a nemajú viac ako 6 mesiacov. Vždy používajte zdvíhacie popruhy vyrobené na daný účel.
- Uistite sa, že kotevné skrutky sú utiahnuté a nikto s nimi nemanipuloval. Vždy používajte kotevné skrutky určené spoločnosťou Doka.
- Zabezpečte, aby nedošlo k poškodeniu kovovej konštrukcie záchytnej siete a zabezpečení proti vetru. Žiadna časť konštrukcie nesmie byť viditeľne zdeformovaná.
- Ak sa očakáva silný vietor, dajte siete do zvislej polohy a zabezpečte ich.
- Záchytné siete musia byť zbavené akéhokoľvek betónu a jemných úlomkov. Ak sa v bezpečnostnej sieti nachádza čerstvý betón, musí sa sieť okamžite vyčistiť.
- Je potrebné skontrolovať, či nie sú záchytné siete poškodené alebo roztrhané. V prípade pádu ťažkých predmetov do záchytnej siete je potrebné to oznámiť spoločnosti Doka.
- Medzi bezpečnostnými sieťami zaistite vzájomné prekrytie minimálne 0,75m.

Dátum inštalácie:
Miesto inštalácie:
Kontrolu vykonal:
Dátum a podpis:
Názov projektu:

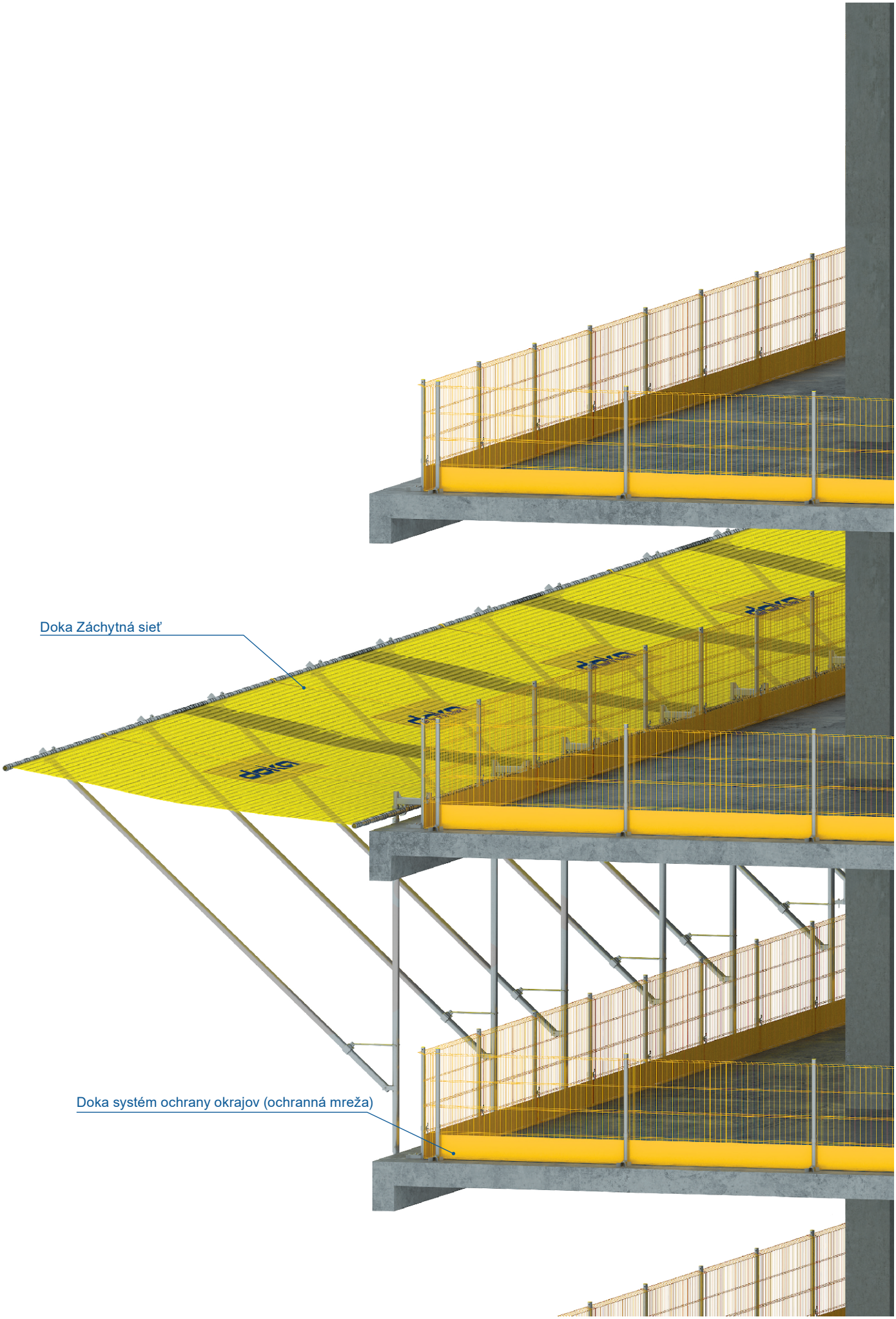
Doka Záchytná sieť
Doka systém ochrany okrajov (ochranná mreža)

doka
TWNER-A
DAMAC
HOIST-1
HOIST-2
SAFETY

[kg]

Záchytná sieť 3,10x5,85m SNF2 29,80
Záchytná sieť 3,10x4,00m SNF2 20,50

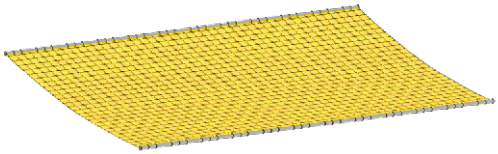

584760000
584761000

Záchytná sieť extra široká 4,80x5,85m SNF2 43,70
Záchytná sieť extra široká 4.80x4.00m SNF2 29,90

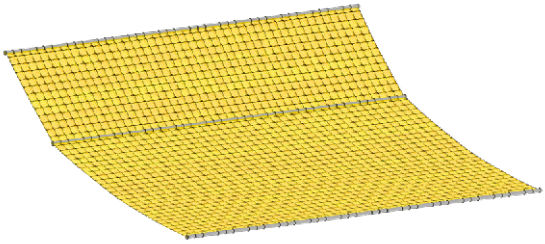

584762000
584763000

Upevnenie do steny SNF2 2,20

584772000

Upevnenie do stropu ploché SNF2 2,40

584773000

Opora SNF2 6,20

584775000

[kg]

Oporná pätka SNF2 1,00

vrátane jednej skrutky M12 x 90 + Nylok matice M12

584782000

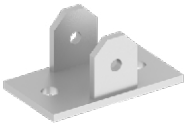

Predĺženie ramena SNF2 1,60

vrátane jednej skrutky M12 x 90 + Nylok matice M12

584781000

Upevnenie k lešeniu SNF2 3,20

584774000

[kg]

Montážny stojan SNF2 5,00

584786000

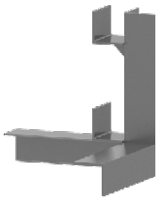

Kotevná skrutka M12x120 SNF2 0,10

Určené len na jedno použitie!

584785000

Zdvíhací popruh SNF2 0,15

584784000

[kg]

Dvojitá spojka 48/60mm SNF2 1,40
Dvojitá spojka 48/48mm SNF2 1,00

584776000
584777000

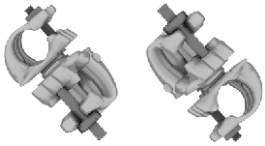

Zabezpečenie proti vetru SNF2 1,60

584778000

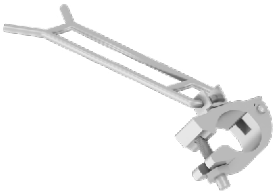

Predĺženie základného profilu 0,75m SNF2 4,00
Predĺženie základného profilu 1,50m SNF2 6,00

584771000
584770000

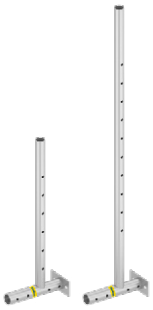

Základný profil 2,75m SNF2 16,8
Základný profil 3.25m SNF2 14,4

vrátane 3 sád skrutky M12 x 90 + Nylok matice M12

584768000
584769000

Diagonálna rúra 4,25m SNF2 7,00

584779000

Horizontálna rúra 4,00m SNF2 9,6
Horizontálna rúra 5,85m SNF2 6,6
Predĺženie diagonálnej rúry SNF2 2,86

584788000
584787000
584780000

Na celom svete vo vašej blízkosti
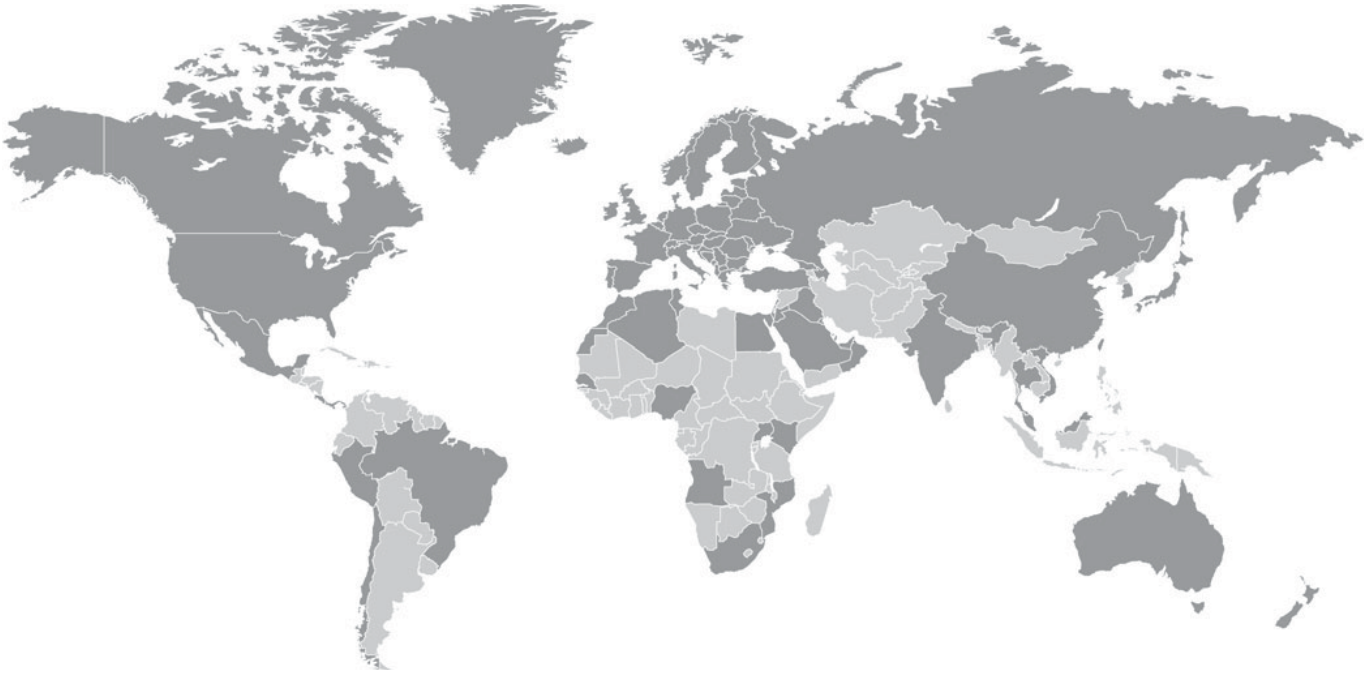
Doka patrí k podnikom s vedúcim postavením na celom svete vo vývoji, výrobe a v odbyte debniacej techniky pre všetky oblasti výstavby.
S viac ako 160 predajnými a logistickými miestami vo vyše 70 krajinách disponuje skupina Doka Group výkonnou predajnou sieťou a zaručuje tým rýchlu a profesionálnu prípravu materiálu a technickú podporu.
Skupina Doka Group je podnikom skupiny Umdasch Group a na celom svete zamestnáva viac ako 6000 zamestnankýň a zamestnancov.