999809021 - 08/2022
ro

doka

Tehnica cofrajelor.

Cofraj pentru fundaţie Framax Xlife

Cofrajul cu panouri Framax Xlife

Informaţii pentru utilizator

Instrucţiuni de montare şi utilizare

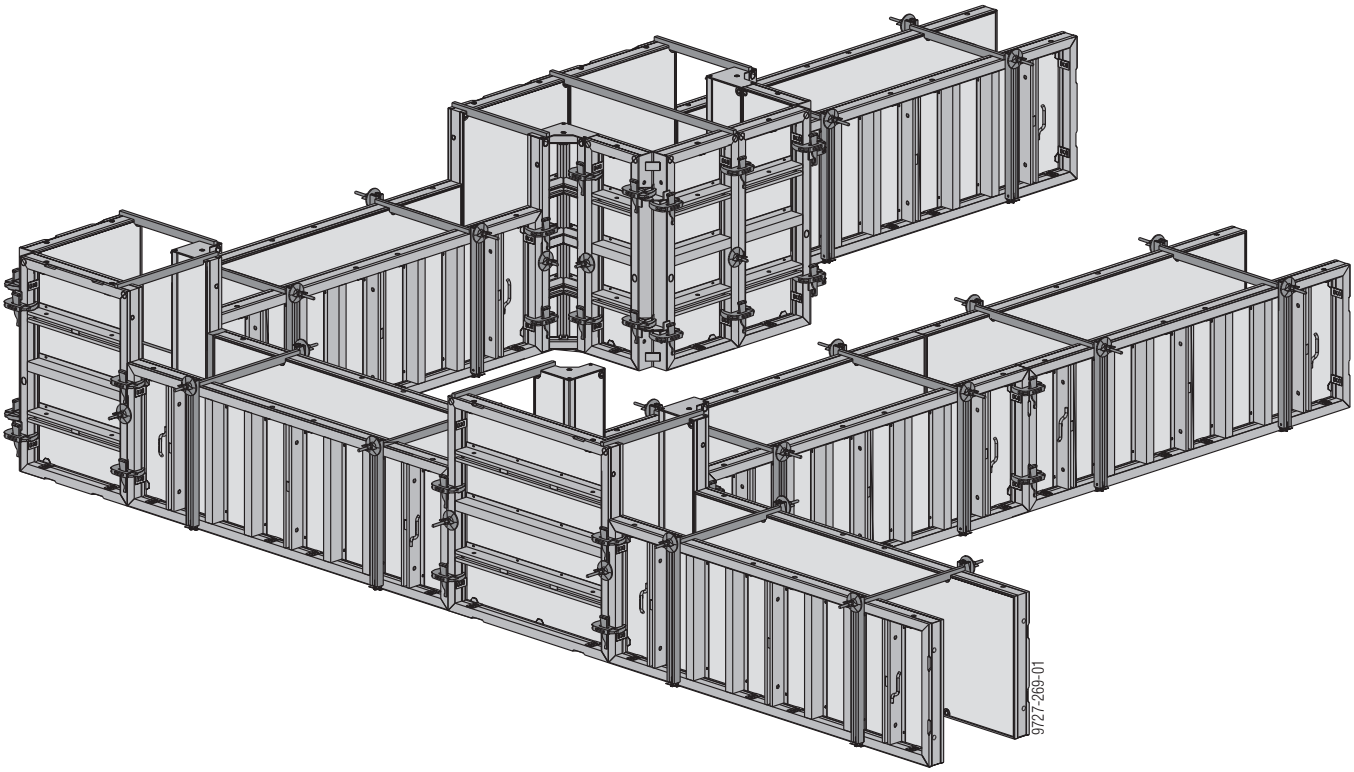

© by Doka GmbH, A-3300 Amstetten

Descrierea sistemului

Elementele Framax Xlife permit utilizarea inclusiv la fundaţii.

Acest lucru se dovedeşte deosebit de avantajos atunci când aceleaşi elemente se utilizează ulterior pentru cofrarea în zona pereţilor. Fundaţiile pot fi cofrate cu toate elementele, orizontal sau vertical. Pentru racordare sunt suficienţi cleştii rapizi şi o lovitură de ciocan. Compensările de lungime şi colţurile se rezolvă la fel de uşor ca la peretele normal. Caracterul practic al pieselor suplimentare înlesnește munca în mod considerabil.

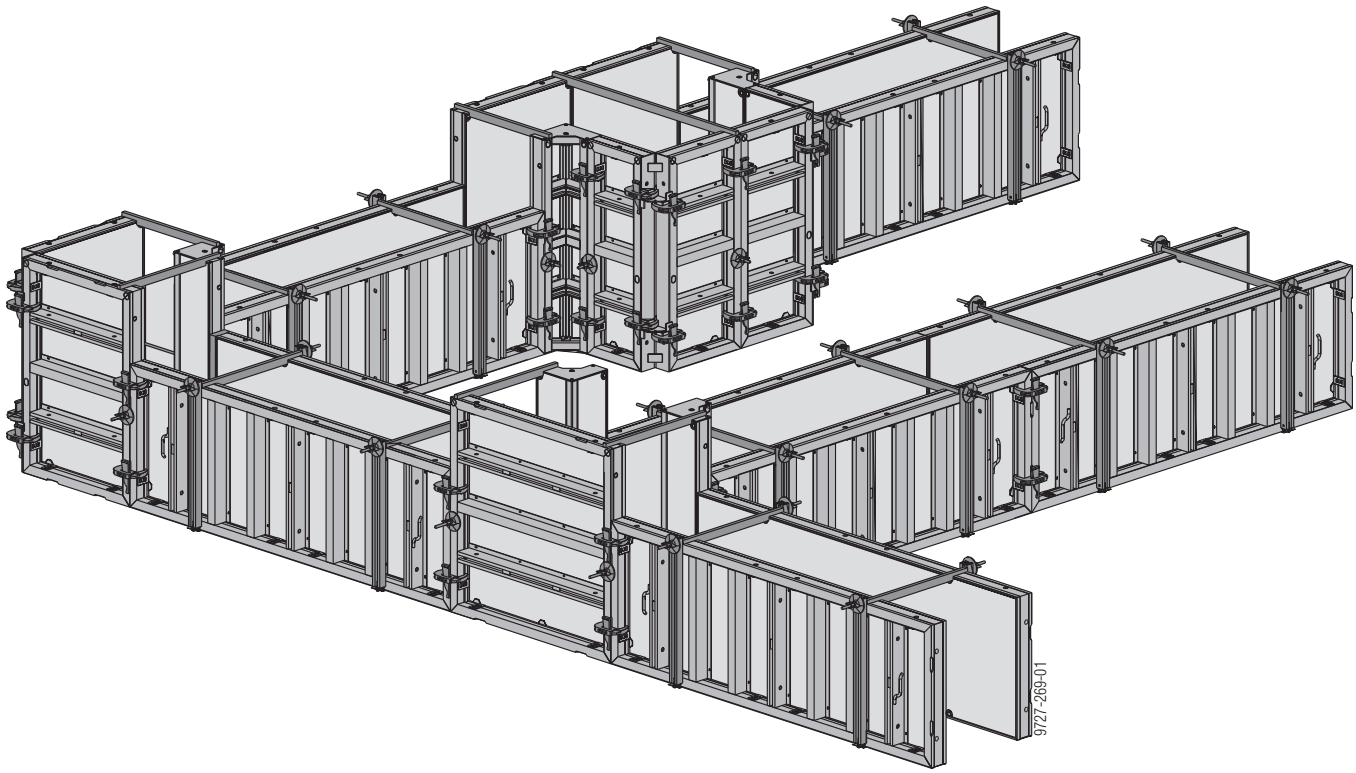

MENȚIUNE

Prezentul document este valabil numai împreună cu documentul de bază - Informaţii pentru utilizatori
"Cofrajul cu panouri Framax Xlife"!

Ancorare

Notă:
Închideți conurile de ancorare necesare cu **dopuri de ancorare Kombi R20/25**.

Fixare în partea superioară

Numărul tijelor de ancorare pentru un panou Framax Xlife în poziţie orizontală:

Lungimea panoului	Înălţimea de betonare	Clește de ancorare resp. Colţar de ancorare
2,70 m	până la 1,35 m	2
	până la 0,90 m	2
3,30 m	până la 1,35 m	3 (2*)
	până la 0,90 m	2

* ... valabil pentru colţar de ancorare

Numărul tijelor de ancorare pentru un panou Framax Xlife în poziţie verticală:

Lăţimea panourilor	Clește de ancorare resp. Colţar de ancorare
1,35 m	1
0,30 până la 0,90 m	1**

** ... doar la fiecare al doilea panou

Clește de ancorare

- Ancoraj peste panou (amplasat deasupra betonului)
- ancoraj solicitat atât la întindere, cât și compresiune
- grosime perete reglabilă în pași de 5 mm
- pentru cofraje de fundație până la înălțimea de 1,35 m

Reglarea grosimii peretelui la capul de ancoră:

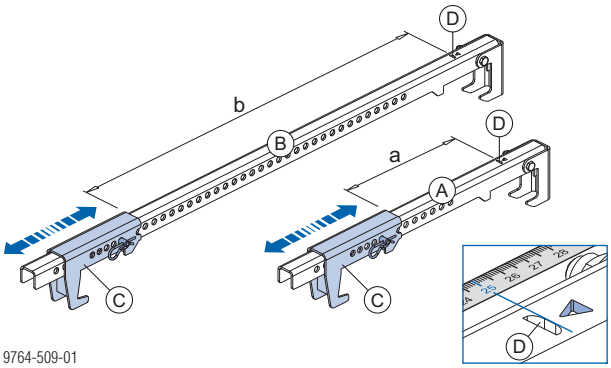

a ... 15 - 40 cm
b ... 15 - 100 cm

A	Clește de ancorare 15-40cm
B	Clește de ancorare 15-100cm
C	Unitate de reglare
D	Crestătură = punct de măsurare

Clește de ancorare Framax:
Forţă de tracţiune adm.: 10 kN
Forţă de presiune: 10 kN

Colţar de ancorare

- Ancoraj peste panou (amplasat deasupra betonului)
- Distanțe ancore la alegere

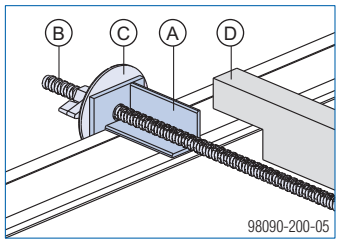

A	Colţar de ancorare Framax
B	Tijă ancorare 15,0mm
C	Placă Super 15,0
D	Distanţier din lemn

Colţar de ancorare Framax:
Forţă portantă admis.: 15 kN

Pentru a preveni murdărirea tijelor de ancorare aflate în partea de sus, recomandăm utilizarea țevilor din plastic de 22 mm.

Ancoră inferioară

Intinzător fundaţie şi Bandă perforată

- Grosimi perete realizabile în pași de 5 cm

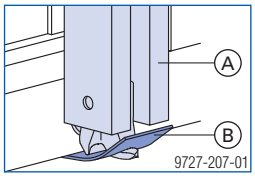

A Intinzător fundaţie Framax
B Bandă perforată Doka 50x2,0mm 25m (nerecuperabil)

Încărcarea admisă pentru un punct de ancorare cu întinzătorul de fundație Framax și banda perforată Doka este de **12 kN**.

Bandă perforată Doka 50x2,0mm 25m

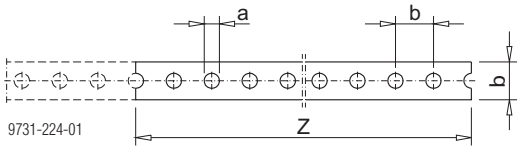

a ... 18 mm
b ... 50 mm
Z ... Lungime secțiune: grosimea peretelui + 40 cm

Număr întinzătoare de fundație și benzi perforate:

Lungimea panoului	Înălţimea de betonare	Intinzător fundaţie şi Bandă perforată
2,70 m	până la 1,20 m	3
	până la 0,90 m	2
3,30 m	până la 1,20 m	4
	până la 0,90 m	2

Șpraițuire (pe șantier)

La o excavație prea îngustă, ancora inferioară poate fi înlocuită cu o șpraițuire pe șantier.

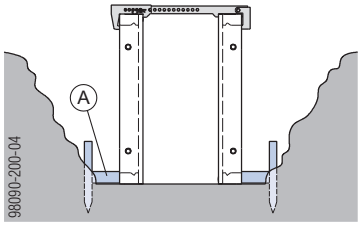

A Șpraițuire

Talpă fixare și ancoră expres

- fără asigurarea distanței din construcție
- fără ancoră în beton
- fără ancoră în banda pentru rosturi
- Sunt posibile fundații bloc

MENȚIUNE

Utilizaţi talpă de fixare Framax doar pe plăcile de fundare şi pe planşeele de beton.

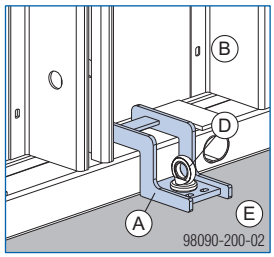

A Talpă fixare Framax
B Panou Framax Xlife
D Ancoră Expres Doka 16x125mm
E Plăcii de fundare / planşeu din beton

➤ Agățați talpa de fixare pe profilul ramei și fixați cu ancora expres Doka 16x125mm.

Vă rugăm să respectaţi instrucţiunile de montare "Ancora Expres Doka 16x125mm"!

Înainte de găurirea alezajelor pentru ancorele expres fixați temporar talpa de fixare Framax (găuri longitudinale 8x12 mm integrate).
de ex: cu cuie din oțel sau bolțuri dintr-un ciocan cu aer comprimat sau un aparat de fixat bolțuri.

Dimensionare

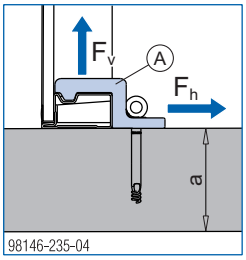

a ... min. 20 cm
Distanţa de la margine la muchia exterioară a panoului: min. 15 cm

A Talpă fixare Framax

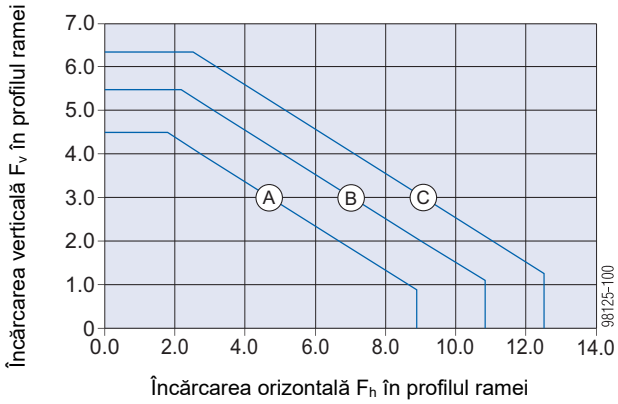

	Rezistenţa caracteristică la compresiune a betonului stabilită pe $f_{ck,cube}$	Încărcarea max.	
		F_{exis}	F_d
(A)	10 N/mm² (beton C8/10)	9,2 kN	13,8 kN
(B)	15 N/mm² (beton C12/15)	11,2 kN	16,8 kN
(C)	20 N/mm² (beton C16/20)	12,9 kN	19,4 kN

Montajul cofrajului pentru fundaţii

Înălţimea de betonare până la 0,90 m

Până la o lățime a panoului de 0,90 m, întinzătorul de fundație permite ancorarea pe beton.

panou orizontal cu lățimea 0,90 m:

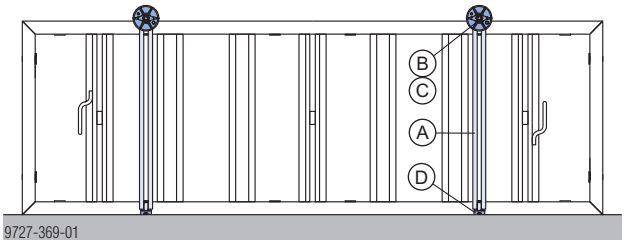

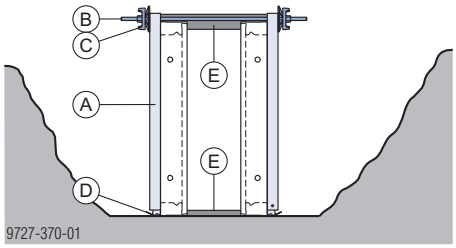

A	Intinzător fundaţie Framax
B	Tijă ancorare 15,0mm
C	Placă Super 15,0
D	Bandă perforată Doka
E	Distanţier din lemn

De ex.: Lăţimea panoului 0,45 + 0,30m

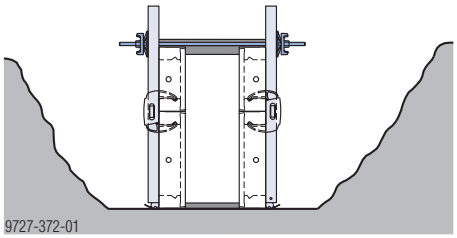

Înălţimea de betonare până la 1,20 m

În profilurile riglei panourilor 1,35x2,70m întinzătoarele de fundație sunt fixate cu **șuruburi de rigidizare Framax 4-8cm**.

panou orizontal cu lățimea 1,35 m:

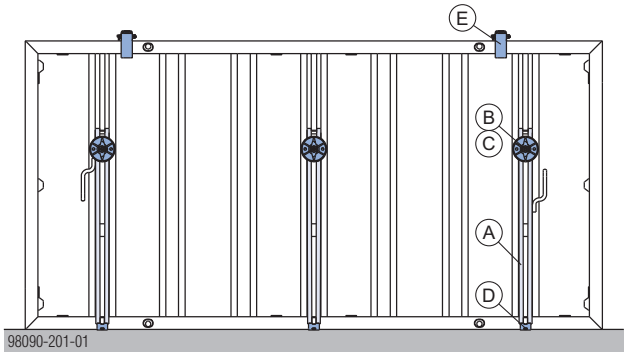

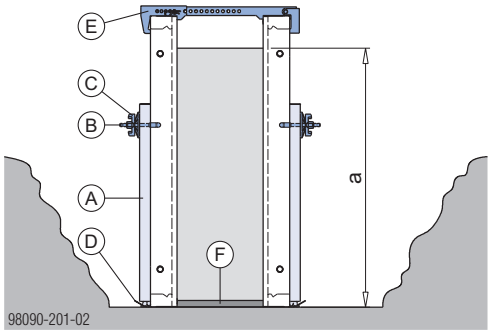

a ... max. 120 cm

A	Intinzător fundaţie Framax
B	Surub de rigidizare Framax 4-8cm
C	Placă Super 15,0
D	Bandă perforată Doka
E	Clește de ancorare Framax resp. colţar de ancorare Framax*)

*) + Tijă de ancorare 15,0mm + placă Super 15,0 + distanţier din lemn

Înălţimea de betonare până la 1,35 m

În exemplul reprezentat este suficientă o ancoră pe înălțime.

panou vertical cu înălțimea 1,35m:

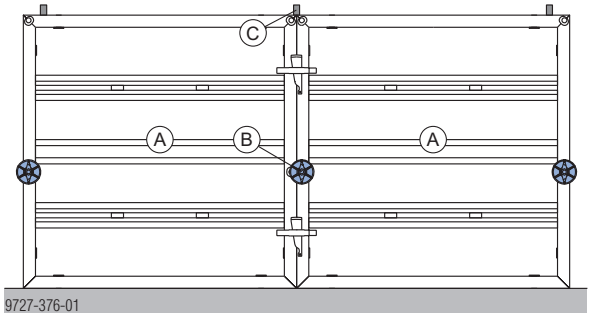

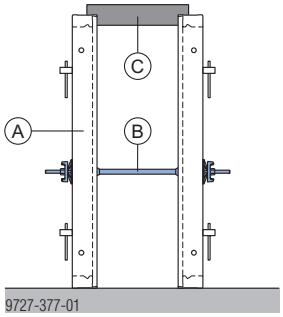

A	Panou Framax Xlife 1,35x1,35m
B	Sistem de ancorare 15,0
C	Distanţier din lemn resp. clește de ancorare Framax

MENȚIUNE

Asigurați realizarea atentă a distanțierului din lemn!

Variantă cu talpă fixare și ancoră expres

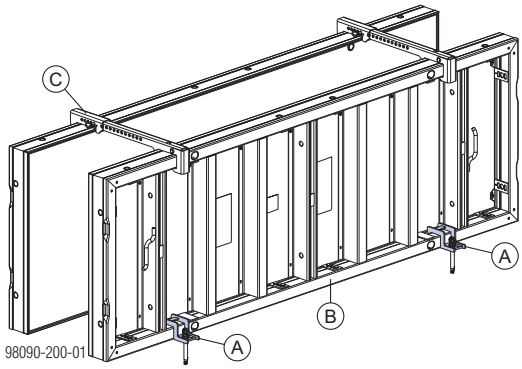

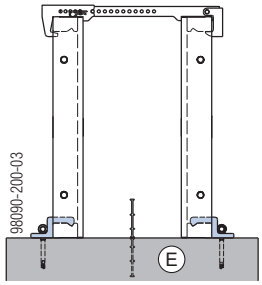

A	Talpă fixare Framax + ancoră expres Doka 16x125mm
B	Panou Framax Xlife
C	Clește de ancorare Framax
E	Plăcii de fundare / planşeu din beton

Sprijinirea panourilor

Cu ajutorul distanțierului atașabil și al unei sprijiniri cu lemn în șantier, panourile pot fi stabilizate în siguranță.

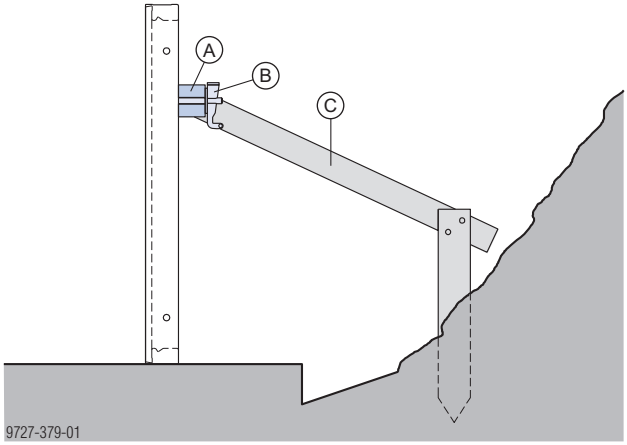

A	Lemn de ancorare
B	Blocaj cu pană Framax
C	Pardoseală din lemn

închiderea de cofraj cu fermă de sprijinire

Ferma de sprijinire servește la realizarea de cofraje unilaterale, de până la 1,20 m înălțime, fără ancore (de ex. cofrajul de contur al plăcilor de fundație).

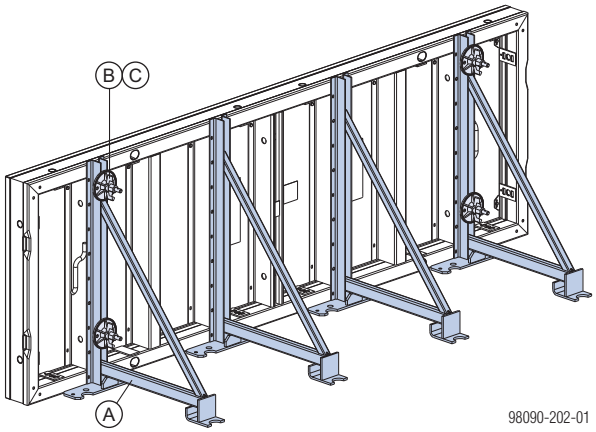

A	Fermă sprijinire
B	Surub de rigidizare Framax 4-8cm
C	Placă Super 15,0

MENȚIUNE

Forţele orizontale şi verticale trebuie descărcate prin măsuri adecvate!

de ex.:

- 2 buc. cuie de împământare per fermă de sprijinire.
- Înșurubare cu dibluri în stratul de egalizare.

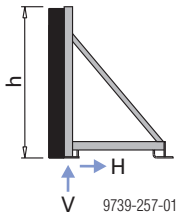

Înălţimea de betonare **h** [m]	Zonă de influenţă [m]	forţa verticală **V** [kN]	Forţa orizontală **H** [kN]
0,30	3,00	0,00	3,40
0,45	3,00	0,20	7,60
0,60	1,80	1,00	8,10
0,75	1,15	1,80	8,10
0,90	0,80	2,60	8,10
1,05	0,60	3,40	8,10
1,20	0,45	4,10	8,10

	[kg]	Articolul nr.
Clește de ancorare Framax 15-40cm lungime: 72 - 81 cm	**4,2**	**588969000**
Clește de ancorare Framax 15-100cm lungime: 131 - 141 cm	**6,1**	**588970000**

Framax-Kopfanker

zincat, acoperit în strat cu pulbere

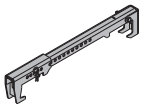

Colţar de ancorare Framax Framax-Ankerhaltewinkel	**1,4**	**588188000**

vopsită albastru
lăţime: 9 cm
înălţime: 13 cm

Intinzător fundaţie Framax 0,90m Framax-Fundamentspanner 0,90m	**4,9**	**588141000**

zincată

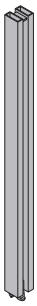

Surub de rigidizare Framax 4-8cm Framax-Klemmschraube 4-8cm	**0,39**	**588107000**

zincată
lungime: 19 cm

Bandă perforată Doka 50x2,0mm 25m Doka-Lochband 50x2,0mm 25m	**17,0**	**588206000**

Talpă fixare Framax Framax-Bodenhalter	**0,87**	**588628000**

zincată
lungime: 17,6 cm
lăţime: 7,7 cm

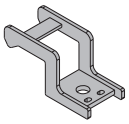

Ancoră expres Doka 16x125mm Doka-Expressanker 16x125mm	**0,31**	**588631000**

zincată
lungime: 18 cm
Respectaţi instrucţiunile de montaj!

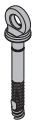

Diblu Doka 16mm Doka-Coil 16mm	**0,009**	**588633000**

zincată
diametru: 1,6 cm

Lemn de ancorare Anklemmholz	**0,70**	**176030000**

geluit galben
lăţime: 10 cm

	[kg]	Articolul nr.
Fermă sprijinire Abstützwinkel	**10,7**	**588477000**

zincată
lungime: 66 cm
lăţime: 37 cm
înălţime: 91 cm

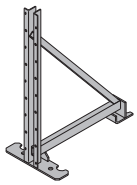

Sistem de ancorare 15,0

Tijă ancorare 15,0mm zincată 0,50m	**0,72**	**581821000**
Tijă ancorare 15,0mm zincată 0,75m	**1,1**	**581822000**
Tijă ancorare 15,0mm zincată 1,00m	**1,4**	**581823000**
Tijă ancorare 15,0mm zincată 1,25m	**1,8**	**581826000**
Tijă ancorare 15,0mm zincată 1,50m	**2,2**	**581827000**
Tijă ancorare 15,0mm zincată 1,75m	**2,5**	**581828000**
Tijă ancorare 15,0mm zincată 2,00m	**2,9**	**581829000**
Tijă ancorare 15,0mm zincată 2,50m	**3,6**	**581852000**
Tijă ancorare 15,0mm zincată .....m	**1,4**	**581824000**
Tijă ancorare 15,0mm netratată 0,50m	**0,73**	**581870000**
Tijă ancorare 15,0mm netratată 0,75m	**1,1**	**581871000**
Tijă ancorare 15,0mm netratată 1,00m	**1,4**	**581874000**
Tija ancorare 15,0mm netratata 1,25m	**1,8**	**581886000**
Tijă ancorare 15,0mm netratată 1,50m	**2,1**	**581876000**
Tijă ancorare 15,0mm netratată 1,75m	**2,5**	**581887000**
Tijă ancorare 15,0mm netratată 2,00m	**2,9**	**581875000**
Tijă ancorare 15,0mm netratată 2,50m	**3,6**	**581877000**
Tijă ancorare 15,0mm netratată 3,00m	**4,3**	**581878000**
Tijă ancorare 15,0mm netratată 3,50m	**5,0**	**581888000**
Tijă ancorare 15,0mm netratată 4,00m	**5,7**	**581879000**
Tijă ancorare 15,0mm netratată 5,00m	**7,2**	**581880000**
Tijă ancorare 15,0mm netratată 6,00m	**8,6**	**581881000**
Tijă ancorare 15,0mm netratată 7,50m	**10,7**	**581882000**
Tijă ancorare 15,0mm netratată .....m	**1,4**	**581873000**

Ankerstab 15,0mm

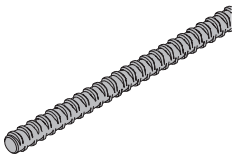

DIN 18216

Placă Super 15,0 Superplatte 15,0	**1,1**	**581966000**

zincată
înălţime: 6 cm
diametru: 12 cm
deschidere cheie: 27 mm

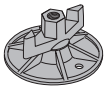

DIN 18216

Piuliţă fluture 15,0 Flügelmutter 15,0	**0,31**	**581961000**

zincată
lungime: 10 cm
înălţime: 5 cm
deschidere cheie: 27 mm

DIN 18216

Piuliţă hexagonală 15,0 Sechskantmutter 15,0	**0,23**	**581964000**

zincată
lungime: 5 cm
deschidere cheie: 30 mm

DIN 18216

Placă de presiune Framax 6/15 Framax-Druckplatte 6/15	**0,80**	**588183000**

zincată

Piuliţă stea 15,0 G Sternmutter 15,0 G	**0,43**	**587544000**

zincată
lăţime: 10 cm
înălţime: 5 cm
deschidere cheie: 26 mm

	[kg]	Articolul nr.
Placă ancorare de colţ 12/18 Winkelplatte 12/18 zincată 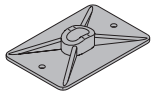	**1,5**	**581934000** DIN 18216
Distanţier 20cm **Distanţier 25cm** **Distanţier 30cm** Distanzhalter PE gri albastru 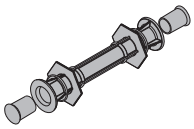	**0,04** **0,05** **0,06**	**581907000** **581908000** **581909000**
Tub material plastic 22mm 2,50m Kunststoffrohr 22mm 2,50m PVC gri diametru: 2,6 cm 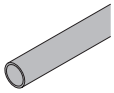	**0,45**	**581951000**
Con universal 22mm Universal-Konus 22mm gri diametru: 4 cm 	**0,005**	**581995000**
Dop ancorare 22mm Verschlussstopfen 22mm PE gri 	**0,003**	**581953000**
Cap protecţie tijă ancorare 15,0/20,0 Schutzkappe 15,0/20,0 galbenă lungime: 6 cm diametru: 6,7 cm 	**0,03**	**581858000**
Cheie tijă ancorare 15,0/20,0 Ankerstabschlüssel 15,0/20,0 zincată 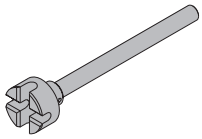	**1,8**	**580594000**
Cheie cu clichet SW27 Freilaufknarre SW27 fosfat de mangan lungime: 30 cm 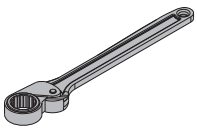	**0,49**	**581855000**
Cheie tubulară 27 0,65m Steckschlüssel 27 0,65m zincată 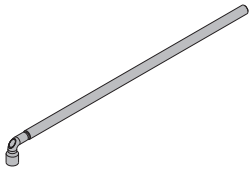	**1,9**	**581854000**

[kg]	Articolul nr.

Aproape de dumneavoastră, oriunde în lume

Doka este unui dintre liderii mondiali în domeniul dezvoltării, producţiei şi comercializării tehnicii de cofrare în toate sectoarele din domeniul construcţiilor.

Având peste 160 de locaţii de comercializare şi logistică în peste 70 de ţări, Doka Group dispune de o reţea de comercializare performantă şi garantează astfel punerea la dispoziţie rapidă şi profesională a materialului şi a suportului tehnic.

Doka Group este parte a Umdasch Group şi are peste 6000 de angajaţi şi angajate le nivel mondial.

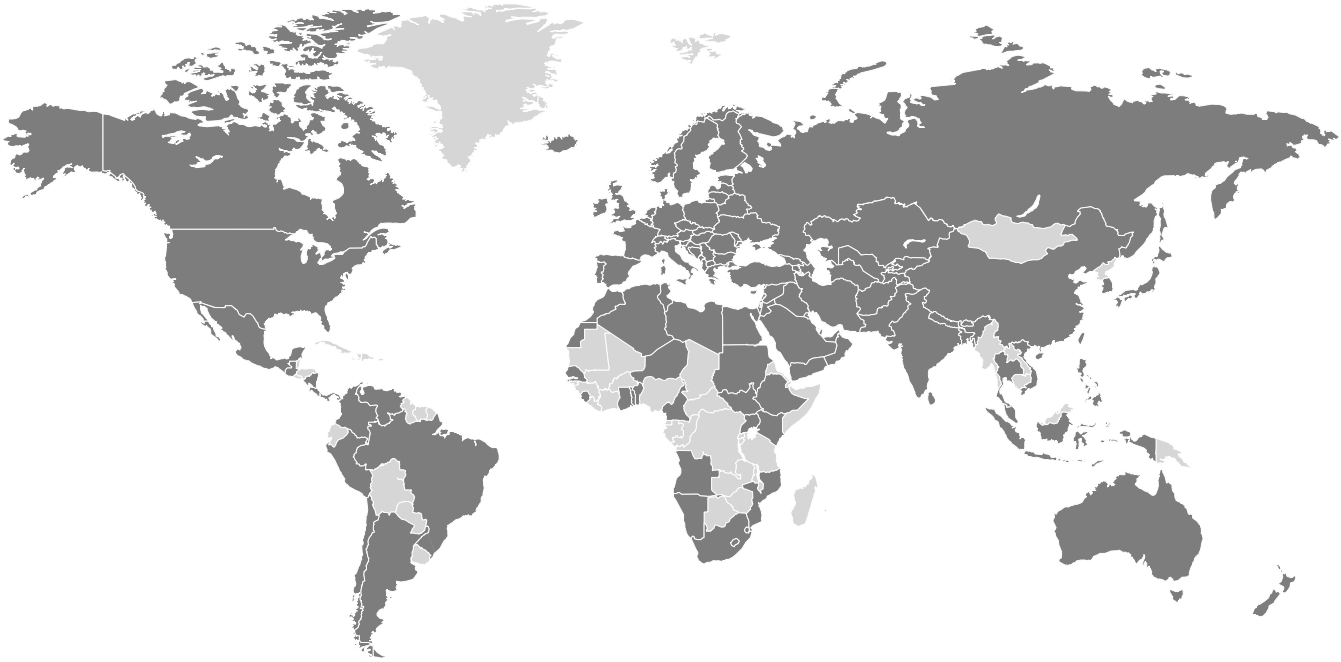

www.doka.com/framax-xlife