999809003 - 03/2019
fr

doka

Les techniciens du coffrage.

Coffrage de fondations Framax Xlife

Coffrage-cadre Framax Xlife

Information à l'attention de l'utilisateur

Instructions de montage et d'utilisation

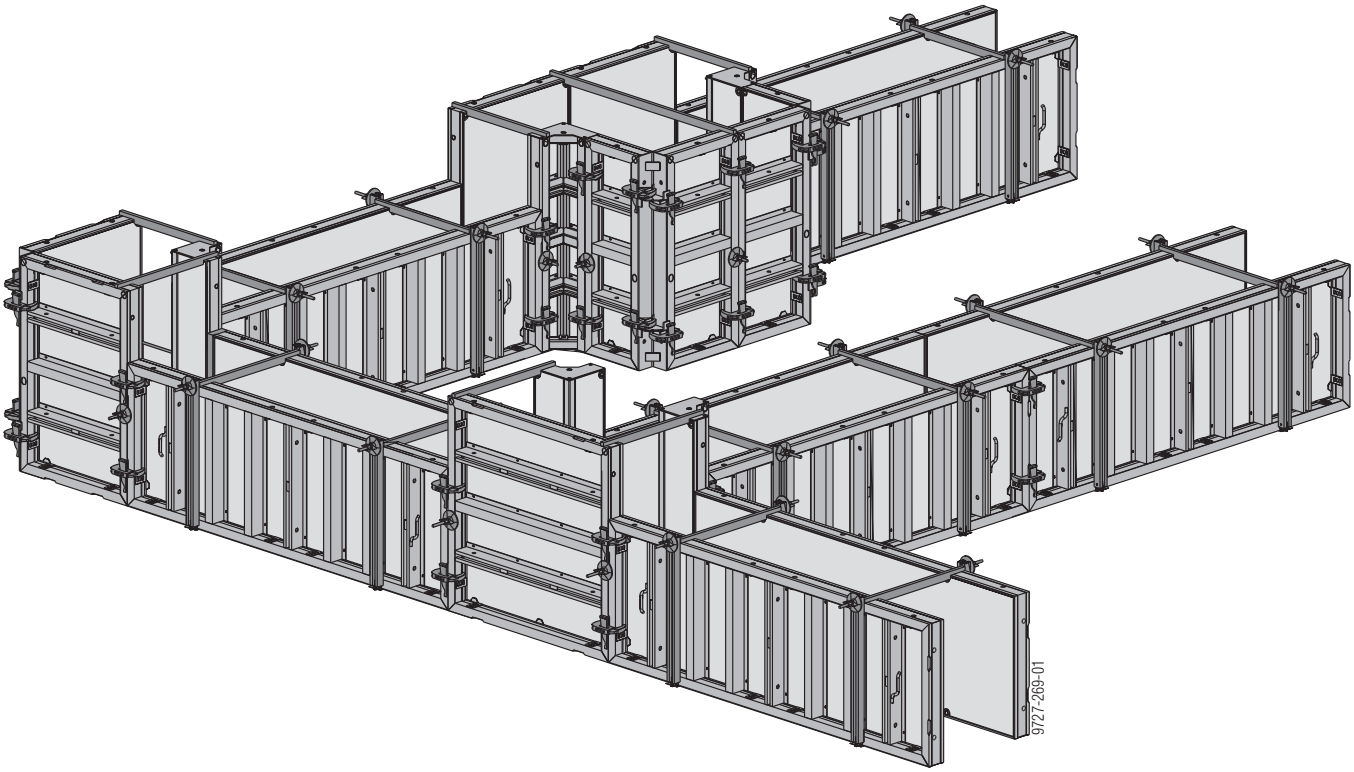

© by Doka GmbH, A-3300 Amstetten

Description du système

Les panneaux Framax Xlife peuvent également s’utiliser pour les fondations.

Cette solution s’avère particulièrement avantageuse lorsqu’il est possible de coffrer les voiles avec les même panneaux. Vous pouvez maintenant procéder au coffrage rapide des fondations avec les panneaux couchés ou debout. Le serrage rapide et un simple coup de marteau suffisent pour assembler les panneaux. Les compensations en longueur et les angles trouvent une solution aussi facile que pour un voile normal. Des pièces supplémentaires pratiques facilitent considérablement la tâche.

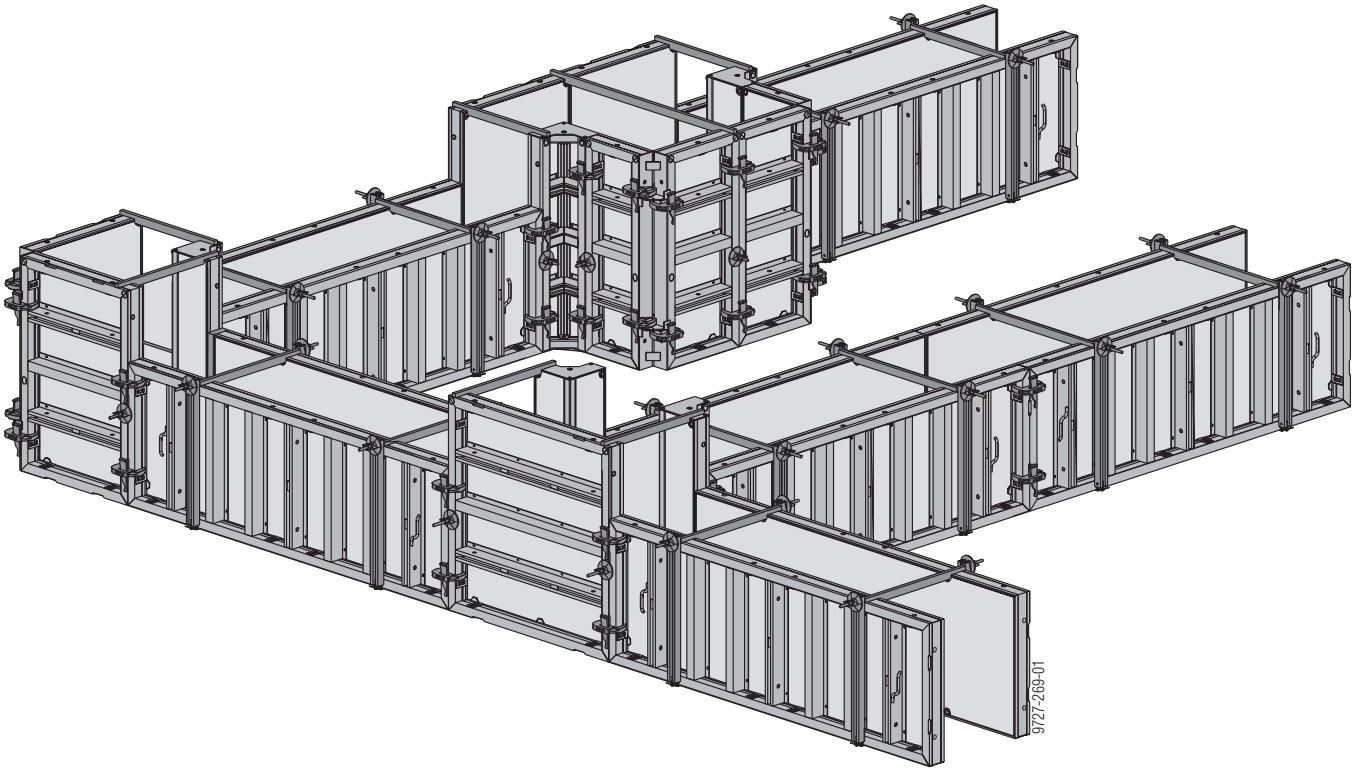

RECOMMANDATION

Le présent document doit obligatoirement s'utiliser avec le manuel de base intitulé informations à l’attention de l’utilisateur « Coffrage-cadre Framax Xlife » !

Ancrage

Remarque :
Obturer les gaines d'ancrage inutiles avec un **bouchon de fermeture universel R20/25**.

Ancrage supérieur

Nombre d'ancrages pour panneaux Framax Xlife couchés :

Longueur de panneau	Hauteur de bétonnage	Ancrage de tête ou unité de fixation d'ancrage
2,70m	jusqu'à 1,35m	2
	jusqu'à 0,90m	2
3,30m	jusqu'à 1,35m	3 (2*)
	jusqu'à 0,90m	2

* ... valable pour équerre d'ancrage

Nombre d'ancrages pour panneaux Framax Xlife debout :

Largeur de panneau	Ancrage de tête ou unité de fixation d'ancrage
1,35m	1
de 0,30 à 0,90m	1**

** ... uniquement tous les deux panneaux

Ancrage de tête Framax

- ancrage au-dessus du panneau (sans ancrage dans le béton)
- haubanage et redresseur de pression tout-en-un
- épaisseur de voile réglable avec un pas de 5 mm
- pour des coffrages de fondation jusqu'à 1,35 m de hauteur

Réglage de l'épaisseur de voile sur l'ancrage de tête :

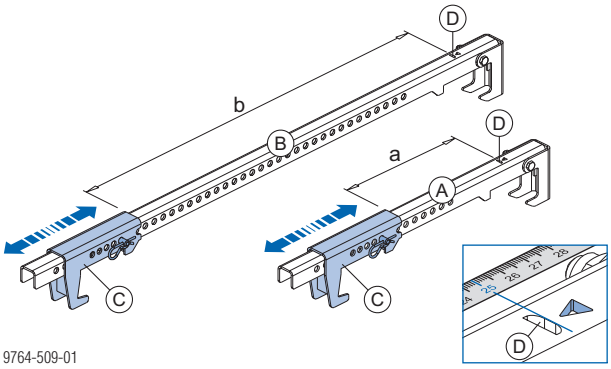

a ... 15 - 40 cm
b ... 15 - 100 cm

A	Ancrage de tête Framax 15-40cm
B	Ancrage de tête Framax 15-100cm
C	Unité de réglage
D	Encoche = point de mesure

Ancrage de tête Framax:
Effort de traction adm. : 10 kN
Effort de compression adm. : 10 kN

Équerre d'ancrage

- ancrage au-dessus du panneau (sans ancrage dans le béton)
- libre choix de l'entraxe des ancrages

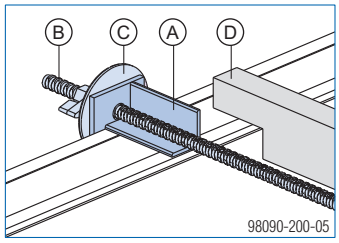

A	Équerre d'ancrage Framax
B	Tige d'ancrage 15,0mm
C	Plaque super 15,0
D	Bois distanceur

Équerre d'ancrage Framax :
Force portante adm. : 15 kN

Pour éviter l'encrassement des tiges d'ancrage placées sur le dessus, nous recommandons d'utiliser des tubes synthétique 22mm.

Ancrage inférieur

Serrage pour fondation et bande perforée

- permettent des épaisseurs de voile avec un pas de 5 cm

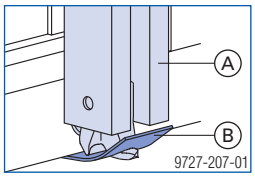

A Serrage pour fondation Framax
B Bande perforée Doka 50x2,0mm 25m (perdue)

La **charge admissible** pour une position d'ancrage avec un serrage pour fondation Framax et la bande perforée Doka est **12 kN**.

Bande perforée Doka 50x2,0mm 25m

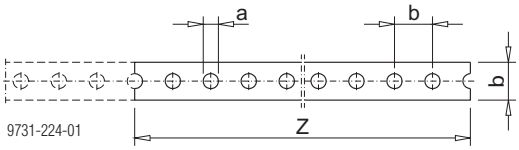

a ... 18 mm
b ... 50 mm
Z ... Longueur de découpe : épaisseur de voile + 40 cm

Nombre de serrages pour fondation et bandes perforées :

Longueur de panneau	Hauteur de bétonnage	Serrage pour fondation et bande perforée
2,70m	jusqu'à 1,35m	3
	jusqu'à 0,90m	2
3,30m	jusqu'à 1,35m	4
	jusqu'à 0,90m	2

Buton (fourni sur le chantier)

Dans le cas d'une fouille étroite, l'ancrage inférieur peut être remplacé par un buton.

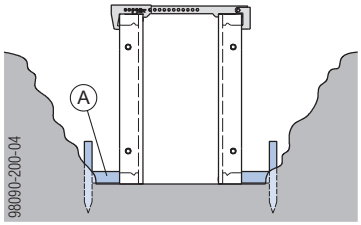

A Buton

Support d'ancrage et ancrage express

- pas de distanceur fourni sur le chantier
- pas d'ancrage dans le béton
- pas d'ancrage au niveau du joint de dilatation
- blocs de fondation possibles

RECOMMANDATION

N'utiliser le support d'ancrage Framax que sur les panneaux de fondation et les dalles en béton.

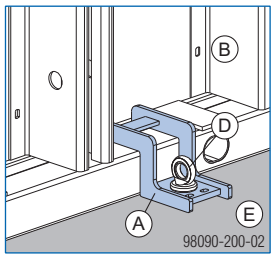

A Support d'ancrage Framax
B Panneau Framax Xlife
D Ancrage express Doka 16x125mm
E Panneau de fondation / dalle en béton

➤ Accrocher les supports d'ancrage Framax sur le profilé de cadre et fixer avec l'ancrage express Doka 16x125mm.

Veuillez respecter les instructions de montage « Ancrage express Doka 16x25mm ».

Avant de réaliser les perçages d'ancrage express, fixer provisoirement les supports d'ancrage Framax (trous longitudinaux 8x12 mm intégrés),
par ex. avec des clous en acier ou des boulons au moyen d'une machine de clouage à air comprimé ou d'un pistolet de scellement.

Dimensionnement

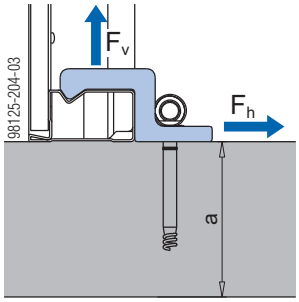

a ... min. 18 cm
Distance du bord extérieur du panneau : 15 cm

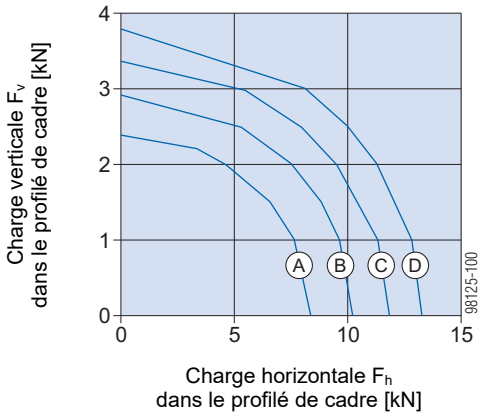

A	Résistance du béton B10 ($f_{ck\ cube}$ 10 N/mm²)
B	Résistance du béton B15 ($f_{ck\ cube}$ 15 N/mm²)
C	Résistance du béton B20 ($f_{ck\ cube}$ 20 N/mm²)
D	Résistance du béton B25 ($f_{ck\ cube}$ 25 N/mm²)

Charges d'ancrage - ancrage express Doka ou cheville :

Résistance du béton	F_k	F_d
B10	8,4	12,6
B15	10,3	15,4
B20	11,8	17,8
B25	13,3	19,9

Montage du coffrage de fondations

Hauteur de bétonnage jusqu'à 0,90 m

Le serrage pour fondation permet de procéder à un ancrage sur le béton jusqu'à une largeur de panneau de 0,90 m.

Panneau de 0,90m de largeur, couché :

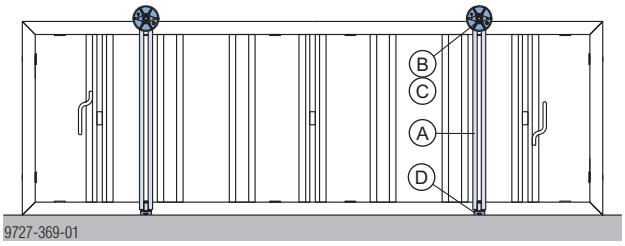

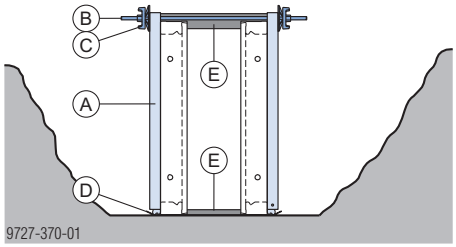

A	Serrage pour fondation Framax
B	Tige d'ancrage 15,0mm
C	Plaque super 15,0
D	Bande perforée Doka
E	Bois distanceur

par ex. : largeur de panneau 0,45 + 0,30m

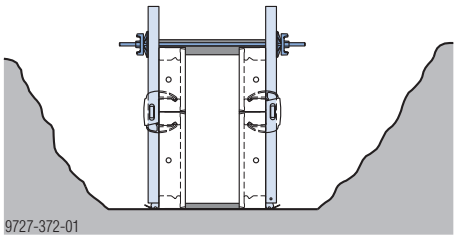

Hauteur de bétonnage jusqu'à 1,20 m

Les serrages pour fondation sont fixés à l'aide du **boulon d'assemblage Framax 4-8cm** dans les profilés intégrés de la filière des panneaux 1,35x2,70m.

Panneau de 1,35m de largeur, couché :

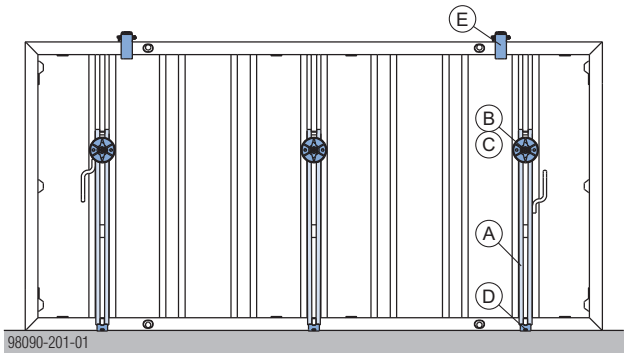

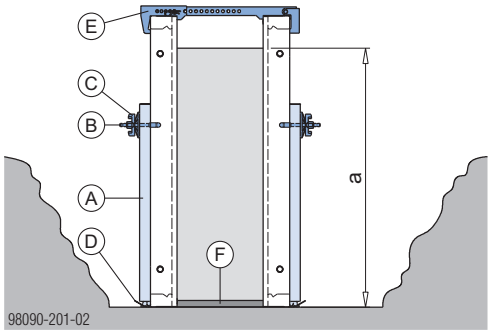

a ... max. 120 cm

A	Serrage pour fondation Framax
B	Boulon d'assemblage Framax 4-8cm
C	Plaque super 15,0
D	Bande perforée Doka
E	Ancrage de tête Framax ou équerre d'ancrage Framax *)

*) + tige d'ancrage 15,0mm + plaque super 15,0 + bois distanceur

Hauteur de bétonnage jusqu'à 1,35 m

Dans l'exemple donné, un ancrage suffit sur la hauteur.

Panneaux de 1,35m de hauteur, debout :

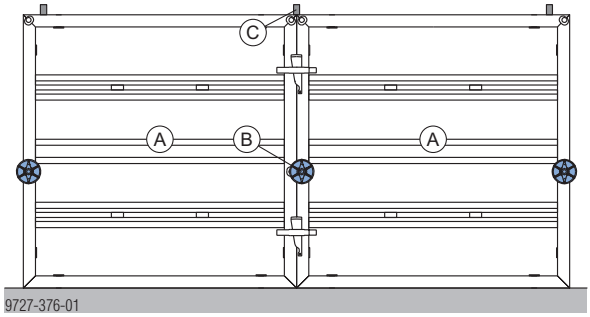

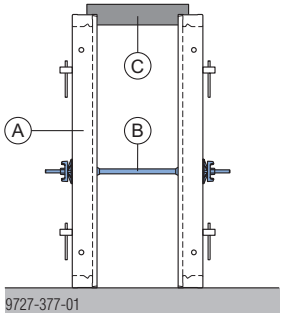

A	Panneau Framax Xlife 1,35x1,35m
B	Système d'ancrage 15,0
C	Bois distanceur ou ancrage de tête Framax

RECOMMANDATION

Veiller à ce que le butonnage supérieur (bois distanceur) soit correctement réalisé.

Variante avec support d'ancrage et ancrage express

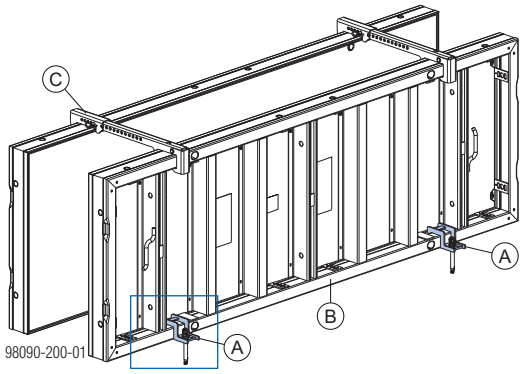

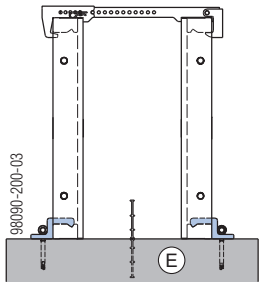

A	Support d'ancrage Framax
B	Panneau Framax Xlife
C	Ancrage de tête Framax
D	Ancrage express Doka 16x125mm
E	Panneau de fondation / dalle en béton

Butonnage des panneaux

A l'aide de la fixation pour buton bois et d'un bastaing, vous pouvez butonner les éléments de façon stable.

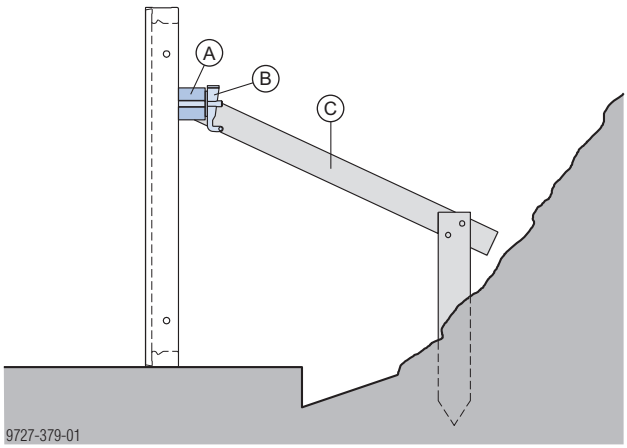

A	Fixation pour buton bois
B	Pince de serrage Framax
C	Bois de butonnage

Coffrage de rive avec fermette

La fermette sert à réaliser sans ancrage des coffrages une face jusqu'à 1,20 m de hauteur (par ex. pour coffrer des radiers).

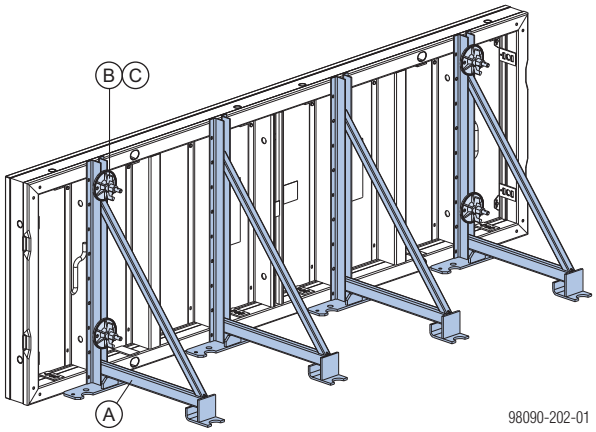

A	Fermette
B	Boulon d'assemblage Framax 4-8cm
C	Plaque super 15,0

RECOMMANDATION

Veiller à la reprise des charges verticales et horizontales en prenant les mesures qui s'imposent.

par ex. :

- 2 pointes par fermette
- boulonnage à l'aide de chevilles à appliquer dans la couche inférieure granulaire

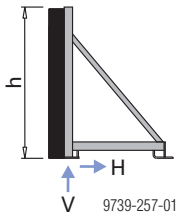

Hauteur de bétonnage **h** [m]	Largeur d'influence [m]	Effort vertical **V** [kN]	Effort horizontale **H** [kN]
0,30	3,00	0,00	3,40
0,45	3,00	0,20	7,60
0,60	1,80	1,00	8,10
0,75	1,15	1,80	8,10
0,90	0,80	2,60	8,10
1,05	0,60	3,40	8,10
1,20	0,45	4,10	8,10

	[kg]	Référence
Ancrage de tête Framax 15-40cm Longueur : 72 - 81 cm	**4,2**	**588969000**
Ancrage de tête Framax 15-100cm Longueur : 131 - 141 cm Framax-Kopfanker galva, traitement pulvérulent	**6,1**	**588970000**

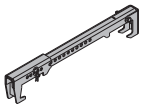

Équerre d'ancrage Framax Framax-Ankerhaltewinkel avec laquage bleu Largeur : 9 cm Hauteur : 13 cm	**1,4**	**588188000**

Serrage pour fondation Framax 0,90m Framax-Fundamentspanner 0,90m galva	**4,9**	**588141000**

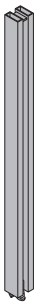

Boulon d'assemblage Framax 4-8cm Framax-Klemmschraube 4-8cm galva Longueur : 19 cm	**0,39**	**588107000**

Bande perforée Doka 50x2,0mm 25m Doka-Lochband 50x2,0mm 25m	**17,0**	**588206000**

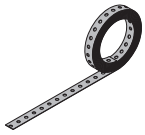

Support d'ancrage Framax Framax-Bodenhalter galva Longueur : 17,6 cm Largeur : 7,7 cm Hauteur : 8,5 cm	**0,87**	**588628000**

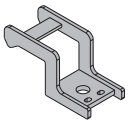

Ancrage express Doka 16x125mm Doka-Expressanker 16x125mm galva Longueur : 18 cm Veuillez consulter les instructions de montage !	**0,31**	**588631000**

Spire Doka 16mm Doka-Coil 16mm galva Diamètre : 1,6 cm	**0,009**	**588633000**

	[kg]	Référence
Fixation pour buton bois Anklemmholz lasure jaune Largeur : 10 cm	**0,70**	**176030000**

Fermette Abstützwinkel galva Longueur : 66 cm Largeur : 37 cm Hauteur : 91 cm	**10,7**	**588477000**

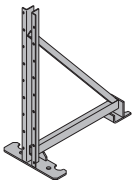

Système d'ancrage 15,0

Tige d'ancrage 15,0mm galvanisée 0,50m	**0,72**	**581821000**
Tige d'ancrage 15,0mm galvanisée 0,75m	**1,1**	**581822000**
Tige d'ancrage 15,0mm galvanisée 1,00m	**1,4**	**581823000**
Tige d'ancrage 15,0mm galvanisée 1,25m	**1,8**	**581826000**
Tige d'ancrage 15,0mm galvanisée 1,50m	**2,2**	**581827000**
Tige d'ancrage 15,0mm galvanisée 1,75m	**2,5**	**581828000**
Tige d'ancrage 15,0mm galvanisée 2,00m	**2,9**	**581829000**
Tige d'ancrage 15,0mm galvanisée 2,50m	**3,6**	**581852000**
Tige d'ancrage 15,0mm galvanisée .....m	**1,4**	**581824000**
Tige d'ancrage 15,0mm non traitée 0,50m	**0,73**	**581870000**
Tige d'ancrage 15,0mm non traitée 0,75m	**1,1**	**581871000**
Tige d'ancrage 15,0mm non traitée 1,00m	**1,4**	**581874000**
Tige d'ancrage 15,0mm non traitée 1,25m	**1,8**	**581886000**
Tige d'ancrage 15,0mm non traitée 1,50m	**2,1**	**581876000**
Tige d'ancrage 15,0mm non traitée 1,75m	**2,5**	**581887000**
Tige d'ancrage 15,0mm non traitée 2,00m	**2,9**	**581875000**
Tige d'ancrage 15,0mm non traitée 2,50m	**3,6**	**581877000**
Tige d'ancrage 15,0mm non traitée 3,00m	**4,3**	**581878000**
Tige d'ancrage 15,0mm non traitée 3,50m	**5,0**	**581888000**
Tige d'ancrage 15,0mm non traitée 4,00m	**5,7**	**581879000**
Tige d'ancrage 15,0mm non traitée 5,00m	**7,2**	**581880000**
Tige d'ancrage 15,0mm non traitée 6,00m	**8,6**	**581881000**
Tige d'ancrage 15,0mm non traitée 7,50m	**10,7**	**581882000**
Tige d'ancrage 15,0mm non traitée .....m	**1,4**	**581873000**

Ankerstab 15,0mm

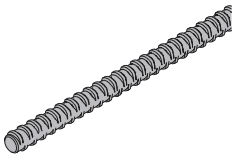

DIN 18216

Plaque super 15,0 Superplatte 15,0 galva Hauteur : 6 cm Diamètre : 12 cm Clé de 27	**1,1**	**581966000**

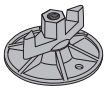

DIN 18216

Écrou papillon 15,0 Flügelmutter 15,0 galva Longueur : 10 cm Hauteur : 5 cm Clé de 27	**0,31**	**581961000**

DIN 18216

Écrou hexagonal 15,0 Sechskantmutter 15,0 galva Longueur : 5 cm Clé de 30	**0,23**	**581964000**

DIN 18216

Plaquette d'appui Framax 6/15 Framax-Druckplatte 6/15 galva	**0,80**	**588183000**

	[kg]	Référence
Écrou étoilé 15,0 G Sternmutter 15,0 G galva Largeur : 10 cm Hauteur : 5 cm Clé de 26	**0,47**	**587544000**
Plaque pour ancrage oblique 12/18 Winkelplatte 12/18 galva DIN 18216	**1,5**	**581934000**
Fourreau écarteur 20cm Distanzhalter PE gris bleu	**0,04**	**581907000**
Fourreau écarteur 24cm	**0,09**	**581898000**
Fourreau écarteur 25cm	**0,05**	**581908000**
Fourreau écarteur 30cm	**0,06**	**581909000**
Fourreau écarteur 36cm	**0,11**	**581899000**
Tube synthétique 22mm 2,50m Kunststoffrohr 22mm 2,50m PVC gris Diamètre : 2,6 cm	**0,45**	**581951000**
Cône universel 22mm Universal-Konus 22mm gris Diamètre : 4 cm	**0,005**	**581995000**
Bouchon de fermeture 22mm Verschlussstopfen 22mm PE gris	**0,003**	**581953000**
Capuchon 15,0/20,0 Schutzkappe 15,0/20,0 jaune Longueur : 6 cm Diamètre : 6,7 cm	**0,03**	**581858000**
Clé pour tige d'ancrage 15,0/20,0 Ankerstabschlüssel 15,0/20,0 galva Longueur : 37 cm Diamètre : 8 cm	**1,9**	**580594000**
Clé plate à cliquet SW27 Freilaufknarre SW27 traité au phosphate de manganèse Longueur : 30 cm	**0,49**	**581855000**

	[kg]	Référence
Douille à canon 6 pans 27 0,65m Steckschlüssel 27 0,65m galva	**1,9**	**581854000**

A vos côtés dans le monde entier

L'entreprise Doka compte parmi les leaders mondiaux dans le développement, la fabrication et la commercialisation des systèmes de coffrage, pour tous les domaines du BTP.

Avec plus de 160 succursales commerciales et logistiques dans plus de 70 pays, le Doka Group dispose d'un réseau de distribution performant qui lui permet de fournir rapidement et avec professionnalisme du matériel et une assistance technique.

Le Doka Group fait partie des entreprises du Umdasch Group et emploie plus de 6 000 collaboratrices et collaborateurs à travers le monde.

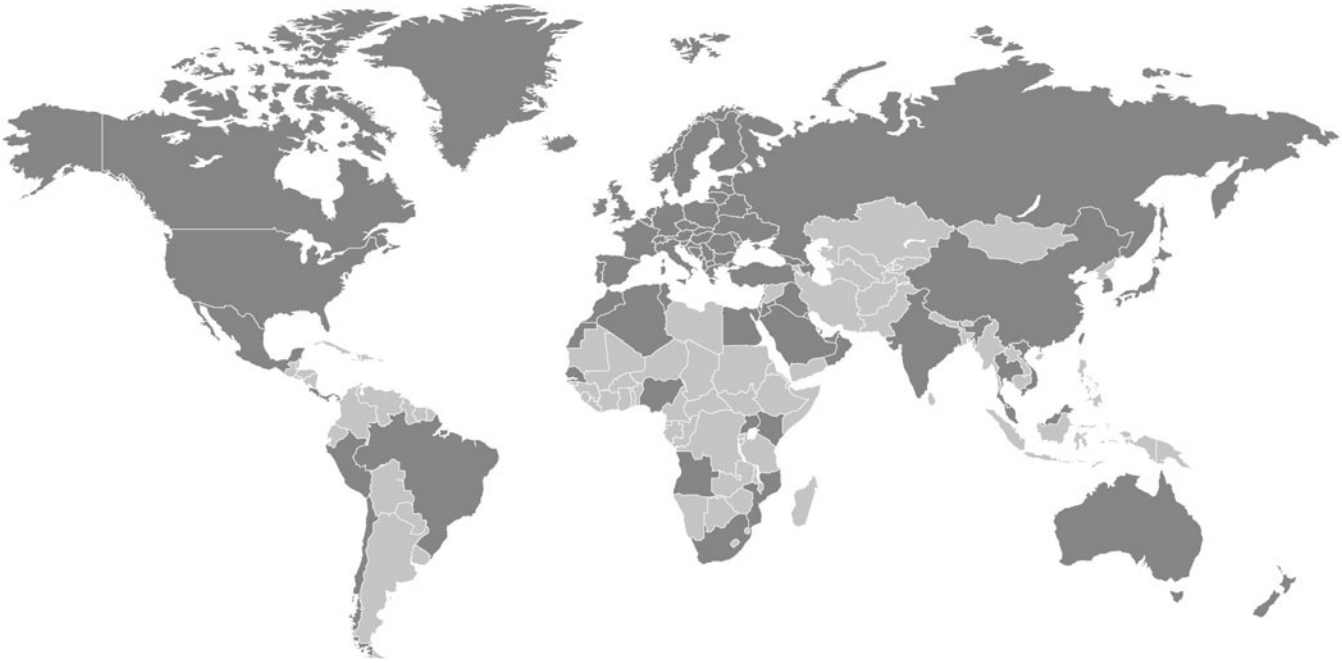

www.doka.com/framax-xlife