999801710 - 06/2022
sv

Formexperten.

Stämp Eurex top

Användarinformation

Anvisningar för montering och användning

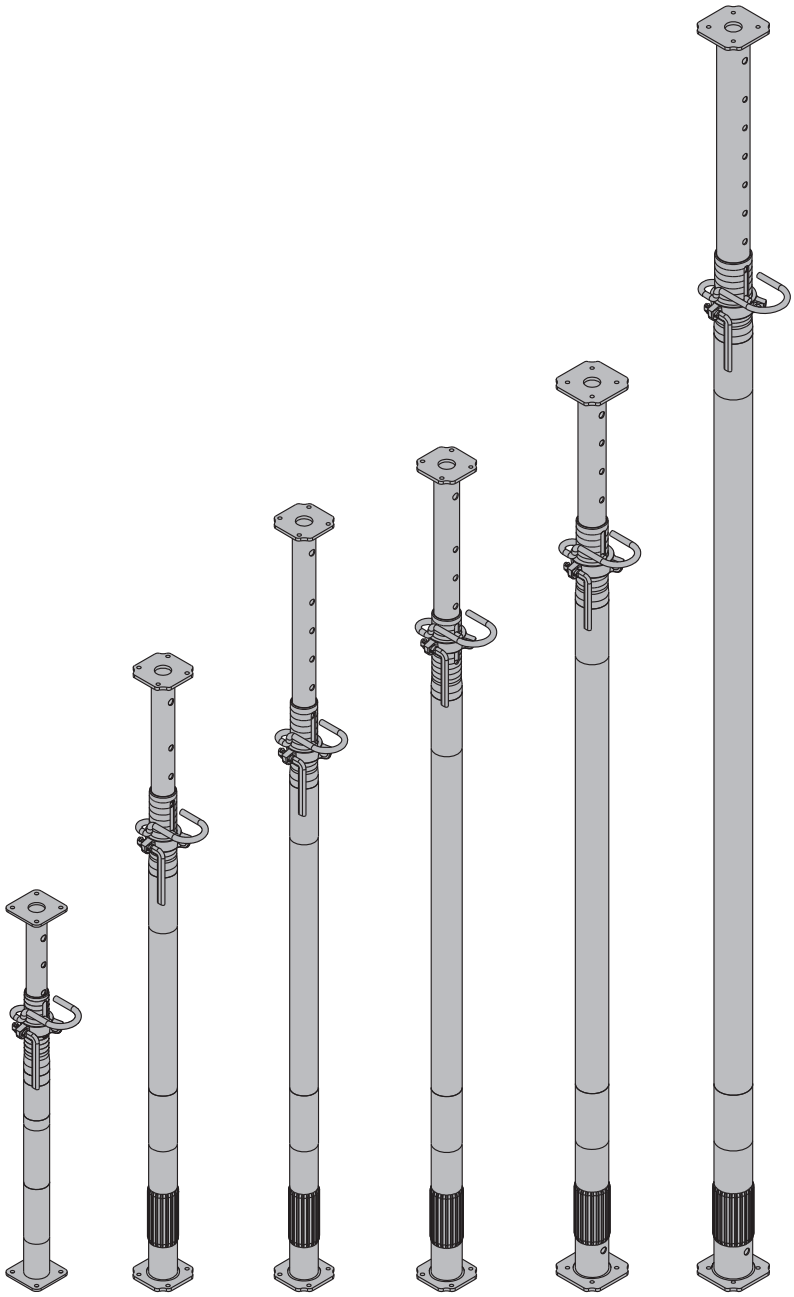

© by Doka GmbH, A-3300 Amstetten

Innehållsförteckning

3 Inledning

3 Grundläggande säkerhetsinformation

6 Doka service

7 Produktbeskrivning

8 Anvisningar för montering och användning

10 Möjlig felaktig användning

11 Teknisk status

12 Tillåtna belastningar

15 Transportera, stapla och lagra

17 Artikellista

Inledning

Grundläggande säkerhetsinformation

Användargrupper

- Detta dokument riktar sig till de personer som arbetar med den beskrivna Dokaprodukten/systemet och innehåller uppgifter om standardutförande för monteringen och den ändamålsenliga användningen av systemet.
- Alla personer som arbetar med respektive produkt måste känna till innehållet i det här underlaget och vara förtrodd med säkerhetsinformationen i det.
- Kunden måste undervisa och instruera personer som inte kan läsa det här underlaget eller har problem med att läsa och förstå det.
- Kunden ska se till att den av Doka tillhandahållna informationen (t.ex. användarinformationen, monterings- och bruksanvisning, ritningar osv.) är tillgänglig och aktuell, att information om den har meddelats samt att den är åtkomlig för användarna på arbetsplatsen.
- Doka anger i den aktuella tekniska dokumentationen och på de tillhörande formritningarna arbetsmiljöåtgärder för säker användning av Dokaprodukterna i de visade tillämpningarna.
  Användaren är i sina projekt alltid skyldig att följa gällande lokala lagar, normer och arbetsmiljöföreskrifter och om nödvändigt vidta ytterligare eller andra lämpliga arbetsmiljöåtgärder.

Riskbedömning

- Kunden ansvarar för att en riskbedömning upprättas, dokumenteras, genomförs och revideras på varje byggarbetsplats.
  Denna dokumentation utgör en grund för den arbetsplatsspecifika riskbedömningen och anvisningarna för tillhandahållande och användning av systemet genom användaren. Den ersätter dock inte denna.

Upplysningar till detta dokument

- Detta dokument kan även gälla som en allmän monterings- och bruksanvisning eller ingå i monterings- och bruksanvisning för ett särskilt byggprojekt.
- **Bilderna, animeringarna och videorna som visas i det här underlaget är till en del monteringstillstånd och därför inte alltid säkerhetstekniskt fullständiga.**
  Säkerhetsanordningar som eventuellt inte visas på bilderna, animeringarna och videorna ska dock användas av kunden i enlighet med de aktuellt gällande föreskrifterna.
- **Ytterligare säkerhetsanvisningar, speciellt varningar, finns upptagna i de enskilda kapitlen!**

Planering

- Se till att arbetsplatserna är säkra när formen används (t.ex. för montering och demontering, för ombyggnadsarbeten och flytt, etc.). Det måste gå att komma åt arbetsplatserna på ett säkert sätt!
- **Avvikelser mot detta dokuments uppgifter eller användning på annat sätt kräver en särskild statisk kontroll samt en kompletterande monteringsanvisning.**

Föreskrifter/arbetarskydd

- Vid användning av våra produkter ska i respektive land gällande lagar, normer och arbetsmiljöföreskrifter och andra säkerhetsföreskrifter beaktas.
- Vid fallolycka eller om ett föremål har fallit mot resp. in i sidoskyddet samt dess tillbehör får detta endast fortsatt användas om det har kontrollerats av en kunnig person.

För användningens alla faser gäller

- Kunden måste se till att montering och demontering, flyttning samt ändamålsenlig användning av produkten leds och övervakas av personer med lämpliga fackkunskaper enligt gällande lagar, normer och föreskrifter.
  Dessa personers arbetsförmåga får inte påverkas av alkohol, läkemedel eller droger.
- Doka-produkter är tekniska arbetshjälpmedel som endast ska användas för yrkesbruk i enlighet med respektive Doka-användarinformation och/eller annan av Doka utgiven teknisk dokumentation.
- Stabiliteten och bärförmågan för samtliga komponenter och enheter måste säkerställas under alla byggfaser!
- Utkragningar, anpassningar, etc. får beträdas först om åtgärder för stabiliteten har vidtagits (t.ex. genom avsträvningar).
- De funktionstekniska anvisningarna, säkerhetsanvisningarna och lastuppgifterna ska beaktas noga och följas. Om de inte följs kan det innebära risk för olyckor och allvarliga personskador (livsfara) samt avsevärda materiella skador.
- Brandkällor är inte tillåtna vid formen. Värmare är endast tillåtna om de användes korrekt på motsvarande avstånd från formen.
- Kunden måste ta hänsyn till alla slags väderförhållanden på själva utrustningen och vid användningen och lagringen av utrustningen (t.ex. hala ytor, halkfara, vindpåverkan etc.) och vidta förutseende åtgärder för att säkra utrustningen och omkringliggande områden samt för att skydda personalen.
- Alla kopplingar ska regelbundet kontrolleras med avseende på funktion och att de sitter fast.
  I synnerhet ska skruv- och kilkopplingar, beroende på byggprocessen och speciellt efter exceptionella händelser (t.ex. efter en storm), kontrolleras och vid behov efterdras.
- Det är strängt förbjudet att svetsa och hetta upp Doka-produkter, särskilt stag-, upphängnings-, skarv- och gjutdelar etc.

  Svetsning medför en allvarlig strukturförändring i dessa delars material. Det medför en drastisk minskning av brottlasten vilket innebär en hög säkerhetsrisk.

  Det är tillåtet att kapa enskilda spännstag med metallkapskivor (endast stagänden blir varm), man måste dock se till att gnistorna inte hettar upp och därmed skadar andra spännstag.

  Svetsning är endast tillåten för de artiklar där Doka-dokumentationen uttryckligen så anger

Montering

- Materielen/systemet ska innan det används kontrolleras med avseende på aktuellt skick. Skadade eller deformerade delar samt delar som är försvagade till följd av slitage, korrosion eller rötangrepp (t.ex. svampangrepp) ska inte användas.
- Om våra säkerhets- och formsystem används med system från andra tillverkare innebär det risker, vilka kan leda till person- och sakskador. Därför krävs en särskild kontroll av användaren om system blandas.
- Montering ska ske enligt gällande lagar, normer och föreskrifter av kundens utbildade personal samtidigt som säkerhetsinspektioner tillämpas om det krävs.
- Ändringar på Doka-produkterna är inte tillåtet och utgör en säkerhetsrisk.

Montering

- Doka produkter/system skall ställas upp så att all lastinverkan leds bort säkert!

Gjuta

- Beakta de tillåtna trycken på nygjuten betong. För höga gjutningshastigheter leder till att formarna överbelastas, ger högre nedböjningar och innebär fara för brott.

Avformning

- Avforma först när betongen har uppnått tillräcklig hållfasthet och när ansvarig person ger order om avformning!
- Använd inte kran för att dra loss formen när den ska rivas. Använd lämpligt verktyg t.ex. träkil, riktverktyg eller systemanordning som t.ex. Framax avformningshörn.
- Äventyra inte stabiliteten för bygg-, ställnings- och formdelar vid avformningen!

Transportera, stapla och lagra

- Beakta alla giltiga nationella föreskrifter för transport av formar och ställningar. För systemformar måste de angivna Doka-lyftdonen användas.
  Om typen av lyftdon inte är definierat i de här underlaget, måste kunden använda lyftdon om passar för användningsfallet och uppfyller föreskrifterna.
- Vid flytt måste man se till att formsjoket och dess enskilda delar klarar av de uppträdande krafterna.
- Ta bort lösa delar eller säkra de så att de inte kan glida eller falla ned!
- När formar eller formtillbehör flyttas med kran får inga personer medtransporteras, t.ex. på arbetskonsoler eller transporthäckar.
- Alla delar ska lagras säkert varvid den speciella Doka-informationen i detta dokuments motsvarande kapitel ska beaktas!

Underhåll

- Som reservdelar ska endast Doka-originaldelar användas. Reparationer ska endast utföras av tillverkaren eller av auktoriserade företag.

Övrigt

Viktuppgifterna är medelvärden baserade på nytt material och kan avvika på grund av materialtoleranser. Dessutom kan vikterna skilja sig åt genom nedsmutsning, genomfuktning etc.
Med reservation för ändringar p.g.a. teknisk utveckling.

Symboler

I det här underlaget används följande symboler:

FARA
Varnar för en extremt farlig situation, beaktas inte anvisningen i den här situationen leder det till dödsfall eller allvarlig bestående skada.

VARNING
Varnar för en farlig situation, beaktas inte anvisningen i den här situationen kan det leda till dödsfall eller allvarlig bestående skada.

SE UPP
Varnar för en farlig situation, beaktas inte anvisningen i den här situationen lätt ej bestående skada.

OBSERVERA
Varnar för situationer, beaktas inte anvisningen i den här situationen kan det leda till felaktiga funktioner eller materialskador.

Instruktion
Visar att handlingar ska utföras av användaren.

Visuell kontroll
Visar att utförda handlingar måste kontrolleras visuellt.

Tips
Ger värdefull användarinformation.

Hänvisning
Hänvisar till ytterligare dokument.

Doka service

Support i varje projektfas

- Projektframgång säkerställd av produkter och tjänster från ett ställe.
- Kompetent stöd från planering till montering direkt på byggplatsen.

Projektstöd direkt från början

Varje projekt är unikt och kräver individuella lösningar. Doka-teamet är ett stöd för dig vid alla formarbeten och står för rådgivnings-, planerings- och servicetjänster på plats så att du effektivt och säkert kan genomföra ditt projekt. Doka ger stöd med individuell rådgivning och skräddarsydda utbildningar.

Effektiv planering för säkert genomförande av projektet

Det går bara att utveckla effektiva formlösningar lönsamt om man förstår projektkraven och byggprocesser. Den här förståelsen är basen för tjänsterna för Doka-Engineering.

Optimera med Doka byggprocesser

Doka erbjuder speciella verktyg som hjälper till att utforma processer transparent. Gjutprocesser kan på så sätt göras snabbare, lagerhållningen optimeras och formplaneringen effektiviseras.

Specialformar och montering på plats

Doka erbjuder skräddarsydda specialformenheter som komplement till systemformar. Dessutom monterar specialutbildad personal stämptorn och formar på byggarbetsplatsen.

Tillgänglighet just in time

För tids- och kostnadseffektivt genomförande av ett projekt är formens tillgänglighet en viktig faktor. Via ett globalt logistiknätverk fås de nödvändiga formmängderna på avtalad tid.

Hyr- och renoveringsservice

Det går att hyra formmaterial projektrelaterat från de effektiva Doka-hyrparkerna. Kundens egen utrustning och Doka-hyrutrustning rengörs och underhålls av Doka-renoveringsservice.

Effektiv i alla projektfaser

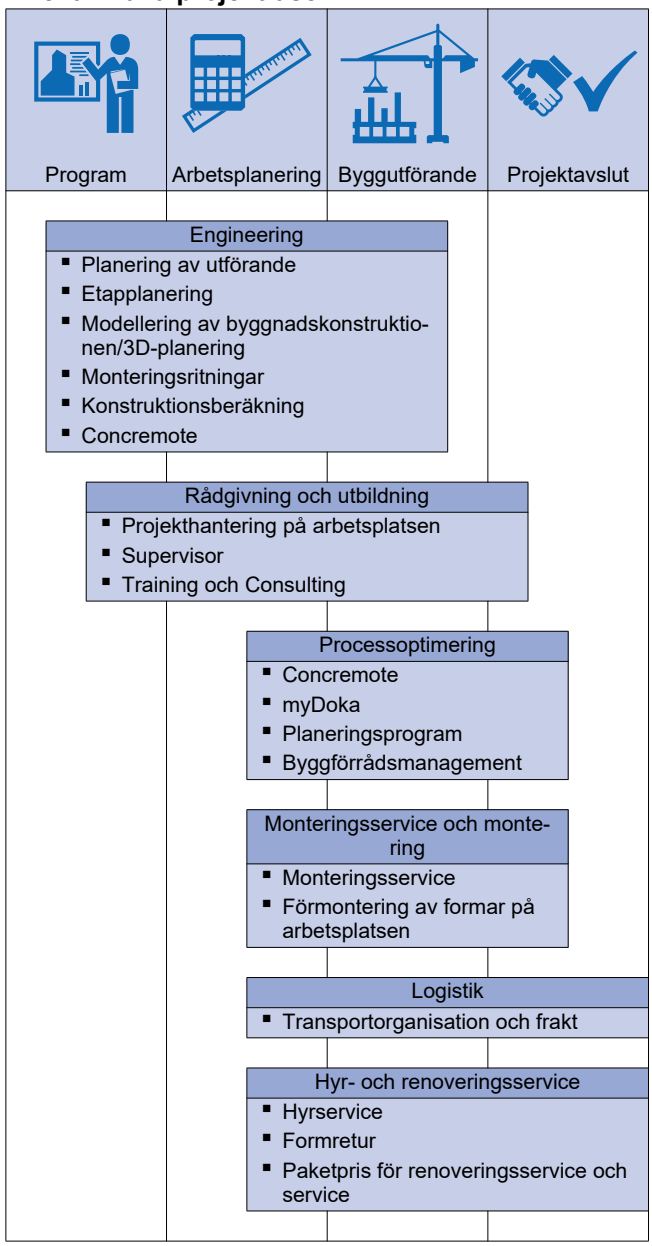

"Upbeat construction"
digitala tjänster för högre produktivitet

Från planering till färdigt projekt – med upbeat construction vill vi se till att bygget går framåt och ange takten för produktivt byggande med alla våra digitala tjänster. Vår digitala portfölj omfattar hela byggprocessen och utökas hela tiden. Få reda på mer om våra specialutvecklade lösningar på doka.com/upbeatconstruction

Produktbeskrivning

Doka stämp Eurex Eurex top är byggstämp av stål med teleskopisk anordning enligt EN 1065. De fungerar som vertikala stöd för temporära konstruktioner.

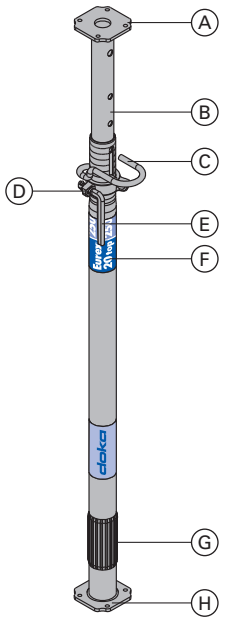

A	topplatta
B	Innerrör
C	fästklämma
D	justermutter
E	Vred
F	Typdekal
G	Stämprör med slagskydd
H	bottenplatta

Information om avsedd användning av **Doka stämp Eurex 20 top 700** finns i användarinformation med samma namn.

De viktigaste egenskaperna:

- DIB godkännade n°Z-8.311-905
- Stämp enligt EN 1065
- Hög bärförmåga
  - Se kapitel "Tillåtna belastningar".
- Numrerade hål för höjdinställningen

- Snabbkoppling:
  olika toppdelar kan kopplas dragfast med fjädersprinten
- Säkring mot att haka ur:
  Doka-stämp har av säkerhetsskäl en säkring mot att innerröret ramlar ut.
- speciell utformad gänggeometri gör det lättare att lossa stämpet och vid höga laster
- 10 cm fritt utrymme vid inskjutet stämp som klämsäkring för händerna
- Böjd fixeringsbygel minskar skaderisken och underlättar användningen
- Förzinkad hållbar konstruktion
- Slagskydd:
  tillsammans med plasthammare 4kg optimalt skydd vid montagearbeten.
  Slagskydd ingår inte i för:
  - Eurex 20 top 150
  - Eurex 30 top 550

Exempel på användning

Doka-valvforms-system	Hjälpstämp
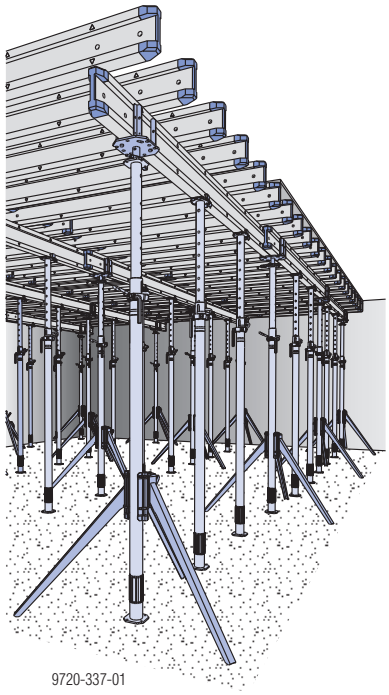 t.ex.: ▪ Dokamatic formbord ▪ Dokaflex formbord ▪ Element-valvform Dokadek ▪ Dokaflex Beakta motsvarande Användarinformation!	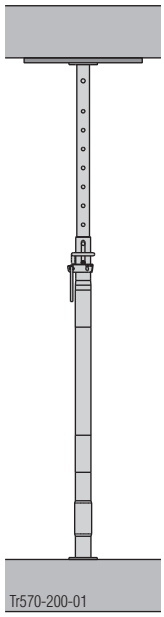

Anvisningar för montering och användning

INFORMATION

Håll endast fast valvstämpen i stämp- eller inskjutningsröret vid transport för hand.

Uppbyggnad med trebensstöd

SE UPP

Ersätter inte den nödvändiga avsträvningen för valvform.

➤ Använd endast för att hålla valvstämp upprätt!

Möjliga klämområden för trebensstöden.

Trebensstöd	top		1,20m	
Doka valvstämp	Stämp-rör	Innerrör	Stämp-rör	Innerrör
Eurex 20 top 150	✓	—	—	—
Eurex 20 top 250	✓	—	—	—
Eurex 20 top 300	✓	—	—	—
Eurex 20 top 350	✓	—	—	—
Eurex 20 top 400	✓	✓	✓	—
Eurex 20 top 550	—	✓	✓	✓
Eurex 30 top 250	✓	—	—	—
Eurex 30 top 300	✓	—	—	—
Eurex 30 top 350	✓	✓	✓	—
Eurex 30 top 400	✓	✓	✓	—
Eurex 30 top 450	—	✓	✓	✓
Eurex 30 top 550	—	✓	✓	✓

Uppbyggnaden gäller för fristående stämp. Används stämpen i system skall respektive användarinformation beaktas.

➤ Ställ in stämpen grovt i höjdled med fästbyglarna. Numreringen av hålen underlättar höjdinställningen.

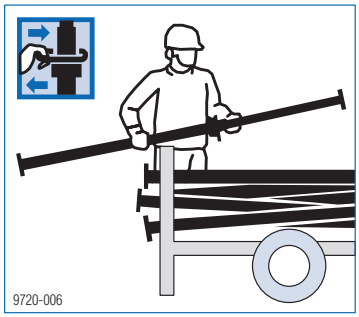

➤ Ställ upp trebensstöd.

➤ Ställ stämpet i trebensstödet och fixera med klämbygel.
Korrekt fixering skall kontrolleras ännu en gång innan formen beträds.

➤ Gör finjusteringen av inställningsmuttern för det stående stämpet.

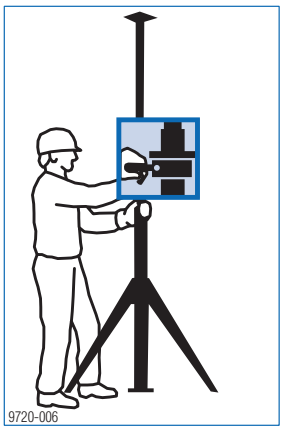

- Fixeringsbygeln **(A)** måste vara helt inskjuten i stämpet.
- Justeringsmuttern **(B)** måste skruvas så att den har kontakt med fixeringsbygeln.

Uppbyggnad utan trebensstöd

➤ Säkra mellanstämp mot att ramla vid valvformar (se användarinformationen Dokaflex 1-2-4 resp. Doka-Xtra).

➤ Vid hjälpstämp, spänn valvstämpen så hårt mot valvkonstruktionen att de inte kan välta.

Avlastning och demontering av stämpen

- ➤ Lossa justeringsmuttern med hammare och sänk ner genom att vrida stämpet.
- ➤ Sätt stämpet i horisontellt läge.
- ➤ Öppna vid behov rörbygeln och skjut in inskjutningsröret.
- ➤ Lägg ner stämpet i materialhäcken.

Möjlig felaktig användning

VARNING

➤ Användning som visas nedan och liknande är förbjudet!

Endast lodrät användning tillåten.	Bottenplattan måste ligga an med hela ytan.
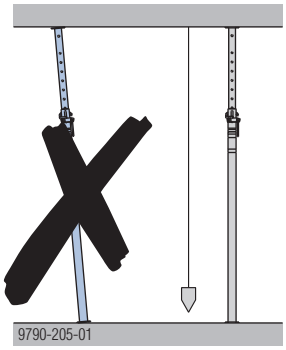	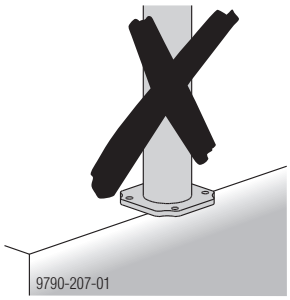

Ställ endast upp på bärigt underlag.	
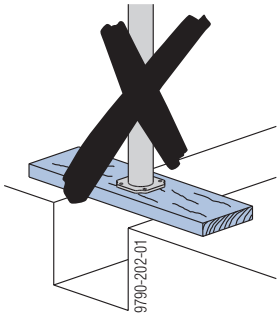	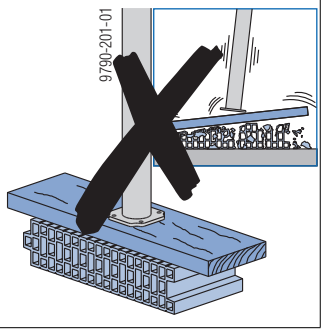

Förbjudet att koppla flera valvstämp över varandra.	Använd inte spännstag eller armeringsjärn som ersättning för rörbygeln.
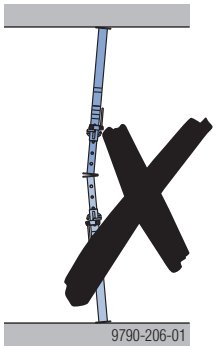	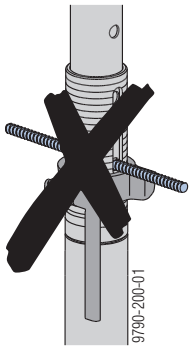

Använd inte för att stödja formelement.	Använd inte som tvärstag.
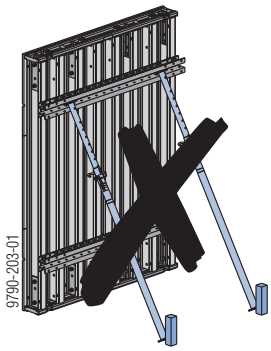	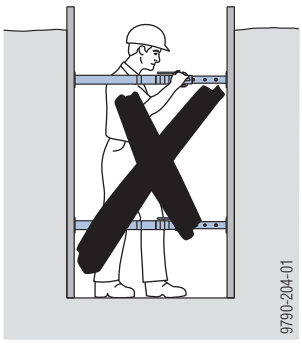

Använd inte för att göra avspärrningar.
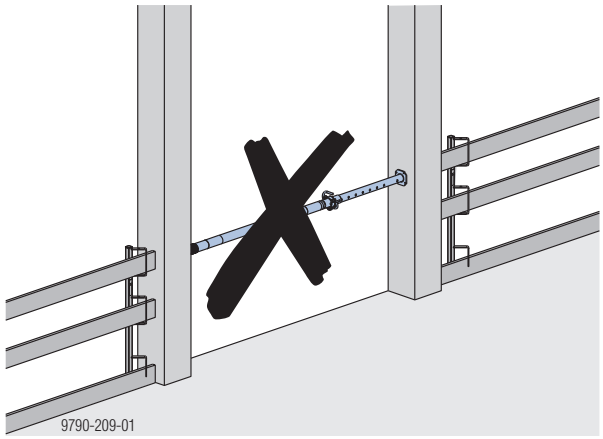
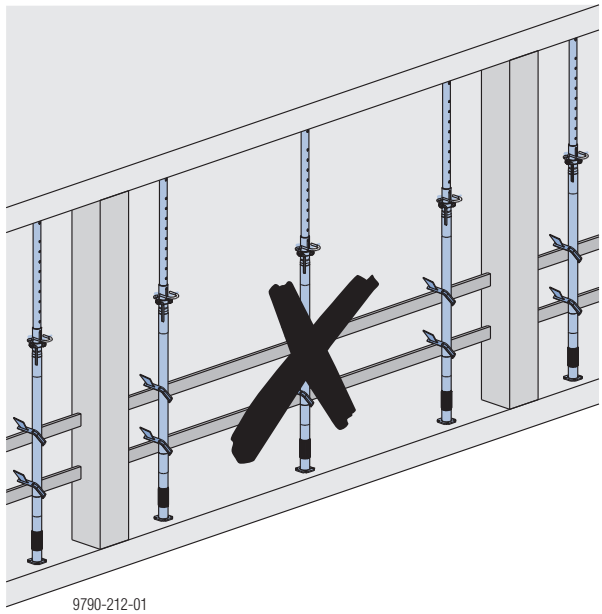

Teknisk status

Följande kvalitetskriterier definierar statiskt tillåten grad av skada eller försvagning.
Vid skador utöver detta är användning ej längre tillåtet.

Stämprör - Inskjutningsrör

Deformation på topp- och fotplattor

- **a max. 1 mm** utåt och
- **b max. 3 mm** inåt tillåtet

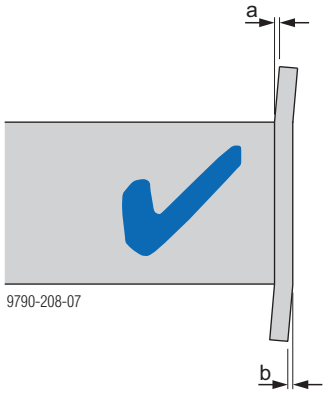

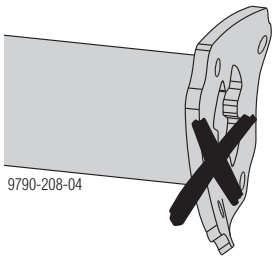

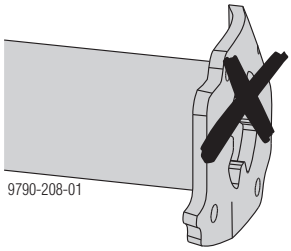

Sprickor i svetsfogar

- ej tillåtet.

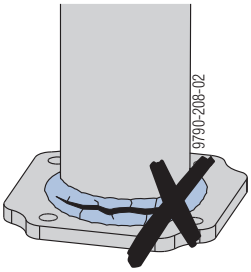

Gänga

- Spindeln måste fettas in och gå lätt.

Inskjutningsrör

- I läget där hålen för att sätta in rörbygeln täcker varandra måste inskjutningsröret gå att skjuta över hela längden.

Utökningar

- av hålen på inskjutningsröret tillåtet upp till 2 mm.

Tillåtna belastningar

Användning som fritt stämp (systemoberoende)

Till. belastning [kN] beroende på stämpets utdragslängd och position (enligt allmänt godkännande Z-8.311-905)

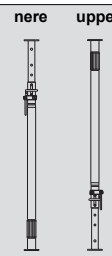

Stämphöjd [m]	Eurex 20 top 150	250		300		350		400		550	
Position stämpför	uppe / nere	nere	uppe	nere	uppe	nere	uppe	nere	uppe	nere	uppe
Stämpklass enligt EN 1065	D15	B25 D25	C25 D25	B30 D30	C30 D30	C35 D35	C35 D35	C40 D40	C40 D40	C55 D55	C55 D55
5,5										20,6	22,7
5,4										21,6	23,9
5,3										22,5	25,2
5,2										23,6	26,5
5,1										24,7	27,9
5,0										25,8	29,4
4,9										27,2	31,0
4,8										28,7	32,5
4,7										30,1	34,2
4,6										31,6	35,9
4,5										33,2	36,7
4,4										34,9	
4,3										36,7	
4,2											
4,1											
4,0								21,5	24,8		
3,9								23,0	26,8		
3,8								24,4	28,7		
3,7								26,0	30,8		
3,6								27,7	33,2		
3,5						20,8	24,5	29,4	35,5		
3,4						22,3	26,7	31,0	36,7		
3,3						23,8	28,9	32,4			
3,2						25,4	31,3	33,5			
3,1						27,1	34,0	34,5			
3,0				20,7	24,8	28,8	36,7	35,5			
2,9				22,4	27,4	29,6		36,5			
2,8				24,0	29,9	30,5		36,7			
2,7				25,3	32,6	31,5					
2,6				26,2	35,3	32,7					
2,5		20,2	24,8	27,0	36,7	33,9					
2,4		21,3	27,2	27,8		35,0					
2,3		22,5	29,5	28,7		36,1					
2,2		23,3	31,9	29,8		36,7					
2,1		24,0	34,3	31,1							
2,0		24,6	36,7	32,4							
1,9		25,8		34,0							
1,8		26,9		35,6							
1,7		28,4									
1,6		30,1									
1,5	20,6	31,8									
1,4											
1,3											
1,2											
1,1											
1,0											

Stämphöjd [m]	Eurex 30 top 250		300		350		400		450		550	
Position stämpför	nere	uppe	nere	uppe	nere	uppe	nere	uppe	nere	uppe	nere	uppe
Stämpklass enligt EN 1065	C25 E25	C25 E25	C30 E30	C30 E30	C35 E35	C35 E35	C40 E40	C40 E40	C45 E45	C45 E45	C55 E55	C55 E55
5,5											31,8	33,3
5,4											33,6	35,3
5,3											35,5	37,2
5,2											37,3	39,2
5,1											39,2	41,0
5,0											41,2	41,2
4,9												
4,8												
4,7												
4,6												
4,5									32,7	34,5		
4,4									34,8	36,8		
4,3									36,8	39,2		
4,2									39,2	41,2		
4,1												
4,0							31,5	34,2	41,2			
3,9							33,8	36,8				
3,8							36,1	39,3				
3,7							38,7	41,2				
3,6							41,2					
3,5					30,9	34,2						
3,4					33,3	36,8						
3,3					35,8	39,3						
3,2					38,2	41,2						
3,1												
3,0			30,9	34,8	41,2							
2,9			33,6	37,3								
2,8			36,2	39,7								
2,7			38,6	41,2								
2,6			40,0									
2,5	30,9	37,0	41,2									
2,4	32,2	38,5										
2,3	33,6	40,1										
2,2	34,8	41,2										
2,1	35,9											
2,0	37,0											
1,9	38,7											
1,8	40,4											
1,7	41,2											
1,6												
1,5												
1,4												
1,3												
1,2												
1,1												
1,0												

Användning i Dokamatic och Dokaflex formbord resp. som hjälpstämp (stämp inspända)

INFORMATION

Användning som hjälpstämp:
Topp- och bottenplatta är ställda direkt mot valvet (3-skiktsskiva eller 2 Doka träbalkar H20 tillåtet som mellanlägg i toppen).

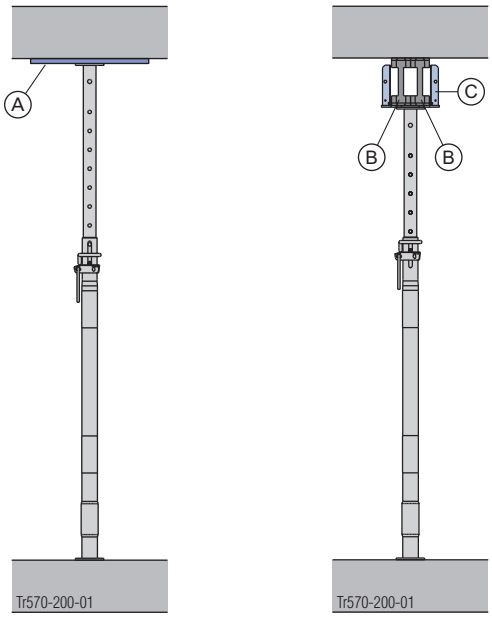

A	Skiva
B	Doka träbalk H20
C	Avsänkningshuvud H20 eller toppklyka H20

Till. belastning [kN]

Stämphöjd [m]	Eurex 20 top 150	250	300	350	400	550	Eurex 30 top 250	300	350	400	450	550
5,5						30						41,2
5,4						32						
5,3						34						
5,2						36,7						
5,1												
5,0												
4,9												
4,8												
4,7												
4,6												
4,5											41,2	
4,4												
4,3												
4,2												
4,1												
4,0					30					41,2		
3,9					32							
3,8					34							
3,7					36,7							
3,6												
3,5				30					41,2		41,2	
3,4				32								
3,3				34								
3,2				36,7								
3,1												
3,0			30		36,7			41,2				
2,9			32									
2,8			34						41,2			
2,7			36,7									
2,6				36,7								
2,5		30					41,2					
2,4		32						41,2				
2,3		34										
2,2		36,7										
2,1												
2,0							41,2					
1,9		36,7										
1,8												
1,7												
1,6												
1,5	25											
1,4												
1,3												
1,2												
1,1												
1,0												

Transportera, stapla och lagra

Rymmer

Doka valvstämp	Materialhäck 1,55x0,85m	Materialcontainer 1,20x0,80m
Eurex 20 top 150	—	40
Eurex 20 top 250, 300 och 350	40	—
Eurex 20 top 400 och 550	30	—
Eurex 20 top 700	20	—
Eurex 30 top 250 och 300	40	—
Eurex 30 top 350, 400 och 450	30	—
Eurex 30 top 550	24	—

Doka materialhäck 1,55x0,85m och 1,20x0,80m

Förvarings- och transporthjälpmedel för långa föremål.

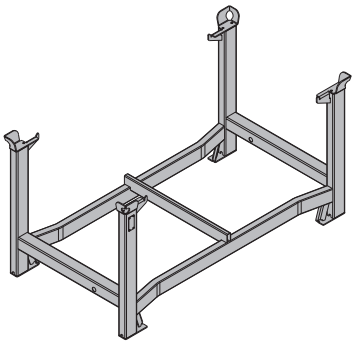

Max. tillåten belastning: 1100 kg (2420 lbs)
Tillåten last vid stapling: 5900 kg (12980 lbs)

Doka materialhäck för lagring

Max. antal materialhäckar staplade på varandra

Utomhus (på arbetsplatsen) Marklutning upp till 3 %	Inomhus Marklutning upp till 1%
2	6
Tomma transporthäckar på varandra ej tillåtet!	

INFORMATION

- När transporthäckar med mycket olika laster staplas måste dessa minska uppåt!
- **Användning med hjulsatts till materialhäck B:**
  - Säkra i parkeringsläge med handbroms.
  - I stapeln får en hjulsats inte vara monterad på den understa Doka materialhäck träinredd.

Doka materialhäck för transport

Lyfta med kran

INFORMATION

- Flytta endast separat.
- Använd motsvarande kättinglänga (t.ex. Doka 4-parts kätting 3,20m). Beakta tillåten belastning.
- Lasta centrerat.
- Anslut lasten glid- och tippsäkert till materialhäcken.
- Lutningsvinkel β max. 30°!

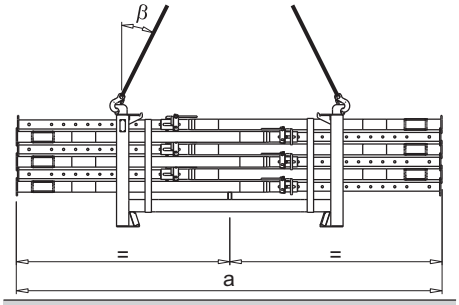

92815-224-01

	a
Doka materialhäck 1,55x0,85m	max. 4,5 m
Doka materialhäck 1,20x0,80m	max. 3,0 m

Flytta med gaffeltruck eller pallyft

INFORMATION

- Lasta centrerat.
- Anslut lasten glid- och tippsäkert till materialhäcken.

Hjulsats till materialhäck B

Med hjulsatts till materialhäck B blir transporthäcken ett snabbt och smidigt transportmedel.
Lämplig för transportöppningar större än 90 cm.

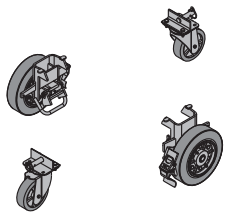

Hjulsats till materialhäck B kan monteras på följande transporthäckar:

- Doka materialcontainer träinredd
- Doka materialhäckar
- Pallar skyddsgaller Z

Beakta bruksanvisningen Hjulsatts till materialhäck B”!

Doka materialcontainer

Förvarings- och transporthjälpmedel för smådelar.

Doka materialcontainer 1,20x0,80m

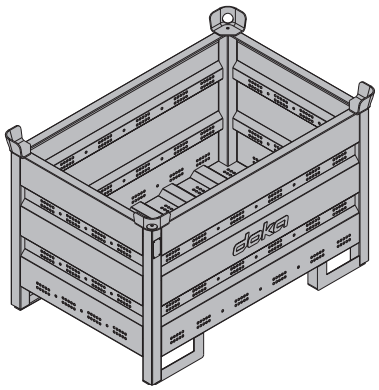

Max. tillåten belastning: 1500 kg (3300 lbs)
Tillåten last vid stapling: 7850 kg (17300 lbs)

Doka materialcontainerns 1,20x0,80m innehåll kan skiljas åt med **skiljeväggar 1,20m eller 0,80m**.

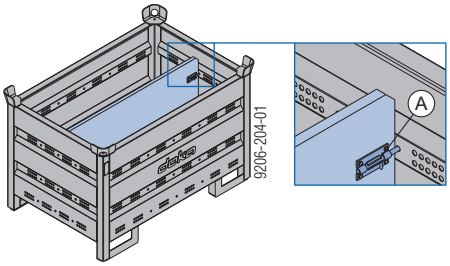

A Låsregel för fixering av skiljeväggen

Möjliga skiljeväggar

Materialcontainer skiljevägg	i längdriktning	i tvärriktning
1,20m	max. 3 st.	-
0,80m	-	max. 3 st.
	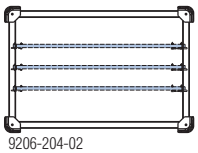 9206-204-02	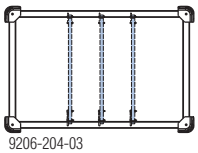 9206-204-03

Doka materialcontainer 1,20x0,80x0,41m

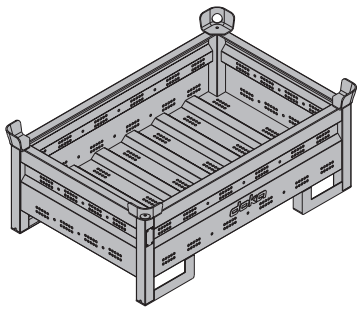

Max. tillåten belastning: 750 kg (1650 lbs)
Tillåten last vid stapling: 7200 kg (15870 lbs)

Doka materialcontainer för lagring

Max. antal materialhäckar staplade på varandra

Utomhus (på arbetsplatsen) Marklutning upp till 3 %		Inomhus Marklutning upp till 1%	
Doka materialcontainer		Doka materialcontainer	
1,20x0,80m	1,20x0,80x0,41m	1,20x0,80m	1,20x0,80x0,41m
3	5	6	10
Tomma transporthäckar på varandra ej tillåtet!			

INFORMATION

När transporthäckar med mycket olika laster staplas måste dessa minska uppåt!

Doka materialcontainer för transport

Lyfta med kran

INFORMATION

- Flytta endast transporthäckar separat.
- Använd motsvarande kättinglänga (t.ex. Doka 4-parts kätting 3,20m). Beakta tillåten belastning.
- Lutningsvinkel β max. 30°!

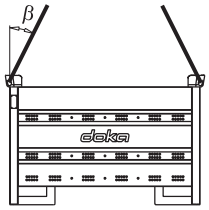

9206-202-01

Flytta med gaffeltruck eller pallyft

Gallercontainern kan lyftas från lång- och kortsidan.

	[kg]	Artikel nr.
Doka stämp Eurex 20 top 150 längd: 92 - 150 cm	8,0	586096000
Doka stämp Eurex 20 top 250 längd: 148 - 250 cm	12,7	586086400
Doka stämp Eurex 20 top 300 längd: 173 - 300 cm	14,3	586087400
Doka stämp Eurex 20 top 350 längd: 198 - 350 cm	17,4	586088400
Doka stämp Eurex 20 top 400 längd: 223 - 400 cm	21,6	586089400
Doka stämp Eurex 20 top 550 längd: 298 - 550 cm	32,3	586090400

Doka-Deckenstütze Eurex 20 top

galvaniserad

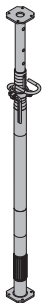

Doka stämp Eurex 30 top 250 längd: 148 - 250 cm	12,8	586092400
Doka stämp Eurex 30 top 300 längd: 173 - 300 cm	16,4	586093400
Doka stämp Eurex 30 top 350 längd: 198 - 350 cm	20,7	586094400
Doka stämp Eurex 30 top 400 längd: 223 - 400 cm	24,6	586095400
Doka stämp Eurex 30 top 450 längd: 248 - 450 cm	29,1	586119400
Doka stämp Eurex 30 top 550 längd: 303 - 550 cm	38,6	586129000

Doka-Deckenstütze Eurex 30 top

galvaniserad

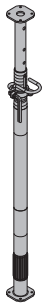

Trebensstöd top Stützbein top	12,0	586155500

galvaniserad
höjd: 80 cm
Levereras: ihopvikt

Trebensstöd Stützbein	15,6	586155000

galvaniserad
höjd: 80 cm
Levereras: ihopvikt

	[kg]	Artikel nr.
Trebensstöd 1,20m Stützbein 1,20m	20,7	586145000

galvaniserad
höjd: 120 cm
Levereras: ihopvikt

Plasthammare 4kg Kunststoffhammer 4kg	4,5	586097000

blå
längd: 110 cm

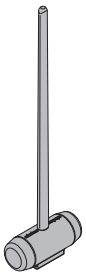

Doka materialhäck 1,55x0,85m Doka-Stapelpalette 1,55x0,85m	41,0	586151000

galvaniserad
höjd: 77 cm

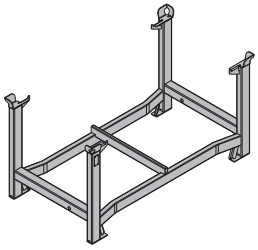

Doka materialhäck 1,20x0,80m Doka-Stapelpalette 1,20x0,80m	38,0	583016000

galvaniserad
höjd: 77 cm

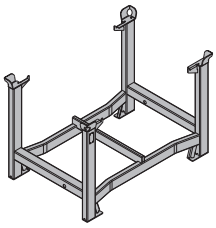

Hjulsatts till materialhäck B Anklemm-Radsatz B	33,6	586168000

blålackerad

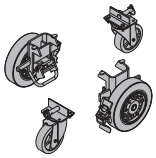

Doka materialcontainer 1,20x0,80m Doka-Mehrwegcontainer 1,20x0,80m	70,0	583011000

galvaniserad
höjd: 78 cm

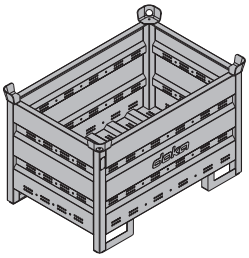

	[kg]	Artikel nr.
Doka materialcontainer 1,20x0,80x0,41m Doka-Mehrwegcontainer 1,20x0,80x0,41m galvaniserad	**42,5**	**583009000**

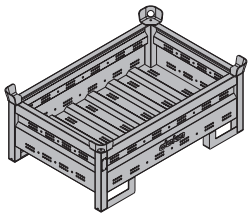

	[kg]	Artikel nr.

Över hela världen nära dig

Doka räknas till de globalt ledande företagen inom utveckling, tillverkning och försäljning av formteknik för alla områden inom byggtekniken.

Med mer än 160 filialer och logistikcentraler i mer än 70 länder har Doka Group ett effektivt försäljningsnät och garanterar på så sätt att materiel och teknisk support tillhandahålls snabbt och professionellt.

Doka Group är ett företag inom Umdasch Group och sysselsätter globalt mer än 6 000 medarbetare.

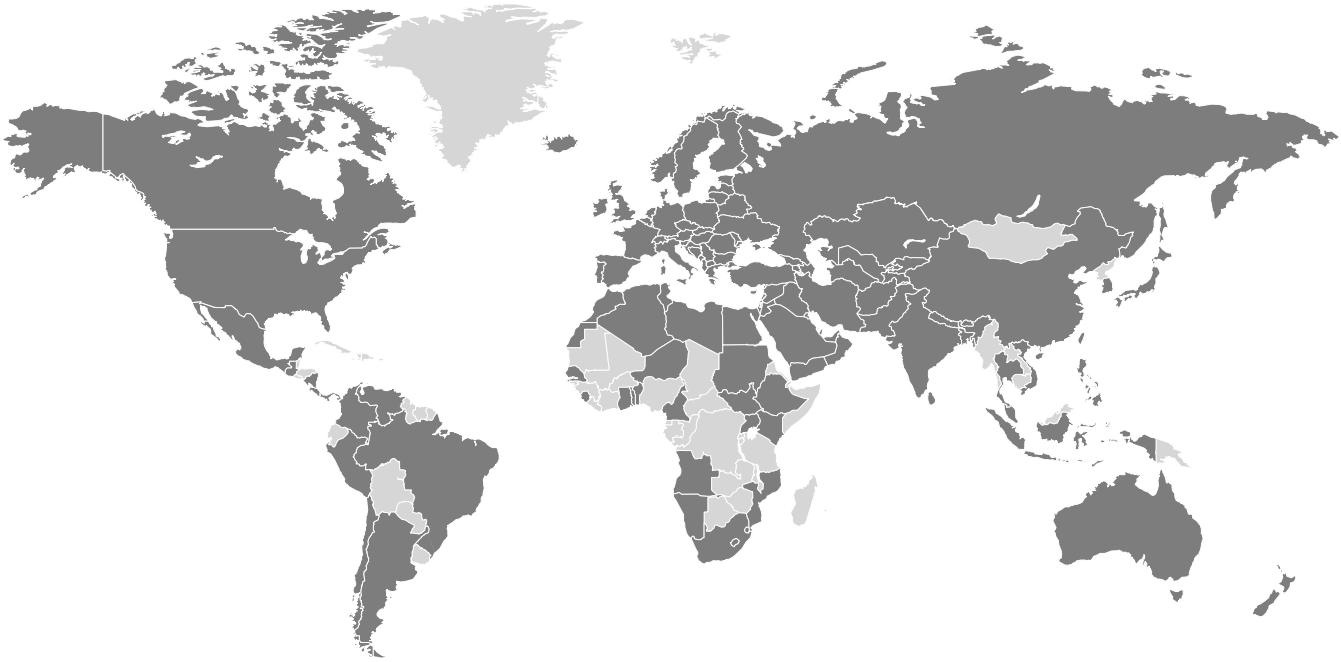

www.doka.com/floor-props