999767003 - 09/2021
fr

Les techniciens du coffrage.

Table Dokamatic

Information à l’attention de l’utilisateur

Instructions de montage et d’utilisation

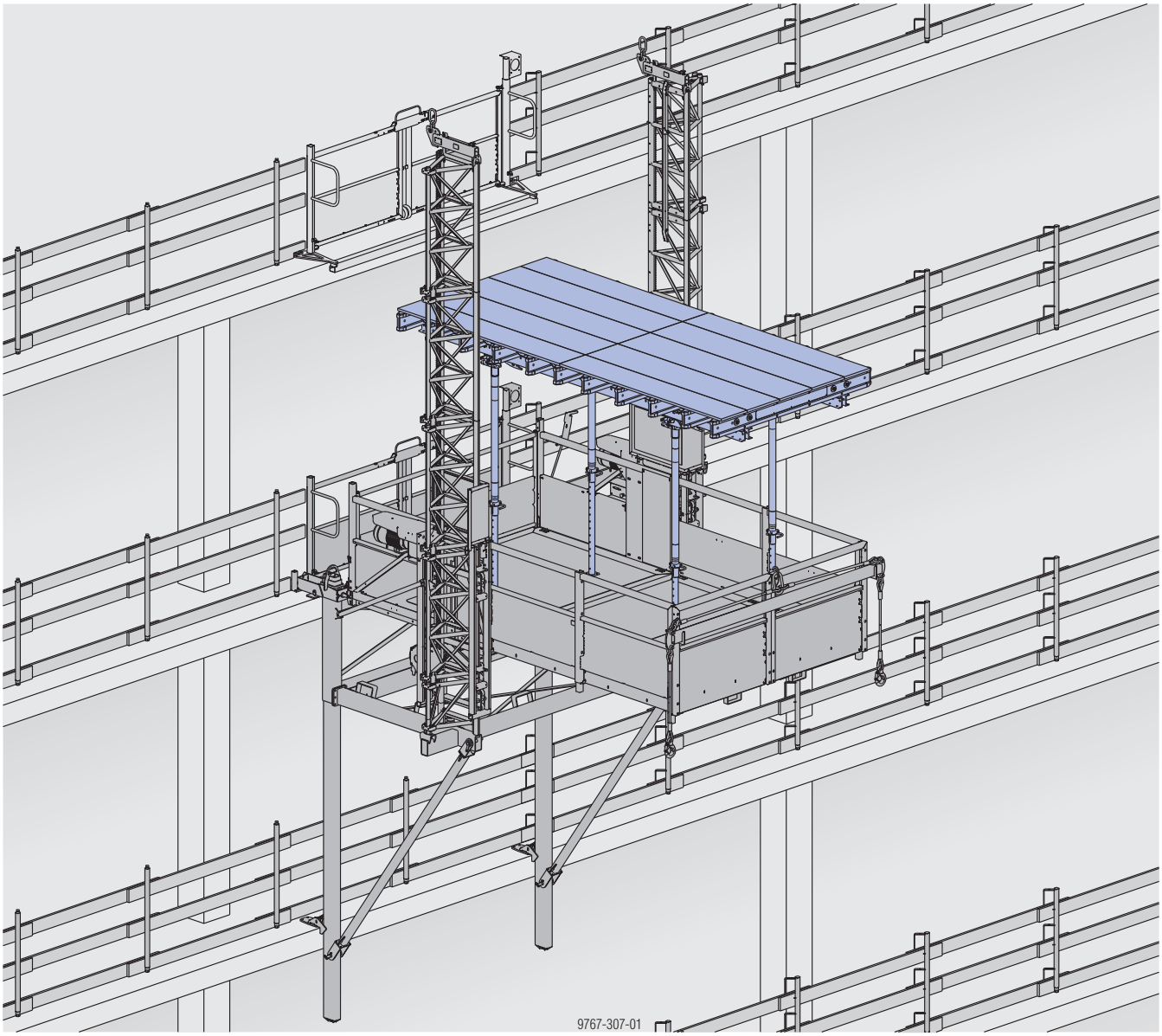

© by Doka GmbH, A-3300 Amstetten

Sommaire

4 Introduction
4 Informations essentielles de sécurité
7 Services Doka

8 Description du système
8 Table Dokamatic - la table polyvalente inégalée en vitesse
9 Cotes système
10 Table Dokamatic en détail
12 Instructions de montage et d'utilisation
16 Adaptation au tracé
21 Ajustement en hauteur
24 Adaptation à l'épaisseur de dalle

26 Dimensionnement

28 Tables en rive de dalle
29 Solutions de haubanage
31 Table de rive avec passerelle
34 Table de rive sans passerelle
38 Table de rive au niveau des angles
39 Coffrages d'arrêt de dalle
42 Table de rive avec retombée de poutre

45 Translation
45 Remarques générales concernant la translation
46 Translation horizontale / déplacement
50 Translation verticale avec les fourches de translation
53 Console de sortie
54 Procédure de translation
56 Montage des tables Dokamatic

57 Système de levage de tables TLS
58 Description
59 Données de charge
60 Domaines d'application / Exécutions
62 Translater et orienter le système de levage de table
63 Translation de tables Doka
64 Ancrage sur l'ouvrage
67 Possibilités de raccordement des portes d'étage
68 Calcul des quantités de matériel - mâts de levage TLS 1,50m
69 Unité autogrimpante TLS

70 Généralités
70 Combinaison avec d'autres systèmes Doka
71 Exigences élevées pour le béton architectonique
72 Système d'accès
74 Sécurité anti-chute sur l'ouvrage
76 Transport, gerbage et stockage
84 Étais de séchage, technologie du béton et décoffrage

86 Liste des articles

Introduction

Informations essentielles de sécurité

Groupes d'utilisateurs

- Ce document s'adresse à toute personne amenée à travailler avec le produit/système Doka décrit et contient des renseignements relatifs au montage et à l'utilisation du système, conformes aux directives.
- Toutes les personnes qui travaillent avec ces différents produits doivent connaître parfaitement le contenu de ces documents et leurs informations relatives à la sécurité.
- Le client doit informer et former les personnes qui ont des difficultés à lire et à comprendre ces documents.
- Le client doit s'assurer que les informations (comme les informations à l'attention de l'utilisateur, les instructions de montage et d'utilisation, les notices techniques, les plans etc.), mises à disposition par Doka sont disponibles et actuelles, qu'elles ont fait l'objet d'une présentation et qu'elles sont à la disposition des utilisateurs sur le lieu d'utilisation.
- Doka présente sur les illustrations de sa documentation technique et sur les plans de mise en oeuvre des coffrages correspondants, des mesures de sécurité au travail garantissant une sûreté maximale dans l'utilisation des produits Doka dans les applications décrites.
  En toutes circonstances, l'utilisateur s'engage à respecter les lois, les normes et les réglementations en vigueur dans le pays concerné, pour l'ensemble du projet et à prendre, si nécessaire, d'autres mesures ou des mesures complémentaires appropriées de sécurité au travail.

Évaluation du risque

- Le client est responsable de l'établissement, de la documentation, de l'application et de la révision d'une évaluation du risque sur le chantier.
  Le présent document sert de base à l'évaluation du risque spécifique à chaque chantier et aux instructions de mise à disposition et d'application du système par l'utilisateur. Il ne remplace cependant pas ces instructions.

Remarques relatives à ces documents

- Le présent document peut également servir d'instructions de montage et d'utilisation applicables en général ou être intégré à des instructions de montage et d'utilisation spécifiques à un chantier.
- **Les représentations, animations et vidéos de cette brochure ou appli peuvent montrer des situations de montage partiel et ne sont donc pas toujours complètes en matière de sécurité.**
  Pour se conformer aux prescriptions en vigueur, le client doit utiliser certains dispositifs de sécurité qui ne sont pas toujours représentés sur ces illustrations, animations et vidéos.
- **D'autres conseils de sécurité et des mises en garde particulières sont développés dans les chapitres suivants.**

Études

- Prévoir pour la mise en oeuvre des coffrages des postes de travail répondant à toutes les normes de sécurité (par ex. : pour le montage et le démontage, les travaux de modification et lors de la translation, etc.). L'accès aux postes de travail doit se faire en toute sécurité.
- **Toute divergence par rapport aux indications portées sur ces documents ou application supplémentaire nécessite des documents justificatifs statiques spécifiques et des instructions complémentaires de montage.**

Dispositions / Protection du travail

- Pour que nos produits soient utilisés en toute sécurité, il est indispensable de respecter les lois, les normes et les réglementations en vigueur dans les différents états et pays, relatives à la protection du travail et aux autres directives de sécurité dans leur version en vigueur.
- En cas de chute d'une personne ou d'un objet contre ou sur le garde-corps latéral ou ses accessoires, toute réutilisation de cet élément de garde-corps est uniquement autorisée après vérification par une personne compétente.

Mesures s'appliquant à toutes les phases d'utilisation

- Le client doit s'assurer que le montage et le démontage, la translation, tout comme l'utilisation du produit sont effectués conformément aux directives et inspectés par du personnel techniquement qualifié et habilité selon les consignes.
  La capacité d'intervention de ce personnel ne doit pas être diminuée par la prise d'alcool, de médicaments ou de drogues.
- Les produits Doka sont des outils de travail techniques dont l'utilisation est réservée à un cadre industriel, conformément aux informations à l'attention de l'utilisateur Doka correspondantes ou aux autres documents techniques rédigés par Doka.
- S'assurer de la stabilité statique et de la force portante de l'ensemble de la construction et des éléments à chaque stade du montage !
- Les porte-à faux, compensations, etc., ne doivent être pratiqués que lorsque des mesures visant à assurer la stabilité statique ont été prises (par ex. : avec des haubanages).
- Observer et respecter strictement les directives fonctionnelles, les consignes de sécurité et les indications de charges. Leur non-observation peut provoquer des accidents, porter gravement atteinte à la santé (danger de mort) et causer de graves dommages matériels.
- Aucun feu n'est autorisé à proximité du coffrage. L'utilisation d'appareils chauffants est uniquement permise à des spécialistes habilités et à bonne distance du coffrage.
- Le client doit tenir compte de toutes les conditions météorologiques influant sur l'appareil lui-même ainsi que pour l'utilisation et le stockage de l'appareil (par ex. surfaces glissantes, risque de glissade, influences du vent, etc.), et prendre les mesures préventives destinées à sécuriser l'appareil ou les zones environnantes et assurer la protection des opérateurs.
- Vérifier régulièrement que les raccordements tiennent et fonctionnent bien.
  Vérifier en particulier les raccords vissés et à clavettes, à mesure du déroulement de la construction et tout spécialement après des évènements inhabituels (par ex. après une tempête) et si besoin, les resserrer.
- Il est strictement interdit de souder ou de chauffer les produits Doka, en particulier les pièces d'ancrage, d'accrochage, d'assemblage, coulées, etc.

  La soudure provoque une modification de la structure des matériaux de ces composants qui peut être lourde de conséquences. Cela conduit à une grave diminution de la charge de rupture et constitue un risque important au niveau de la sécurité.

  Il est possible de couper certaines tiges d'ancrage avec des disques de coupe en métal (apport thermique uniquement à l'extrémité de la tige), mais il faut éviter que les étincelles ne chauffent d'autres tiges d'ancrage et donc ne les endommagent.

  Seuls les articles expressément mentionnés comme tels dans la documentation Doka peuvent être soudés.

Montage

- L'état irréprochable du matériel/système doit être vérifié avant d'être utilisé par le client. Les pièces endommagées, déformées ou présentant des signes d'usure, de corrosion ou de pourrissement (par ex. attaque fongique) doivent être exclues de toute utilisation.
- L'utilisation conjointe de nos systèmes de coffrage et de sécurité avec ceux d'autres fabricants n'est pas sans risque et peut porter atteinte à la santé ou causer des dommages matériels ; elle nécessite donc de procéder à un contrôle spécial préalable par l'utilisateur.
- Seul le personnel spécialisé du client est habilité à réaliser le montage ou tout éventuel contrôle visuel, dans le respect de la législation, des normes et des prescriptions en vigueur.
- Aucune modification des produits Doka n'est autorisée ; elle constituerait un risque au niveau de la sécurité.

Coffrage

- Les systèmes/produits Doka doivent être montés de façon à assurer la reprise de toutes les charges en toute sécurité !

Bétonnage

- Respecter les pressions de bétonnage admissibles. Des vitesses de bétonnage trop élevées conduisent à une surcharge sur les coffrages, présentent des risques accrus en terme de flèche et comportent un danger de rupture.

Décoffrage

- Ne procéder au décoffrage que lorsque le béton a atteint une résistance suffisante et que le décoffrage a été ordonné par un responsable !
- Lors du décoffrage, veiller à ne pas arracher le coffrage avec la grue. Utiliser un outil approprié comme par ex. des clavettes en bois, un outil de réglage ou des dispositifs prévus pour ces systèmes comme des angles de décoffrage Framax.
- Lors du décoffrage, ne pas altérer la stabilité des éléments, de l'étaiement et du coffrage !

Transport, gerbage et stockage

- Observer toutes les directives en vigueur et spécifiques aux pays concernés pour le transport des coffrages et des étaiements. Pour les systèmes de coffrage, il est obligatoire d'utiliser les élingues Doka répertoriées.
  Si le type d'élingue n'est pas défini dans le présent document, le client est tenu d'utiliser l'élingue appropriée au cas d'application et correspondant aux prescriptions.
- En soulevant, veiller à ce que l'unité de translation et ses différents composants puissent assurer la reprise des efforts en présence.
- Retirer les pièces mobiles ou éviter qu'elles ne glissent ou tombent !
- Pendant l'opération de translation de coffrages ou d'accessoires de coffrage avec la grue, il est interdit de transporter des personnes, par ex. sur des passerelles de travail ou dans des accessoires de transport.
- Stocker tous les composants en prenant toutes les mesures de sécurité, pour ce faire veiller à respecter les consignes particulières Doka contenues dans les chapitres correspondants !

Entretien

- Toute réparation doit être exclusivement effectuée par le fabricant ou un établissement agréé.

Autres

Les indications de poids sont des valeurs moyennes basées sur du matériel neuf et peuvent diverger en raison des tolérances de matériaux. De plus, les poids peuvent différer du fait des salissures, de l'imprégnation, etc.

Sous réserve de modifications selon le développement technique.

Les Eurocodes chez Doka

Les valeurs admissibles indiquées dans les documents Doka (par ex. F_{adm} = 70 kN) **ne sont pas des valeurs de calcul** (par ex. F_{Rd} = 105 kN)**!**

- Évitez impérativement toute confusion !
- Les documents Doka continueront à indiquer les valeurs admissibles.

Ont été pris en compte les coefficients partiels de sécurité suivants :

- $\gamma_F = 1{,}5$
- $\gamma_{M,\ bois} = 1{,}3$
- $\gamma_{M,\ acier} = 1{,}1$
- $k_{mod} = 0{,}9$

qui lui fourniront toutes les valeurs pour l'élaboration d'une note de calcul EC.

Symboles

Les symboles suivants sont utilisés dans ce document :

DANGER
Cette mention signale une situation extrêmement dangereuse qui, en cas de non-observation, provoquera des blessures graves irréversibles voire mortelles.

AVERTISSEMENT
Cette mention signale une situation dangereuse qui, en cas de non-observation, peut provoquer des blessures graves irréversibles voire mortelles.

ATTENTION
Cette mention signale une situation dangereuse qui, en cas de non-observation, peut provoquer des blessures légères réversibles.

REMARQUE
Cette mention signale des situations qui, en cas de non-observation, peut entraîner des dysfonctionnements ou des dommages matériels.

Instructions
Ce signe indique, que l'utilisateur doit entreprendre des actions.

Contrôle visuel
Indique qu'il faut vérifier les actions réalisées par un contrôle visuel.

Conseil
Donne des conseils utiles sur la mise en oeuvre.

Renvoi
Renvoie à d'autres documents.

Services Doka

Assistance à tous les stades du projet

- Garantie d'un projet réussi grâce aux produits et prestations fournis par un partenaire unique.
- Assistance compétente depuis la planification jusqu'au montage, directement sur le chantier.

Un suivi de projet dès le début

Chaque projet est unique et exige une solution individuelle. L'équipe Doka vous assiste pour les travaux de coffrage en fournissant des prestations de conseil, de planification et de service sur site pour vous permettre de réaliser votre projet avec efficacité et en toute sécurité. Doka vous apporte son soutien avec des prestations de conseil personnalisées et des formations sur mesure.

Une planification efficace pour un déroulement du projet fiable

Pour concevoir des solutions de coffrage efficaces, il faut comprendre les exigences du projet et les processus de construction. Cette compréhension est la base de toute prestation de service assurée par le service d'ingénierie Doka.

Optimiser le déroulement des chantiers avec Doka

Doka propose des outils spéciaux qui aident à organiser les opérations en toute transparence. Ces outils permettent ainsi d'accélérer les processus de bétonnage, d'optimiser les stocks et d'organiser plus efficacement les études de coffrage.

Coffrage spécial et montage sur site

Pour compléter ses coffrages systèmes, Doka propose des unités de coffrage spéciaux sur mesure. En outre, le personnel Doka spécialement formé monte les étaiements et les coffrages sur le chantier.

Disponibilité en « juste-à-temps »

Pour respecter les délais et les coûts d'organisation d'un projet, la disponibilité du coffrage représente un facteur primordial. Grâce à notre réseau logistique dans le monde entier, il est possible d'avoir accès aux volumes nécessaires de coffrages au moment convenu.

Service de location et de reconditionnement du matériel

Le matériel de coffrage peut être loué en fonction du projet dans la flotte performante de produits de location Doka. Le propre matériel des clients et le matériel de location Doka sont nettoyés et remis en état au service de reconditionnement Doka.

Performant durant toutes les phases du projet

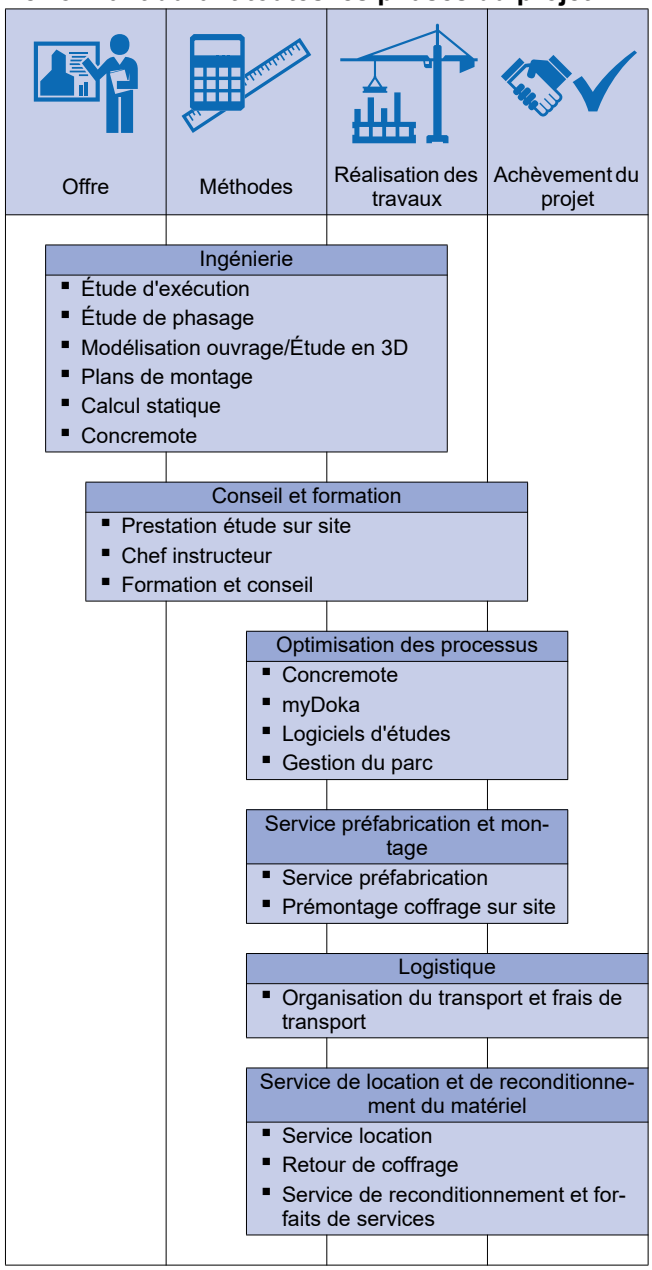

upbeat construction
digital services for higher productivity

Depuis la planification jusqu'à l'achèvement du chantier – avec upbeat construction, nous voulons faire avancer les travaux et, avec tous nos services numériques, donner le ton et augmenter la productivité du chantier. Notre portefeuille de services numériques couvre l'ensemble des processus de construction et est élargi en permanence. Pour en savoir plus sur nos solutions spécialement développées, consultez doka.com/upbeatconstruction.

Description du système

Table Dokamatic - la table polyvalente inégalée en vitesse

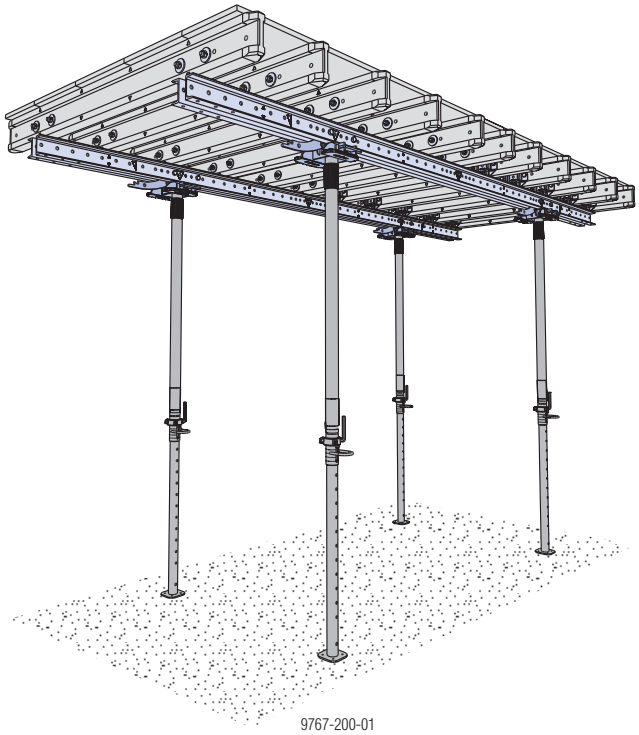

La table Dokamatic permet de réduire les coûts en personnel et les temps de grue : le DoKart permet d'effectuer la translation horizontale vers la section suivante par un seul homme.

Le système est optimisé pour des durées de coffrage extrêmement courtes et répond également aux exigences statiques et géométriques les plus diverses.

- 4 formats standards modulaires :
  - 2,50 x 4,00 m
  - 2,50 x 5,00 m
  - 2,00 x 4,00 m
  - 2,00 x 5,00 m
- Revêtement de panneaux coffrants 3S top 21 ou 27 mm. Pour un libre choix de panneaux coffrants, les ossatures de tables sont disponibles.
- Hauteurs de dalles :
  - jusqu'à env. 5,80 m avec les étais Doka Eurex top
  - jusqu'à env. 7,30 m avec les cadres de table Dokamatic
  - au-delà avec l'étaiement Staxo
- Supporte des charges importantes (jusqu'à 84 cm d'épaisseur de dalle) malgré un poids propre de seulement quelques 55 kg/m².
- Des composants de grande qualité comme les filières de table Dokamatic 12 et les poutrelles Doka H20 top, pour une durée de vie extrêmement longue et des coûts ultérieurs minimaux
- Livraison dans les délais des tables Dokamatic prémontées

Des temps de translation courts

- Déplacement des unités montées.
- Solution de translation pratique.
- Plus rapide et plus sûr qu'un coffrage manuportable, particulièrement pour des grandes hauteurs.

Sûre et polyvalente en rive de dalles

- Passerelle de table intégrable pour économiser en consoles de travail et de protection.
- Déplacement sans effort des étais pour un porte à faux jusqu'à 1,50 m.
- Solutions systèmes pour les retombées de poutre et les coffrages de rive de dalle.
- Étais pivotants et arrêtables en position inclinée afin de passer un parapet sans problème.

Ajustement parfait dans les 3 directions

- Poutrelle de compensation et connexion du système sur la traverse de la table pour une adaptation rapide à tous les plans d'étage.
- Possibilité de connexion directe au cadre de table ou aux tours d'étaiement Doka pour des hauteurs de dalles plus élevées.
- Tête orientable facilement repositionnable pour une adaptation rapide à l'évolution des exigences statiques et géométriques.
- Peau coffrante standard en 3S top. Autre peau coffrante possible pour tout les exigences architecturales.

Cotes système

Table Dokamatic 2,50 x 4,00m

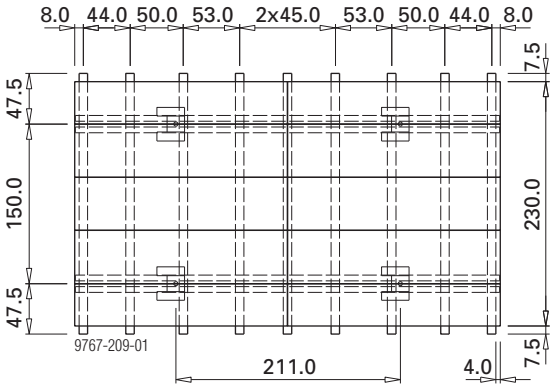

Dimensions en cm

Table Dokamatic 2,50 x 5,00m

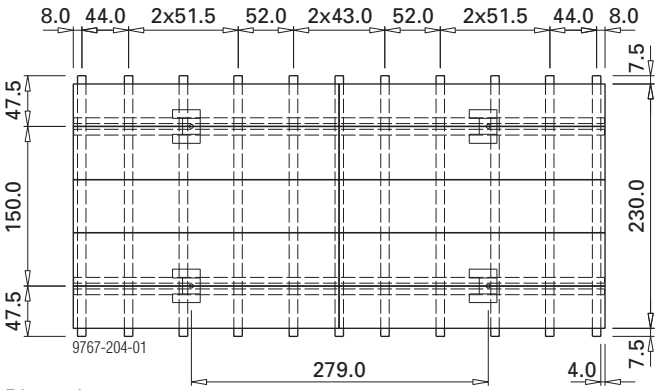

Dimensions en cm

Table Dokamatic 2,00 x 4,00m

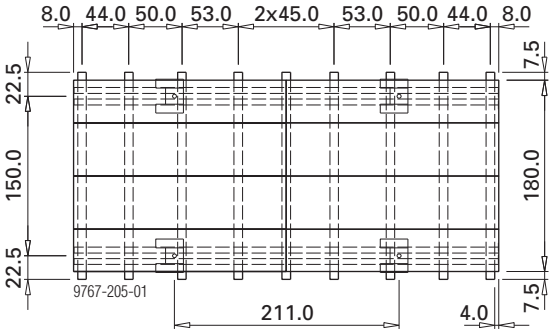

Dimensions en cm

Table Dokamatic 2,00 x 5,00m

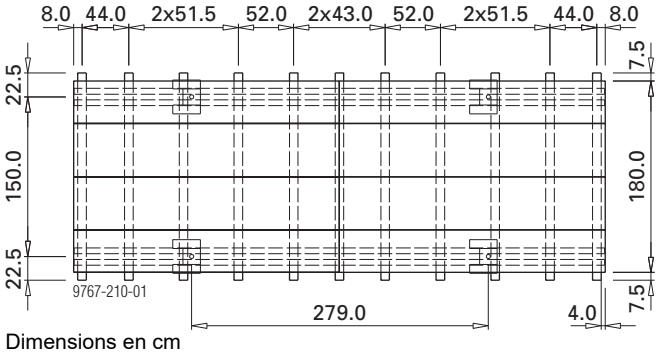

Dimensions en cm

Ossature de table Dokamatic

Ossature de table prête à l'emploi dans les 4 formats standards permettant d'employer une peau coffrante au choix.

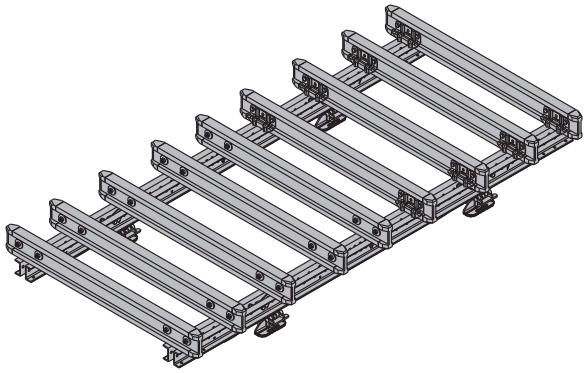

Table Dokamatic en détail

Tête orientable Dokamatic 40

- Se monte simplement sur la filière de table Dokamatic avec deux goujons
- Fixation rapide des étais par clavetage (avec le marteau)
- Fixation de la clavette pour le transport grâce à la broche à clips intégrée
- Serrage des étais et renfort entre la tête et la poutrelle secondaire, pour une force portante plus élevée des étais
- Étais orientables pouvant être arrêtés à 75° et 90° (positions de déploiement)
- Levier actionné depuis le sol
- Trous prévus pour un haubanage incliné des tables de rive
- Peut se monter sur la filière multi-fonctions WS10 (tables spéciales)
- Protection en caoutchouc pour protéger la peau coffrante lors de la superposition des tables

Filière de table Dokamatic 12

- Assemblage rigide de la filière de table Dokamatic et de la poutrelle secondaire

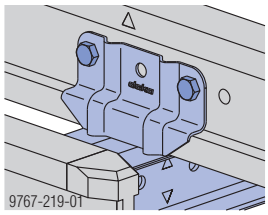

- Repères par marquage triangulaire pour un positionnement optimal des têtes orientables et des étais intermédiaires

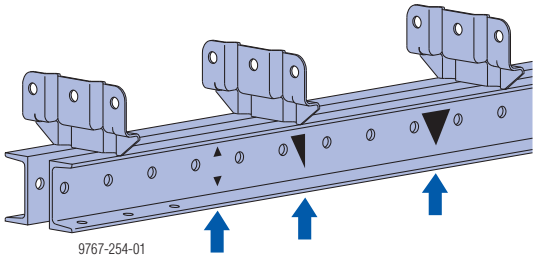

- Possibilité de connexion universelle grâce à la modularité des trous

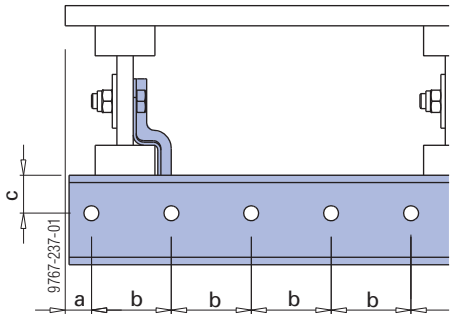

a ... 3,5 cm
b ... 10,7 cm (système modulaire)
c ... 5,1 cm

Poutrelle Doka H20 top

Protection des extrémités innovantes :
- réduit les endommagements des extrémités des poutrelles
- rallonge leur durée de vie de manière considérable

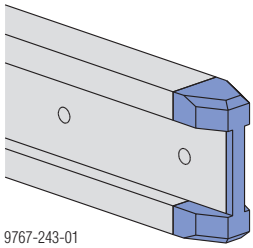

Étais Doka Eurex top

- homologués selon Z-8 311-905
- étai répondant à la norme EN 1065

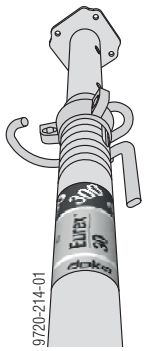

Pour une force portante élevée avec de nombreux détails pratiques pour simplifier la manipulation :
- Trous de réglage numérotés pour l'ajustement en hauteur
- Brides d'arrêt imperdables réduisant le risque de blessure et facilitant leur manipulation
- Géométrie spéciale du filetage facilitant le desserrage des étais, même sous une charge élevée

La liaison avec la superstructure, résistante à la flexion, augmente la force portante des étais de 10 kN :
- Force portante d'Eurex 20 top :
  - à pleine longueur d'extension : 30 kN
  - inséré d'au moins 30 cm : 35 kN
- Force portante d'Eurex 30 top : 40 kN

Respecter les consignes de l'information à l'attention de l'utilisateur « Étais Doka Eurex top »

AVERTISSEMENT

➤ L'utilisation des étais Eurex 20 top 700 dans les tables coffrantes Doka **n'est pas autorisée**.

➤ Pour de telles hauteurs, utiliser les étais Doka Eurex 20 top 550 avec les cadres de table Dokamatic 1,50m.

Instructions de montage et d'utilisation

Les tables Dokamatic couvrent un vaste domaine d'application dans la pratique.

Leur montage flexible autorise de multiples combinaisons.

C'est pourquoi leur composition et leur montage peuvent, en fonction du projet, varier par rapport au schéma indiqué (par ex. dans le cas de voiles inclinés).

ATTENTION

- ➤ Les tables Dokamatic avec étais de dalles peuvent être utilisées jusqu'à une inclinaison de dalle de 2%.
- ➤ Pour les inclinaisons de dalles >2%, il est indispensable de réaliser une note de calcul spécifique et de prévoir les mesures d'appoint nécessaires (par ex. un haubanage).
- ➤ Ne placer jamais des tables avec étais de dalles les unes sur les autres.

ATTENTION

Avant de marcher sur les tables, tenir compte des points suivants :

- ➤ La stabilité horizontale doit être assurée (par ex. par haubanage des tables de rive, fixation sur l'ouvrage, assemblage de surfaces).
- ➤ S'il n'y a pas de dispositif anti-chute disponible (par ex. pendant le coffrage et le décoffrage), il faut utiliser un **équipement de protection individuelle anti-chute** (par ex. un harnais de sécurité).

Le mât d'ancrage mobile FreeFalcon permet de réaliser un point d'accrochage sûr pour le harnais de sécurité.

La formation est obligatoire avant d'utiliser le FreeFalcon.
Veiller à respecter la notice d'utilisation « FreeFalcon ».

RECOMMANDATION

Les voies de circulation nécessaires sont à réaliser sur le chantier !

Transport des panneaux

- ➤ Déchargement du camion ou translation de la pile de panneaux complète à l'aide de la sangle de levage Dokamatic 13,00m (voir le chapitre « Transport, gerbage et stockage »).

Prémontage

- ➤ Poser la bande de rive **(F)** sur les tables à même la pile qui seront placées directement contre le voile du bâtiment.

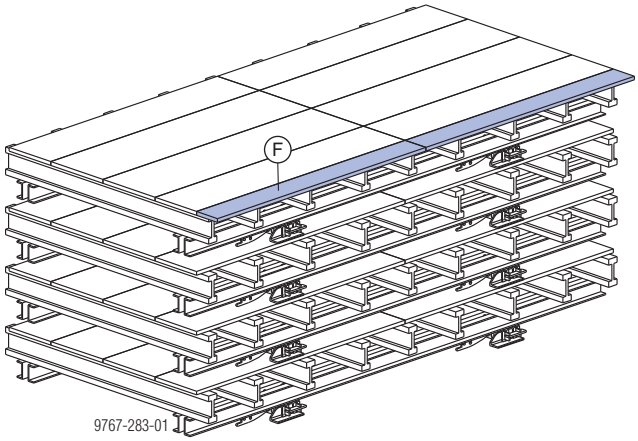

- ➤ De même, prémonter à même la pile les passerelles de table ou les dispositifs anti-chute pour les tables de rive (voir le chapitre « Tables de rive »).

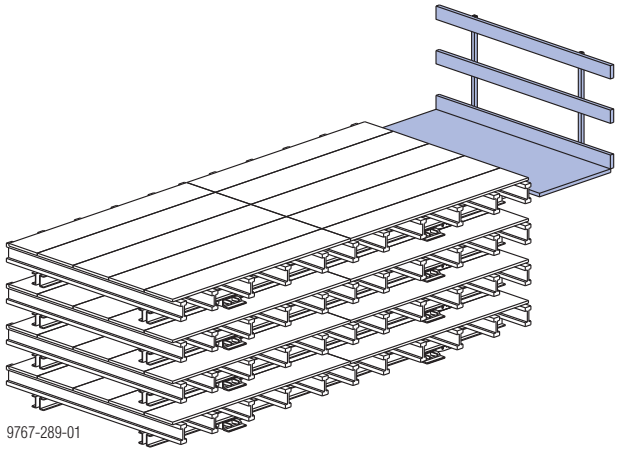

Coffrage

RECOMMANDATION

Toujours positionner les tables de manière à ce que le linguet de la tête orientable soit tourné vers la rive de dalle (dans le sens du déploiement).

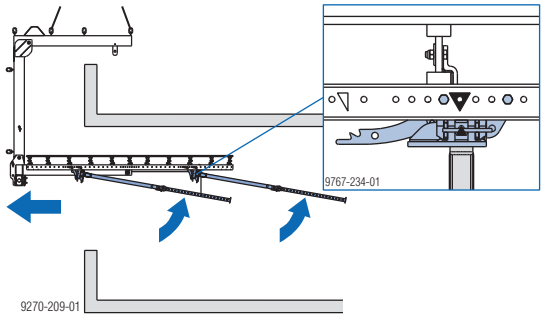

- Poser le plateau de table avec la sangle de levage Dokamatic 13,00m sur le DoKart plus ou un étaiement de séchage (voir chapitre « Transport, gerbage et stockage »).
- Si nécessaire, adapter la position et le nombre des têtes orientables (voir chapitre « Ajustement à l'épaisseur de dalle »).
- Monter les étais (voir le chapitre « Ajustement en hauteur »).

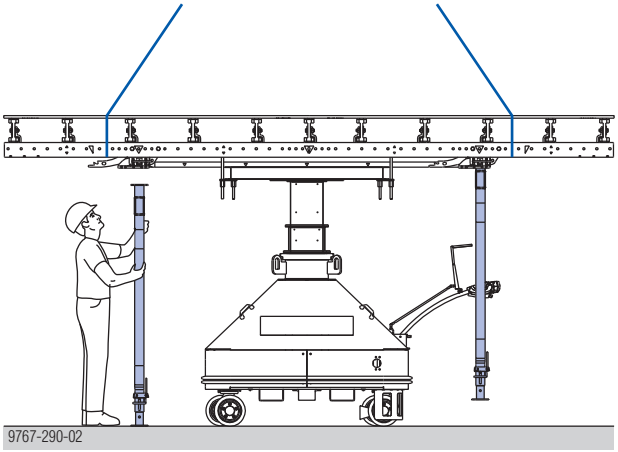

Monter éventuellement les étais très longs en position inclinée.

- Déplacer la table jusqu'au site de mise en oeuvre avec la sangle de levage Dokamatic 13 m ou le DoKart plus, la soulever à la hauteur voulue, déployer les étais et ajuster la hauteur.
  Si possible, commencer en positionnant la première table dans un coin du bâtiment – bandes de rive prémontées côté voile.
- Fixer la première table à l'ouvrage (par ex. par haubans, avec la sangle d'amarrage 5,00m **(A)** ou des solutions chantier utilisant par exemple les trous de tige situés dans le voile.

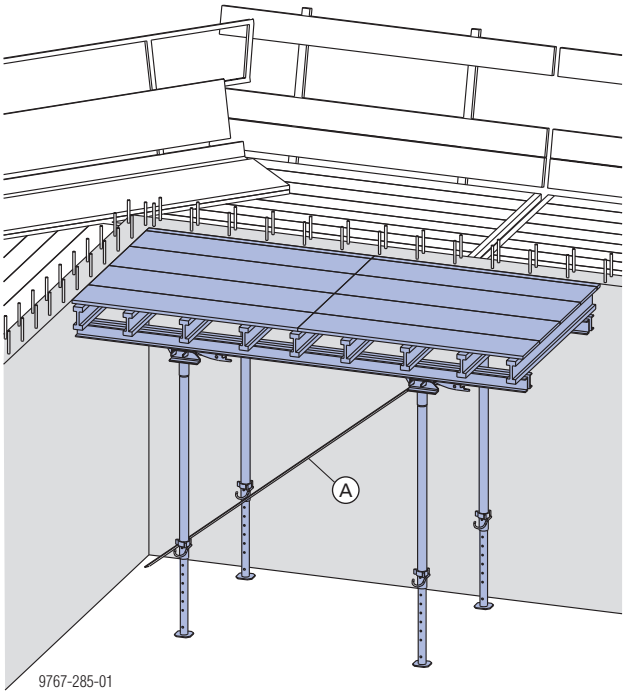

- Apporter d'autres tables de la même manière sur le site de mise en œuvre.

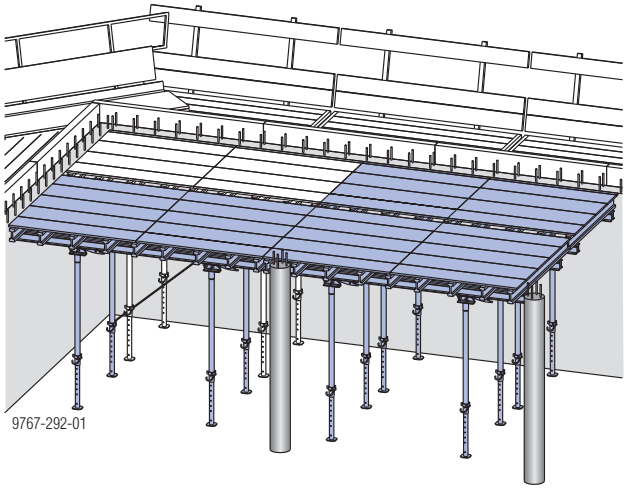

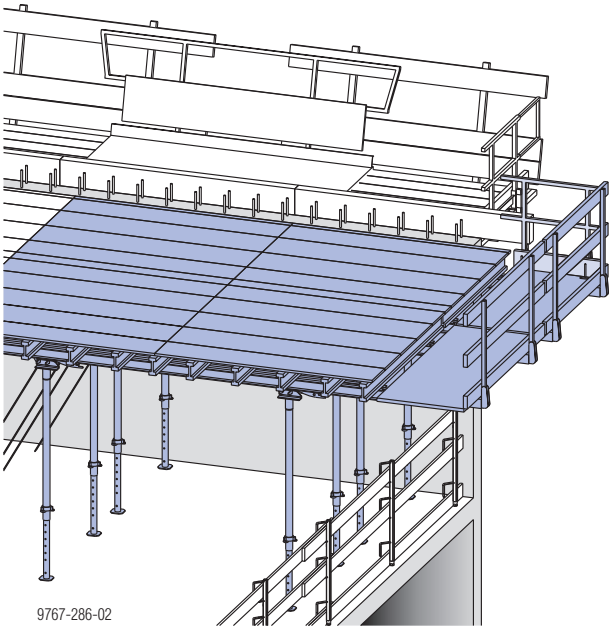

ATTENTION

Risque de basculement des tables de rive ! (passerelles en encorbellement, étais en rive décalés vers l'intérieur, coffrages de rive de dalle, retombées de poutre)

- ➤ Sécuriser toutes les tables en rive de dalle au moyen d'un **haubanage (A)** adéquat sur chaque poutrelle primaire dans la zone du porte-à-faux intérieur de la table.
- ➤ Ne détacher les tables du chariot de translation qu'après avoir installé la sécurité anti-basculement.
- ➤ Vaut également pour le stockage intermédiaire ou l'entreposage des tables.

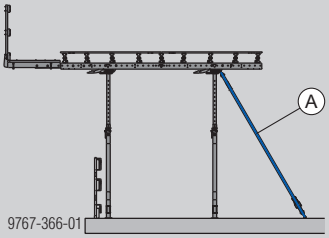

Pour plus de détails concernant l'ancrage en traction, voir le chapitre « Solutions de haubanage ».

- ➤ Placer des bandes de compensation entre les tables et au besoin les clouer (voir le chapitre « Adaptation au tracé »).

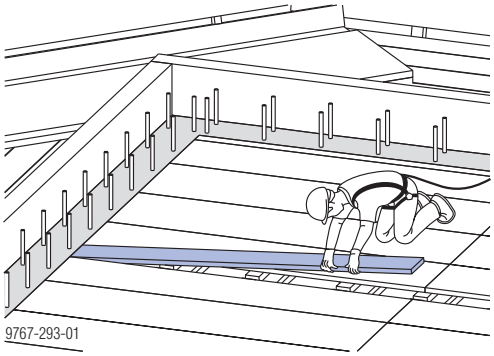

Le liteau T facilite le décoffrage.

Il est seulement nécessaire au point oú commence le décoffrage.

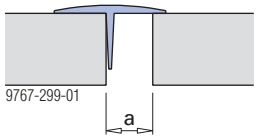

a ..max. 15 mm

- ➤ Coffrer les zones de compensation (voir le chapitre « Adaptation au tracé ».
- ➤ Réaliser un coffrage de rive de dalle (voir le chapitre « Coffrages de rive de dalle »).
- ➤ Vaporiser la peau coffrante avec l'agent de démoulage.
- ➤ Pose des armatures.

Bétonnage

- ➤ Avant le bétonnage, procéder de nouveau à un contrôle des étais.

- Le support de fixation **(A)** entièrement inséré dans l'étai.
- L'écrou de réglage **(B)** doit être vissé au contact de l'étrier.

Nous vous recommandons d'utiliser un vibreur avec un capuchon de protection en caoutchouc pour protéger la surface de la peau coffrante.

Décoffrer et translater

RECOMMANDATION

Parallèlement à ces instructions, veuillez impérativement consulter le chapitre « Étais de séchage, technologie du béton et décoffrage ».

➤ Vérifier la résistance du béton.

➤ Décoffrer les étais des tables et les abaisser d'environ 5 cm.

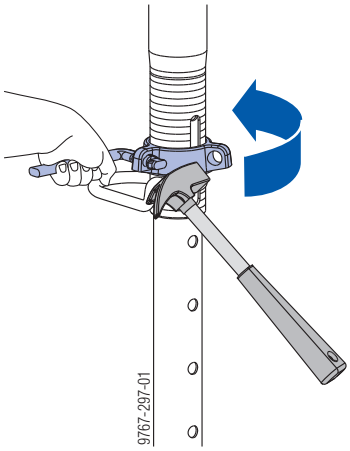

➤ Retirer les bandes de compensation (voir chapitre « Adaptation au tracé »).

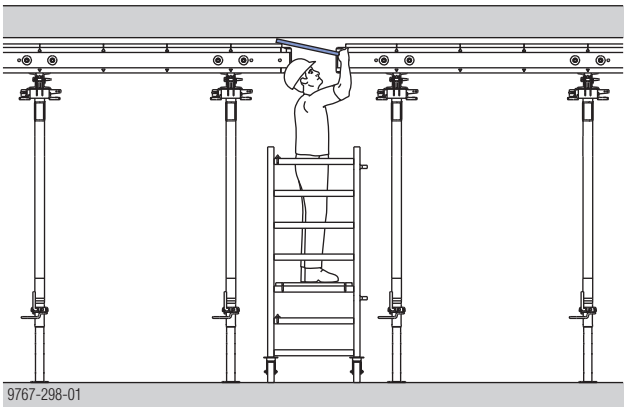

➤ Positionner le chariot DoKart plus au centre et sous la table.

➤ Sortir la tour de levage jusqu'à ce que la table repose sur les poutrelles de répartition du DoKart plus.

➤ Enfoncer complètement les étais de dalles et abaisser la table avec DoKart plus jusqu'à 10 cm au-dessus du sol.

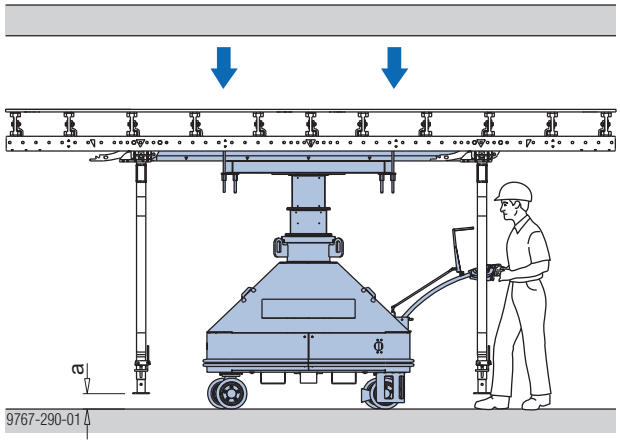

a ... max. 10 cm espace libre au sol

➤ Translater la table (voir les chapitres « Translation/déplacement horizontal », « Translation vertical avec fourches de translation » et « Système de levage de table TLS »).

Mettre les étais de séchage en place

RECOMMANDATION

Parallèlement à ces instructions, veuillez impérativement consulter le chapitre « Étais de séchage, technologie du béton et décoffrage ».

➤ Placer les étais de séchage avant de procéder au bétonnage de la dalle située sur le dessus.

Adaptation au tracé

Pour l'adaptation au tracé, il existe les possibilités suivantes :

- Combinaison des différentes tailles de table
- Logique modulaire (disposition des tables dans les sens longitudinal et transversal)
- Ajustement à l'aide des bandes de compensation

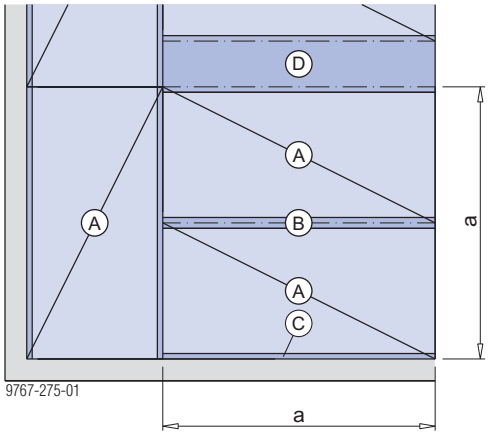

a ... 4,0 m ou 5,0 m

A	par ex. table Dokamatic 2,00 x 4,00m ou 2,50 x 5,00m
B	Zone courante (bandes standard)
C	Reprise sur voile (bandes standard)
D	Zone de compensation (bandes de compensation)

dans le sens des poutrelles secondaires

Le revêtement de panneau est, pour chaque côté longitudinal de la table, de 10 cm inférieure à la cote système. Le dépassement des poutrelles secondaires sert d'appui aux bandes de peau coffrante.

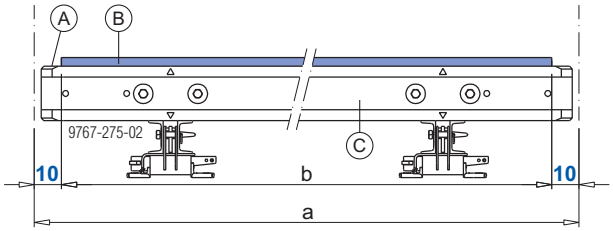

Dimensions en cm
a ... Largeur système de la table (200 cm ou 250 cm)
b ... a - 20 cm (180 cm ou 230 cm)

A	Appui pour bande de peau coffrante
B	Revêtement de panneau
C	Poutrelle secondaire Dokamatic 1,95m ou 2,45m

Niveau courant

Des bandes standard sont toujours posées entre les tables et lors des reprises sur voiles.

Bandes standard (20 cm) entre les tables

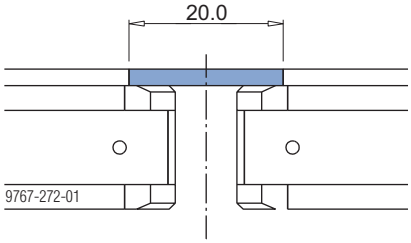

Bandes standard (9,7 cm) lors des reprises sur voiles

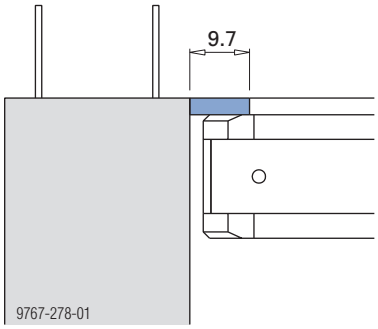

Zone de compensation

Une bande de compensation de largeur variable est posée à la place des bandes standard entre les tables.

Remarque :
La largeur de la bande de compensation nécessaire est toujours 20 cm supérieure à la mesure de compensation effective x.

Bandes de compensation (X + 20 cm) entre les tables

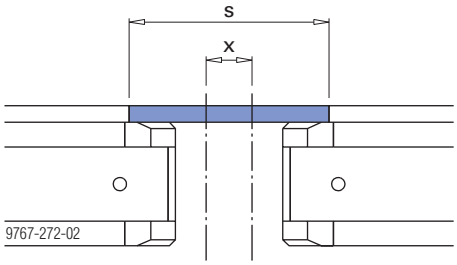

s ... Largeur de la bande de compensation (x + 20 cm)
x ... compensation effective

La variante de compensation est choisie en fonction de l'épaisseur de dalle et de la cote de compensation « x » requise (voir le chapitre « Dimensionnement »).

Variante 1 : uniquement bande de compensation

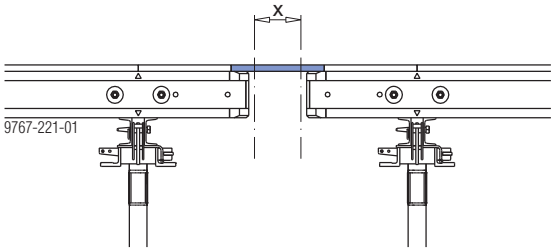

Variante 2 : bande de compensation avec poutrelle de compensation sans étaiement supplémentaire

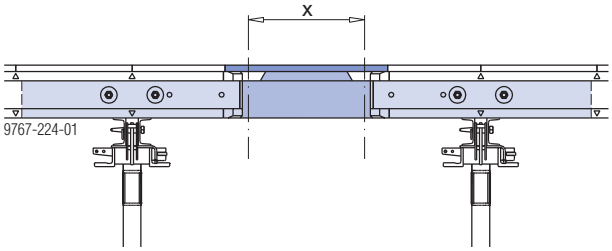

Variante 3 : bande de compensation avec poutrelle de compensation et étaiement supplémentaire

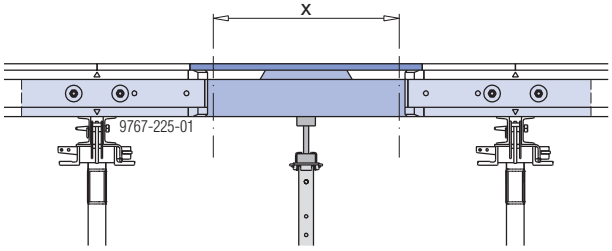

Coffrage et décoffrage de compensations avec poutrelles de compensation

Emplacement des poutrelles de compensation :

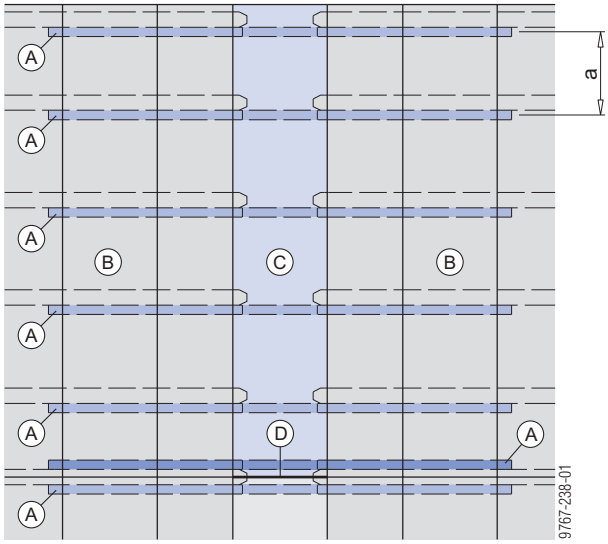

a ... entraxe max. des poutrelles secondaires de la table Dokamatic

A	Poutrelle de compensation 1,95m (pour largeur de table 2,00m) Poutrelle de compensation 2,45m (pour largeur de table 2,50m)
B	Table Dokamatic
C	Bande de compensation
D	Joint de panneau entre les bandes de compensation

Remarque :
Positionner une poutrelle de compensation en extrémité de la table, le plus en rive possible.

Joint de panneau entre les bandes de compensation (D) :

- **dans le sens des poutrelles primaires** : une poutrelle de compensation supplémentaire est requise.
- **dans le sens des poutrelle secondaires :** à l'intérieur de l'appui **(E)** de la poutrelle de compensation. Si cela n'est pas possible, monter la poutrelle de compensation avec l'appui vers le bas et claveter sur la filière de table.

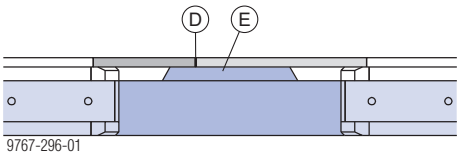

ATTENTION

Avant de marcher sur les tables, tenir compte des points suivants :

- ➤ La stabilité horizontale doit être assurée (par ex. par haubanage des tables de rive, fixation sur l'ouvrage, assemblage de surfaces).
- ➤ S'il n'y a pas de dispositif anti-chute (par ex. pendant le coffrage et le décoffrage), il faut utiliser un **équipement de protection individuelle anti-chute** (par ex. un harnais de sécurité).

Le mât d'ancrage mobile FreeFalcon permet de réaliser un point d'accrochage sûr pour le harnais de sécurité

La formation est obligatoire avant d'utiliser le FreeFalcon.
Veiller à respecter la notice d'utilisation « FreeFalcon ».

Pour le coffrage et le décoffrage, utiliser un échafaudage roulant (par ex. échafaudage Modul) ou un escabeau pliant.

RECOMMANDATION

En cas d'utilisation de l'**escabeau pliant 0,97m** comme système d'accès :

- Écart minimal **a** par rapport au bord pour éviter les chutes : 2,00 m

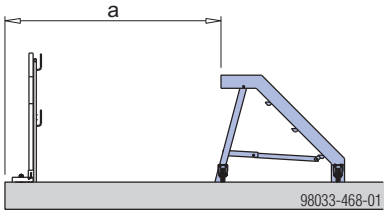

Coffrage :

➤ Insérer les poutrelles de compensation dans les tables le long de la zone de compensation en alignement avec les poutrelles secondaires.

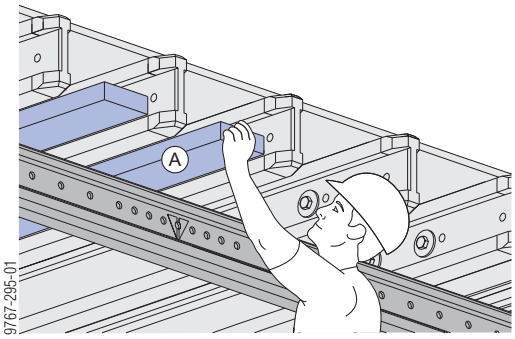

A Poutrelles de compensation

➤ Placer les tables en face de la zone de compensation.

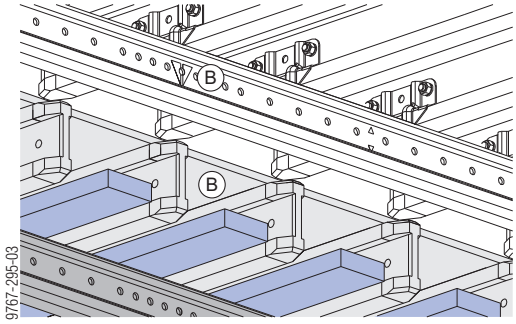

B Table Dokamatic

➤ Tirer (1) et placer (2) la poutrelle de compensation au-dessus de la zone de compensation.

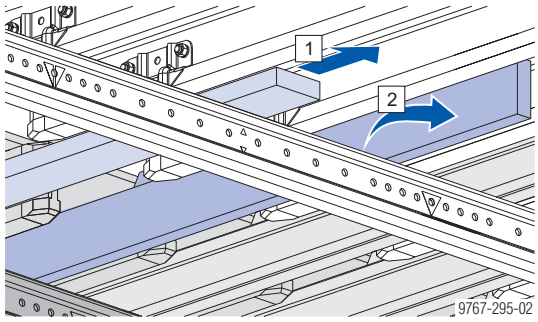

➤ Poser les bandes de compensation au-dessus de la zone de compensation et et au besoin les clouer.

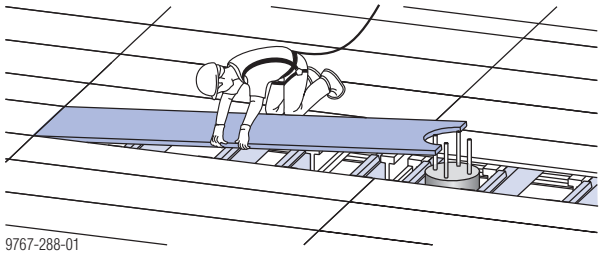

Décoffrer et translater :

ATTENTION

Risque de chute de la poutrelle de compensation

- ➤ **Ne pas** translater la poutrelle de compensation **de 1,95 m longueur** conjointement avec les tables de **2,50m de largeur**°!

➤ Desserrer les étais de dalles des tables et abaisser les tables d'env. 5 cm sur un côté de la zone de compensation.

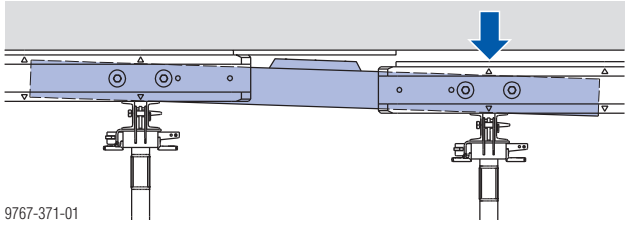

➤ Renverser (1) la poutrelle de compensation et l'enfoncer dans la table coffrante (2).

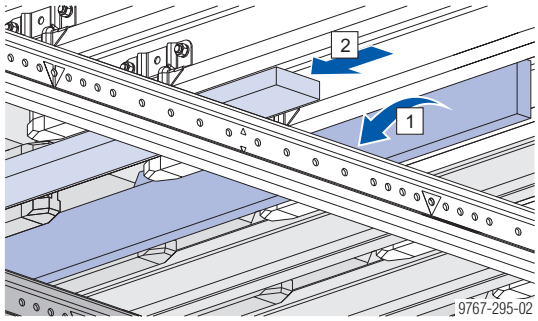

➤ Enlever les bandes de compensation.
➤ Abaisser les tables restantes.
➤ Translater les tables en même temps que les poutrelles de compensation.
Les poutrelles de compensation sont à nouveau disponibles sur le nouveau site de mise en œuvre.

dans le sens des poutrelles primaires

Niveau courant

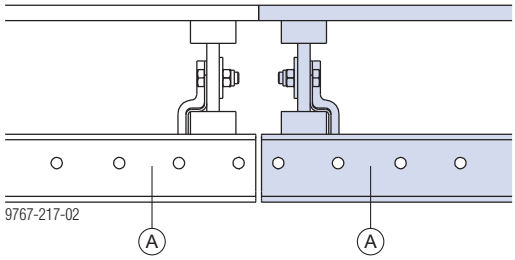

A	Table Dokamatic

Zone de compensation

Remarque :
Étayer la zone de compensation en son milieu à l'aide d'étais afin d'éviter toute influence sur le dimensionnement de la table. Dans le cas contraire, une vérification statique sera nécessaire.

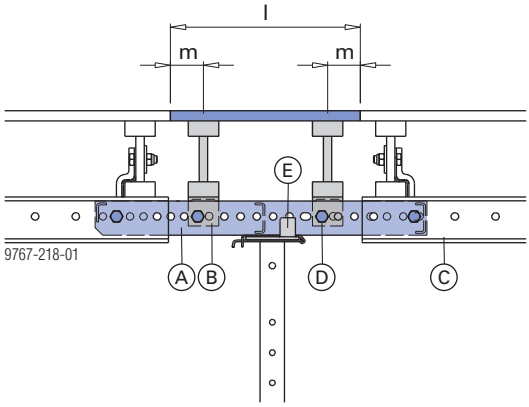

l ... dimension du panneau pour la compensation
m ... max. 10cm

A	Éclisse de compensation FF20/50
B	Crochet de poutrelle Top50
C	Filière de table Dokamatic
D	Goujon d'assemblage 10cm + épingle de sécurité 5mm
E	Tête de support H20 DF

RECOMMANDATION

Fixer l'éclisse dans la filière de table avec **seulement un goujon d'assemblage** (fixation uniquement en traction). Toute autre fixation pourrait entraîner une surcharge.

Bloquer le goujon d'assemblage avec une **épingle de sécurité 5mm** !

Combinaison de tables dans le sens longitudinal et transversal

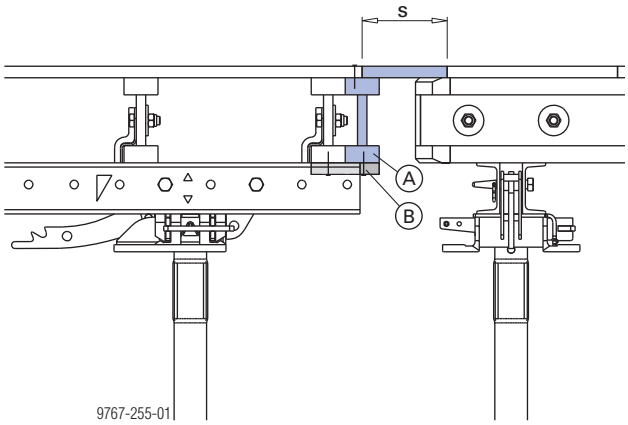

s ... dimension du panneau

A	Poutrelle Doka H20
B	Planche à clouer (fourniture chantier)

Remarque :

- La poutrelle **(A)** doit être prémontée !
- En cas d'utilisation de supports à boulonner pour peau coffrante, il n'est pas possible de monter la poutrelle **(A)** !
  Demandez à votre technicien Doka !

Assemblages de tables

dans le sens des poutrelles secondaires

Assemblage des tables par exemple avec une tige d'ancrage 15,0 et un écrou.

Remarque :
ne pas **trop** serrer l'écrou !

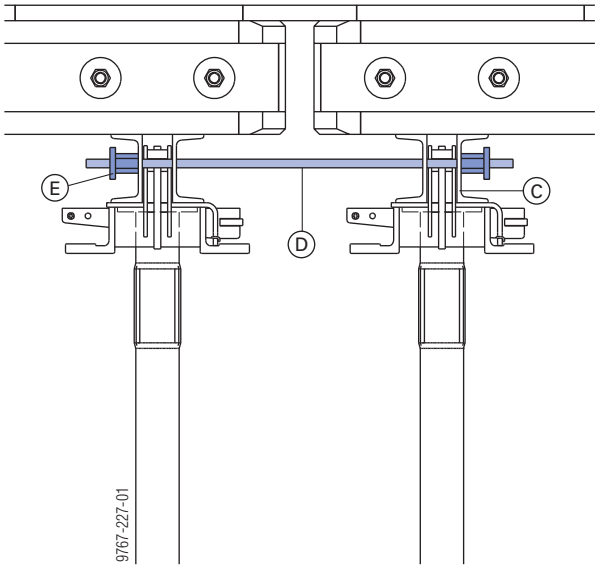

C	Filière de table Dokamatic 12
D	Tige d'ancrage 15,0
E	Écrou complet référence 500340002

dans le sens des poutrelles primaires

A chaque joint de filière de table, les éléments peuvent être assemblés avec des éclisses de panneaux FF20/50 et des goujons d'assemblage 10cm.

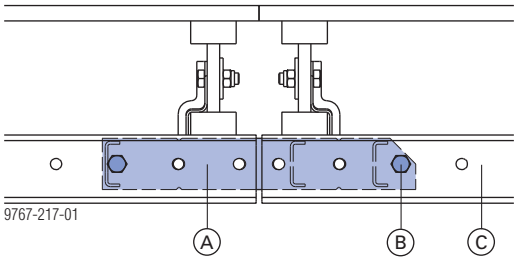

A	Éclisse de panneaux FF20/50Z
B	Goujon d'assemblage 10cm + épingle de sécurité 5mm
C	Filière table Dokamatic 12

Remarque :
Pour les compensations ou pour des raisons de tolérance, utiliser l'éclisse de compensation FF20/50.

RECOMMANDATION

Fixer l'éclisse dans la filière de table avec **seulement un goujon d'assemblage** (fixation uniquement en traction). Toute autre fixation pourrait entraîner une surcharge.

Bloquer le goujon d'assemblage avec une **épingle de sécurité 5mm** !

Ajustement en hauteur

Hauteur sous dalle jusqu'à 5,80 m (table standard)

Pour de telles hauteurs, la table Dokamatic est équipée d'étais Doka Eurex 20 top ou Eurex 30 top.

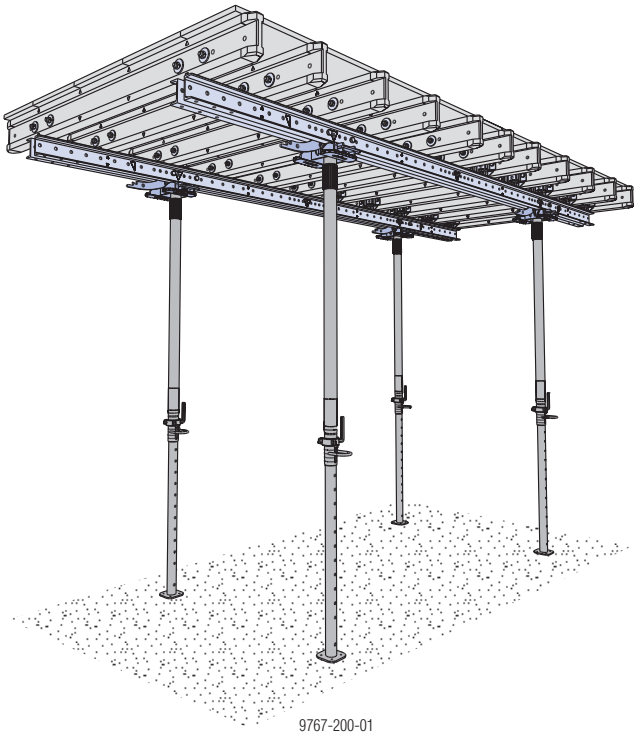

RECOMMANDATION

Serrage dans la tête orientable Dokamatic pour les étais Eurex 20 top et 30 top !

- Dimension des plaques d'étais de 12x12 cm à 14x14 cm.
- Épaisseur des plaques d'étais de 6 à 8 mm.

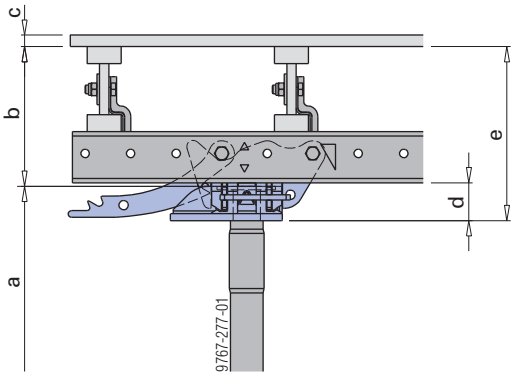

a ... longueur d'extension des étais Doka Eurex top
b ... 32,8 cm
c ... peau coffrante 21 ou 27mm
d ... 8,9 cm
e ... hauteur de la table sans peau coffrante de 40,9 cm

Montage des étais

➤ Ouvrir la clavette de la tête orientable Dokamatic et insérer l'étai.

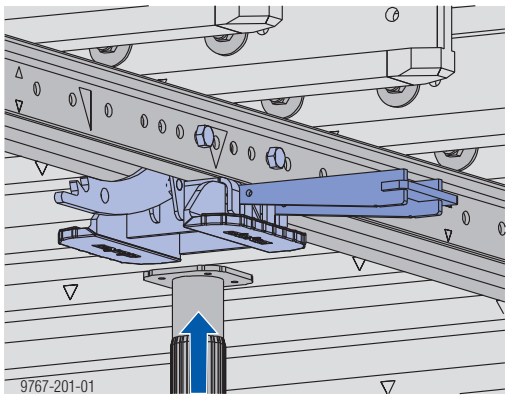

➤ Serrer la clavette à l'aide d'un marteau.

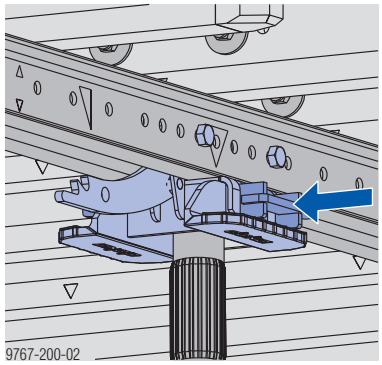

RECOMMANDATION

- Le tube principal en position haute améliore la stabilité
- Pour faciliter l'accès à l'écrou de réglage, le tube de support peut également se trouver en bas.
- Les étais de grande longueur peuvent également être montés avec une tête orientable Dokamatic inclinée.
- À partir d'une hauteur de dalle de 3,50 m, fixer la cale avec une épingle de sécurité 5mm, car l'inspection visuelle est limitée à cette hauteur.

- Le support de fixation **(A)** entièrement inséré dans l'étai.
- L'écrou de réglage **(B)** doit être vissé au contact de l'étrier.

Hauteurs sous dalle jusqu'à 7,30 m

Le **cadre de table Dokamatic** élargit le champ d'utilisation de la table Dokamatic jusqu'à des hauteurs de dalles jusqu'à environ 7,30 m.

- Rehausse rapide de 1,50 m
- Se monte sur la table Dokamatic avec la connexion de passerelle Dokamatic
- Raccord d'étai ayant la même forme qu'avec la tête orientable Dokamatic 40
- Cliquets à gravité pour connecter les croisillons diagonaux de l'étaiement Doka Staxo
- Tôles de centrage pour la fourche de translation DF 1,5t.

La liaison rigide avec la superstructure augmente la force portante des étais de 10 kN :

- Force portante d'Eurex 20 top :
  - à pleine longueur d'extension : 30 kN
  - inséré d'au moins 30 cm : 35 kN
- Force portante d'Eurex 30 top : 40 kN

Pour de plus amples informations, veuillez vous reporter à l'information à l'attention de l'utilisateur « Étais Eurex top ».

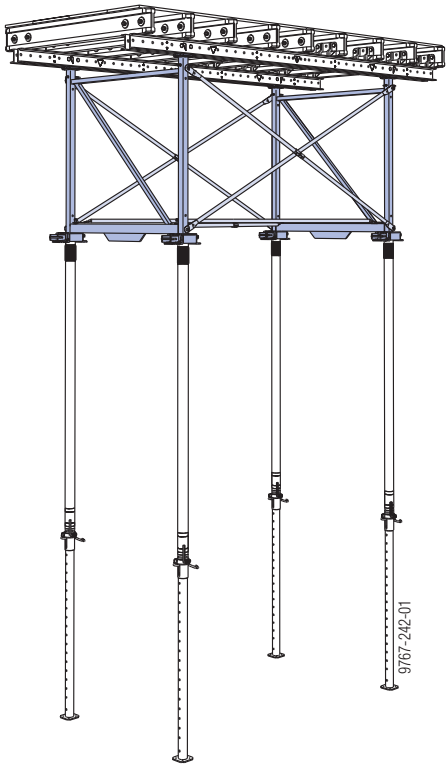

RECOMMANDATION

Lors d'une translation avec le DoKart plus, tenir compte des points suivants :

- longueur des poutrelles de répartition (poutrelle Doka H20) 3,90 m au lieu de la longueur standard 2,65 m
- Utiliser le set d'extension DoKart plus

Matériel nécessaire

	Nombre de cadres de tables					
	2		3		4	
	Longueur de la table (m)					
	4	5	4	5	4	5
Croisillon diagonal 9.150	—	—	—	—	9	—
Croisillon diagonal 9.200 ou 12.200	—	—	—	6	—	—
Croisillon diagonal 9.250	3	—	—	—	—	—
Croisillon diagonal 9.300	—	3	—	—	—	—
Croisillon diagonal 12.150	—	—	—	—	—	9
Croisillon diagonal 18.100	—	—	6	—	—	—
Cadre de table Dokamatic 1,50m	2	2	3	3	4	4
Connexion de passerelle Dokamatic	4	4	6	6	8	8
Broche à clips 16mm	4	4	6	6	8	8
Étai Eurex top	4	4	6	6	8	8
Goujon d'assemblage 10cm	6	6	8	8	10	10
Épingle de sécurité 5mm	6	6	8	8	10	10

Entraxe des cadres

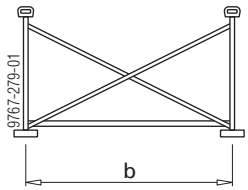

Croisillon diagonal	b [cm]
9.150	103,0
9.200	167,7
9.250	225,0
9.300	279,4
12.150	127,7
12.200	183,9
18.100	146,2

Montage

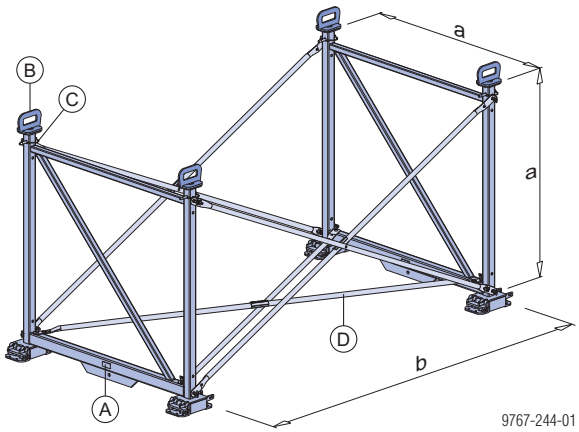

a ... 1,50 m
b ... variable (en fonction des exigences statiques)

A	Cadre de table Dokamatic 1,50 m
B	Connexion de passerelle Dokamatic
C	Broche à clips 16mm (non comprise dans la fourniture)
D	Croisillon diagonal selon tableau

- Monter les croisillons diagonales verticalement et horizontalement et fixez-les avec le cliquet immédiatement après les avoir placées sur les goupilles du cliquet.
- Monter la connexion de passerelle Dokamatic sur le cadre de table Dokamatic et fixez-les avec la broche à clips 16mm.

Détail connexion de passerelle :

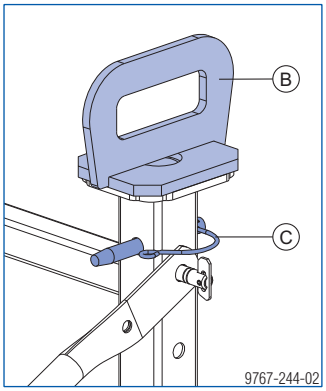

B	Connexion de passerelle Dokamatic
C	Broche à clips 16mm

Fixation de la superstructure :

- Positionner la superstructure sur l'étaiement à la grue à l'aide de deux sangles de levage Dokamatic 13m.
- Insérer le goujon d'assemblage 10cm pour connecter la superstructure de la table et bloquer avec l'épingle de sécurité 5mm (le deuxième goujon d'assemblage fixé sur la connexion longitudinale empêche le déplacement de la superstructure).

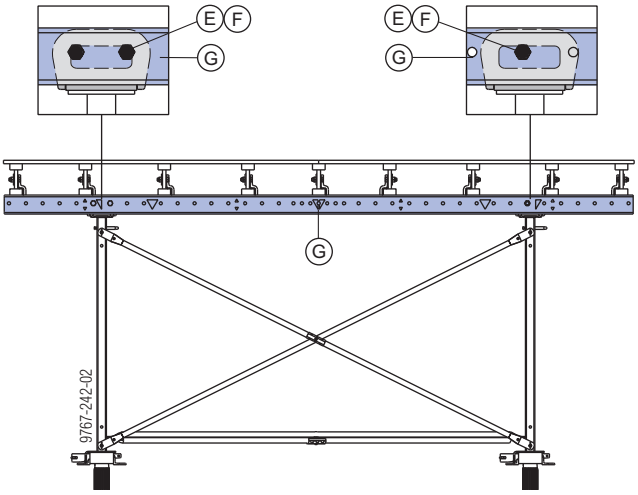

E	Goujon d'assemblage 10cm
F	Épingle de sécurité 5mm
G	Superstructure de la table

Montage des étais

- Lever l'unité complète à la grue et monter les étais à partir d'un échafaudage roulant (par ex. échafaudage Modul) (fixation identique à celle des tables standards).

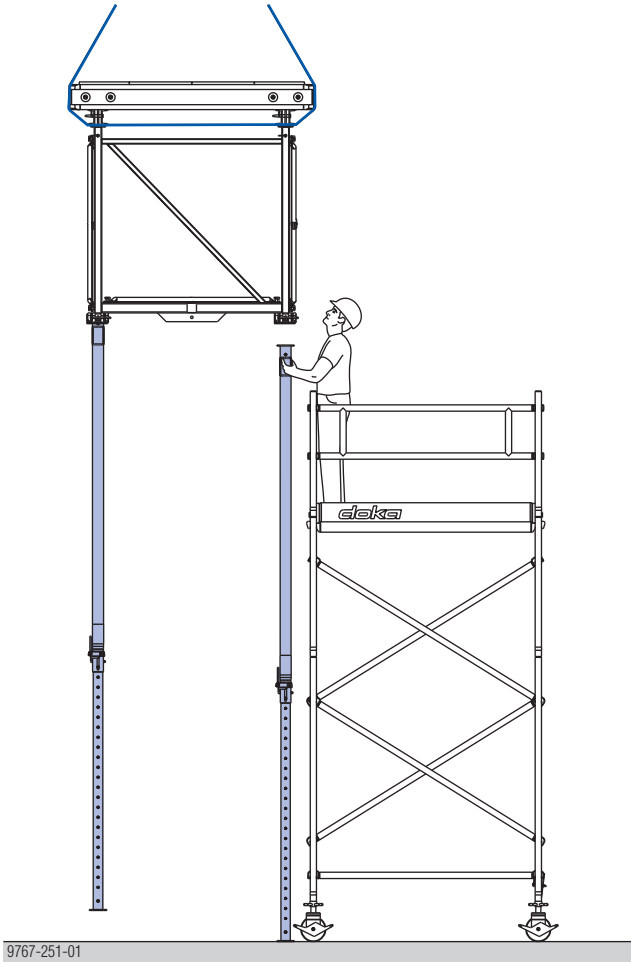

9767-251-01

- Le support de fixation **(A)** entièrement inséré dans l'étai.
- L'écrou de réglage **(B)** doit être vissé au contact de l'étrier.

Hauteur sous dalle supérieure à 7,30 m

La table Dokamatic est montée au moyen de la connexion de passerelle Dokamatic ou du raccord de vérin Staxo pour table Dokamatic sur l'**étaiement Staxo, Staxo 40, Staxo 100 ou d2**.

Tenir compte des informations à l'attention de l'utilisateur se rapportant au système d'étaiement Doka utilisé !

Adaptation à l'épaisseur de dalle

L'ajustement à l'épaisseur de dalle s'effectue en :

- décalant les étais de rive
  (tête orientables Dokamatic 40)
- montant des étais intermédiaires
  - avec **tête orientable Dokamatic 40**
  - avec **raccord d'étai Dokamatic**

Remarque :
En cas d'épaisseurs de dalle variables, il est également possible de monter des étais intermédiaires de manière provisoire.

Positionnement des étais de dalles

Les repères situés sur la filière de table Dokamatic 12 facilitent le positionnement correct.

Repères de la filière de table Dokamatic 12

2 étais par filière de table
(table standard)

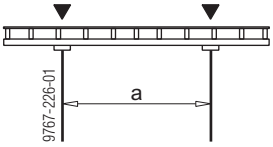

3 étais par filière de table
(1 étai intermédiaire avec tête orientable, étai en rive décalé)

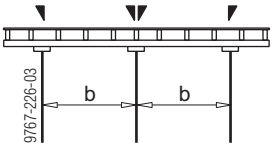

4 étais par filière de table
(2 étais intermédiaires avec tête orientable, étai en rive décalé)

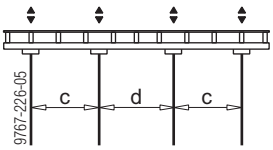

Distances en cm

	a	b	c	d
Filière table Dokamatic 12 4,00m	211	138	107	104
Filière table Dokamatic 12 5,00m	279	177	128	140

Tête orientable Dokamatic 40

Montage

➤ Monter la tête orientable Dokamatic sur la filière de table Dokamatic avec le goujon d'assemblage livré et la bloquer avec l'épingle de sécurité 5mm.

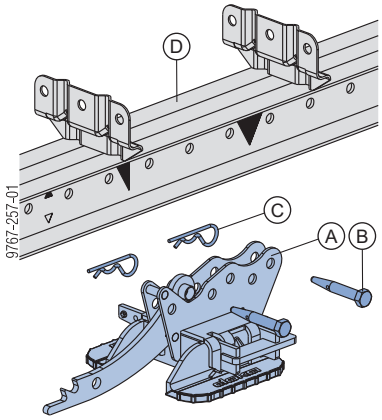

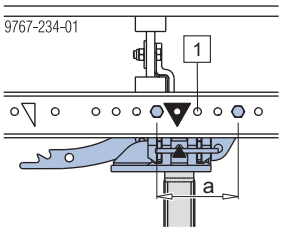

a ... 21,4 cm

A	Tête orientable Dokamatic 40
B	Goujon d'assemblage
C	Épingle de sécurité 5mm
D	Filière table Dokamatic 12

Si la fonction de pivotement n'est pas nécessaire, la tête orientable peut être verrouillée en position 1 à l'aide d'un goujon d'assemblage supplémentaire.

- Le support de fixation **(A)** entièrement inséré dans l'étai.
- L'écrou de réglage **(B)** doit être vissé au contact de l'étrier.

RECOMMANDATION

- Disposer toutes les têtes orientables d'une table dans le même direction.
- Installer toujours les tables de manière à ce que la prise de la tête pivotante soit dirigée vers le bord de la dalle (dans le sens de l'extension).

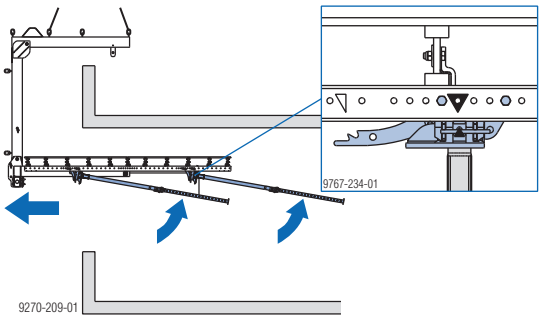

Raccord d'étai Dokamatic

Les étais intermédiaires se fixent de façon particulièrement simple sur les filières de table à l'aide du raccord d'étai Dokamatic.

C'est également valable pour l'étaiement en retombée de poutre grâce à la connexion aux filières multi-fonctions WS10 ou WU12.

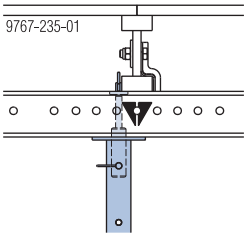

Remarque :
Positionner les étais intermédiaires le plus près possible des marquages correspondants.

RECOMMANDATION

- Pas d'augmentation de la force portante des étais au sol et du transfert de moment comme avec la tête orientable Dokamatic 40 !
- Les étais principaux de la table (au moins 4) doivent toujours être fixés avec la tête orientable Dokamatic 40 !

Montage

➤ Monter le raccord d'étai Dokamatic sur l'étai et le bloquer avec une broche à clips 16mm

➤ Dévisser le vérin du raccord d'étai jusqu'à la butée.

➤ Introduire le raccord d'étai dans la filière de table à l'aide de l'étai, le faire tourner de 90° et le tirer vers le bas.

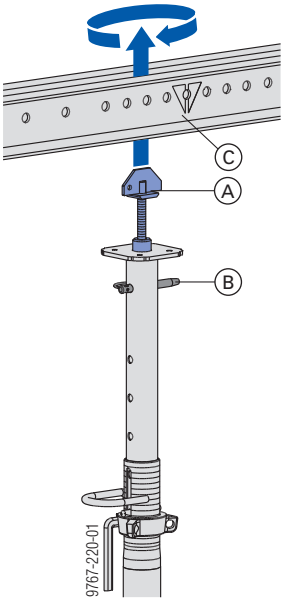

A	Raccord d'étai Dokamatic
B	Broche à clips 16mm
C	Filière table Dokamatic 12

➤ Fixer l'étai à la filière de table en le faisant tourner.

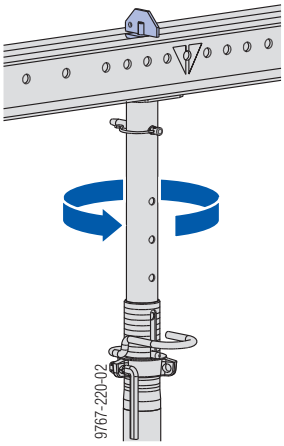

- Le support de fixation **(A)** entièrement inséré dans l'étai.
- L'écrou de réglage **(B)** doit être vissé au contact de l'étrier.

Dimensionnement

Remarque :
Conformément à la norme européenne EN 12812, il est tenu compte d'une charge due au personnel de 0,75 kN/m² et d'une charge variable de 10% d'une dalle de béton massif d'au moins 0,75 kN/m², sans cependant dépasser 1,75 kN/m² (pour une densité du béton frais de 2 500kg/m³). La flèche au milieu de la surface a été limitée à l/500.

La table peut être réalisée avec différents panneaux de coffrage. Les largeurs et variantes de compensation ont différentes influences sur la table. Son dimensionnement est donc divisé en deux parties :
- **structure porteuse avec étais de dalles**
- **Peau coffrante et variantes de compensation**

Structure porteuse avec étais de dalles

Format de table	(voir le chapitre « Dimensions du système »)
Nombre d'étais de dalle par filière de la table	voir le chapitre « Ajustement à l'épaisseur de dalle »
Peau coffrante et variantes de compensation	sont à choisir en fonction des épaisseurs de dalle (voir chapitre de dimensionnement « Peau coffrante en fonction des compensations »)

RECOMMANDATION
Le tableau vaut uniquement pour une utilisation avec la tête orientable Dokamatic 40 !

Format de table	Type d'étai	Épaisseur de dalle max. d [cm] – Nombre d'étais de dalle par filière de la table: 2	3	4	Compensation max. x [cm] – Peau coffrante et variantes de compensation: Var. 1	Var. 2	Var. 3
2,50x5,00	Eurex 20 [2]	**32**	**47**	**62**	**0 (= bandes standard)**		
		29	43	57	20	20	40
		28	41	55	30	30	60
		26	40	53	40	40	80
		24	37	49	60	60	—
		22	34	46	60	80	—
	Eurex 20 (-30cm) [1]	**38**	**55**	**73**	**0 (= bandes standard)**		
		34	51	67	20	20	40
		33	49	64	30	30	60
		32	47	62	40	40	80
		29	44	58	60	60	—
		27	41	54	60	80	—
	Eurex 30	**44**	**63**	**85**	**0 (= bandes standard)**		
		40	58	78	20	20	40
		38	56	74	30	30	60
		37	54	71	40	40	80
		34	50	67	60	60	—
		32	47	62	60	80	—
2,50x4,00	Eurex 20 [2]	**41**	**62**	**80**	**0 (= bandes standard)**		
		37	57	74	20	20	40
		36	55	71	30	30	60
		34	53	68	40	40	80
		32	49	63	60	60	—
		30	46	59	60	80	—
	Eurex 20 (-30cm) [1]	**48**	**74**	**94**	**0 (= bandes standard)**		
		44	68	88	20	20	40
		42	65	85	30	30	60
		41	62	81	40	40	80
		38	58	75	60	60	—
		35	54	69	60	80	—
2,50x4,00	Eurex 30	**55**	**85**	**95**	**0 (= bandes standard)**		
		51	78	95	20	20	40
		49	75	95	30	30	60
		47	72	94	40	40	80
		44	67	87	60	60	—
		41	63	78	60	80	—
2,00x5,00	Eurex 20 [2]	**41**	**59**	**79**	**0 (= bandes standard)**		
		37	54	71	20	20	40
		35	51	67	30	30	60
		33	49	64	40	40	80
		30	45	59	60	60	—
		28	41	55	60	80	—
	Eurex 20 (-30cm) [1]	**48**	**70**	**94**	**0 (= bandes standard)**		
		43	63	85	20	20	40
		41	60	80	30	30	60
		39	58	77	40	40	80
		36	53	70	60	60	—
		33	49	64	60	80	—
	Eurex 30	**55**	**81**	**95**	**0 (= bandes standard)**		
		50	73	95	20	20	40
		48	69	93	30	30	60
		46	66	89	40	40	80
		42	61	81	60	60	—
		38	56	74	60	80	—
2,00x4,00	Eurex 20 [2]	**52**	**79**	**95**	**0 (= bandes standard)**		
		47	71	93	20	20	40
		44	68	88	30	30	60
		42	65	84	40	40	80
		39	59	77	60	60	—
		36	55	71	60	80	—
	Eurex 20 (-30cm) [1]	**61**	**94**	**95**	**0 (= bandes standard)**		
		55	85	95	20	20	40
		53	81	95	30	30	60
		50	77	95	40	40	80
		46	70	83	60	60	—
		42	65	75	60	80	—
	Eurex 30	**70**	**95**	**95**	**0 (= bandes standard)**		
		64	95	95	20	20	40
		61	94	95	30	30	60
		58	89	95	40	40	80
		53	81	89	60	60	—
		49	75	78	60	80	—

[1] inséré d'au moins 30 cm
[2] Les valeurs s'appliquent également aux étais intermédiaires Eurex 30 avec raccord d'étai Dokamatic.

Peau coffrante et variantes de compensation

Remarque :
Pour de plus de détails sur les panneaux de coffrage et les variantes de compensation, voir le chapitre « Adaptation au tracé ».

Remarque concernant la cote (x) :
- l'influence de la compensation sur la table diffère selon la variante de compensation choisie (1 à 3).
- Les valeurs **x** et l'épaisseur de dalle **d** permettent d'obtenir, à partir du **tableau « Structure porteuse avec étais de dalles »**, la table correspondante et le nombre d'étais de dalles requis.
- La largeur de la bande de compensation nécessaire est toujours 20 cm supérieure à la mesure de compensation effective x.

Panneau de coffrage sans compensation (bande standard)

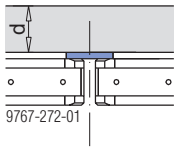

Épaisseur de dalle max. d [cm]						Compensation max. x [cm]
Panneau de coffrage						
3-SO 21mm	3-SO 27mm	Dokaplex 18mm	Dokaplex 21mm	DokaPly eco 18mm	DokaPly eco 21mm	Bandes standard
50	**85**	**70**	**95**	**35**	**50**	**0**

Panneau de coffrage + variante de compensation

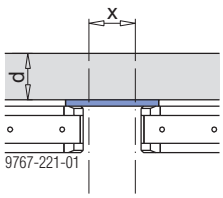

Épaisseur de dalle max. d [cm]						Compensation max. x [cm]
Panneau de coffrage						
3-SO 21mm	3-SO 27mm	Dokaplex 18mm	Dokaplex 21mm	DokaPly eco 18mm	DokaPly eco 21mm	Uniquement bande de compensation (var. 1)
35	65	60	90	30	45	5
25	50	55	75	25	40	10
20	40	50	65	25	35	15
—	35	45	60	20	30	20
—	25	40	55	—	25	25
—	20	35	45	—	20	30
—	—	30	40	—	20	35
—	—	25	35	—	—	40
—	—	25	35	—	—	45
—	—	20	30	—	—	50
—	—	—	25	—	—	55
—	—	—	25	—	—	60

Panneau de coffrage + variante de compensation 2

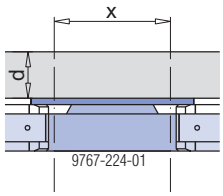

Épaisseur de dalle max. d [cm]						Compensation max. x [cm]
Panneau de coffrage						
3-SO 21mm	3-SO 27mm	Dokaplex 18mm	Dokaplex 21mm	DokaPly eco 18mm	DokaPly eco 21mm	Bande de compensation avec poutrelle de compensation sans étaiement supplémentaire (var. 2)
60	95	60	95	40	70	20
60	95	60	95	40	70	30
50 / 35[1)]	85 / 65[1)]	60	95	25	45	40
35	65 / 40[1)]	60	85	20	45	50
25	50 / 25[1)]	55	70	—	40	60
—	40	50	55	—	35	70
—	35	45	45	—	30	80

Les valeurs s'appliquent uniquement pour une mise en place continue des panneaux (par ex. 60 cm de largeur) ou pour une répartition homogène des panneaux (par ex. 30+30 cm) avec agencement central de la poutrelle de compensation.

[1)] valeur pour une répartition de panneaux non homogène (par ex. 50+10 cm)

Panneau de coffrage + variante de compensation 3

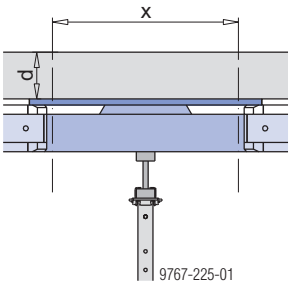

Épaisseur de dalle max. d [cm]						Compensation max. x [cm]
Panneau de coffrage						
3-SO 21mm	3-SO 27mm	Dokaplex 18mm	Dokaplex 21mm	DokaPly eco 18mm	DokaPly eco 21mm	Bande de compensation avec poutrelle de compensation et étaiement supplémentaire (var. 3)
60	95	60	95	40	70	20
60	95	60	95	40	70	30
50 / 35[1)]	85 / 65[1)]	60	95	25	45	40
35	65 / 40[1)]	60	85	20	45	50
25	50 / 25[1)]	55	70	—	40	60
—	40	50	55	—	35	70
—	35	45	45	—	30	80

Les valeurs s'appliquent uniquement pour une mise en place continue des panneaux (par ex. 60 cm de largeur) ou pour une répartition homogène des panneaux (par ex. 30+30 cm) avec agencement central de la poutrelle de compensation.

[1)] valeur pour une répartition de panneaux non homogène (par ex. 50+10 cm)

Tables en rive de dalle

Pour les tables coffrantes en rive de dalle, il est possible d'intégrer des éléments tels que passerelles de table, protection latérale et coffrages de rive de dalles ainsi que retombées de poutre.

Dans la mesure du possible, monter déjà les éléments rapportés au sol, sur les tables empilées.

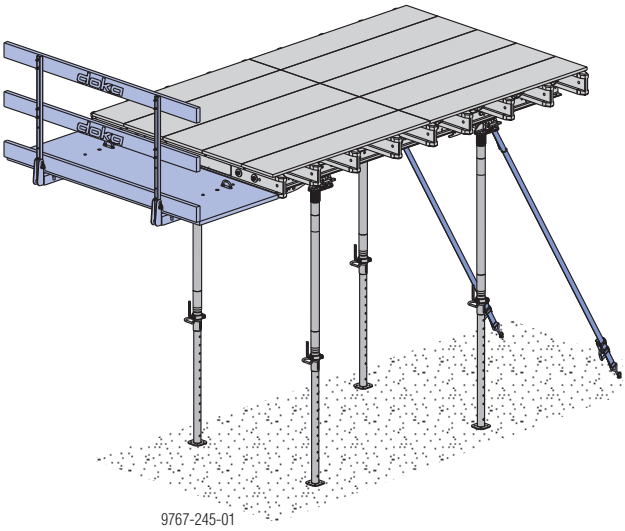

ATTENTION

Risque de basculement des tables en rive de dalle !
(passerelles en encorbellement, étais en rive décalés vers l'intérieur, coffrages de rive de dalle, retombées de poutre)

- Sécuriser toutes les tables en rive de dalle au moyen d'un **haubanage (A)** adéquat sur chaque poutrelle primaire dans la zone du porte-à-faux intérieur de la table.
- Ne détacher les tables du chariot de translation qu'une fois la sécurité anti-basculement intégrée.
- Vaut également pour le stockage intermédiaire ou l'entreposage des tables.

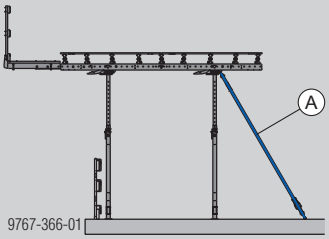

Pour plus de détails concernant l'ancrage en traction, voir le chapitre « Solutions de haubanage ».

RECOMMANDATION

Toujours positionner les tables de manière à ce que le linguet de la tête orientable soit orienté vers la rive de dalle (dans le sens du déploiement).

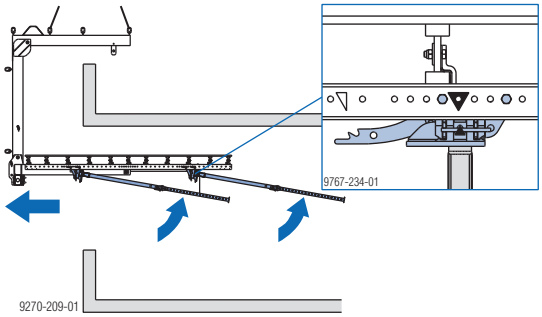

Solutions de haubanage

RECOMMANDATION

- Faire attention aux efforts supplémentaires exercées par l'ancrage au niveau des pieds !
- Mettre en place le haubanage de sorte que la table coffrante soit maintenue dans les deux sens et sécurisée contre le risque de pivotement.
- Sens de traction du haubanage **(A)** toujours 90° par rapport à la table coffrante. Traction inclinée non autorisée !

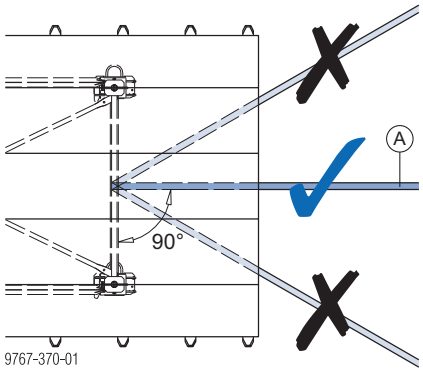

Avec la sangle d'amarrage 5,00 m et l'ancrage express Doka 16x125 mm

Effort de traction adm. par sangle d'amarrage : 10 kN

Haubanage sur la tête orientable Dokamatic

➤ Accrocher la sangle d'amarrage 5,00m directement à la tête orientable Dokamatic.

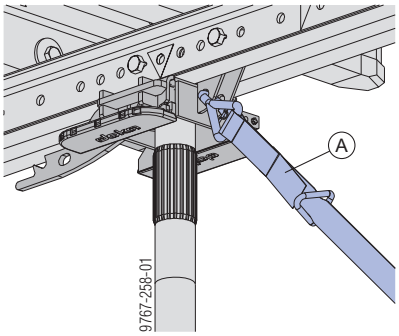

A Sangle d'amarrage 5,00m

Haubanage sur le cadre de table Dokamatic

➤ Passer la sangle d'amarrage 5,00m autour du profilé inférieur du cadre de table Dokamatic.

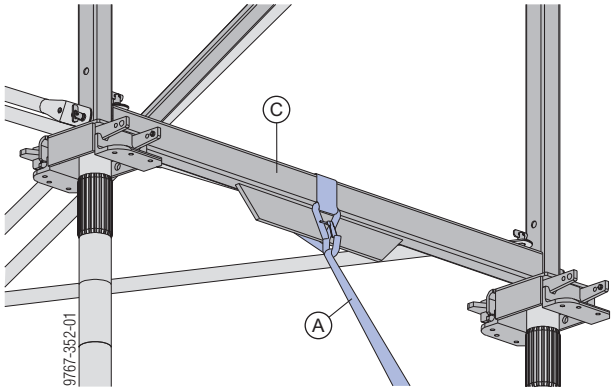

A Sangle d'amarrage 5,00m
C Cadre de table Dokamatic

Force de traction adm. pour un haubanage sur le cadre de table Dokamatic : 5 kN

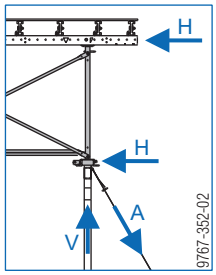

H ... Effort horizontal
V ... Effort vertical résultant de H
A ... Effort en traction

Haubanage pour les tables coffrantes hautes

Pour les haubanages plus longs, deux sangles d'amarrage 5,00m peuvent être reliées l'une à l'autre.

RECOMMANDATION

Utiliser uniquement des sangles d'amarrage 5,00m **avec linguet de sécurité sollicité par ressort** !

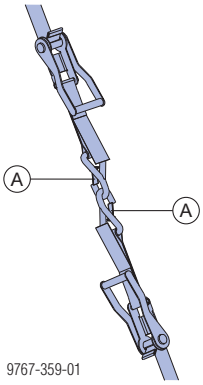

A Sangle d'amarrage 5,00m (avec linguet de sécurité sollicité par ressort)

Ancrage au sol

➤ Réaliser l'ancrage au sol avec l'ancrage express Doka ; accrocher et tendre la sangle d'amarrage.

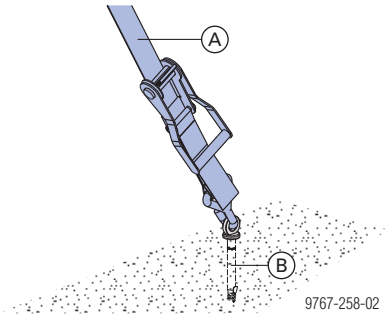

A Sangle d'amarrage 5,00m
B Ancrage express Doka

L'**ancrage express Doka** se réemploie plusieurs fois.

Charge adm. avec $f_{ck,cube,current} \geq 10$ N/mm²:
$F_{adm.}$ = 10,0 kN (R_d = 15,0 kN)
(valable dans dans du béton non lézardé)

Veuillez respecter les instructions de montage !

Pour tout ancrage dans le sol utilisant des douilles d'autres fabricants, une vérification statique est indispensable.
Veiller aux prescriptions de montage du fabricant !

Avec bracons principaux

Les étais d'ajustement permettent de fixer les tables Dokamatic en traction et en pression.

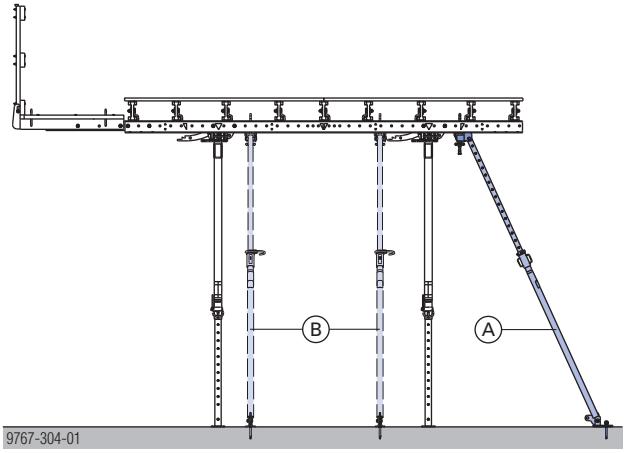

A Fixation dans le sens de la poutrelle primaire
B Fixation dans le sens de la poutrelle secondaire

composée de :
- bracon principal 340 IB ou 540 IB
- tête d'étançon EB
- ancrage express Doka

Table de rive avec passerelle

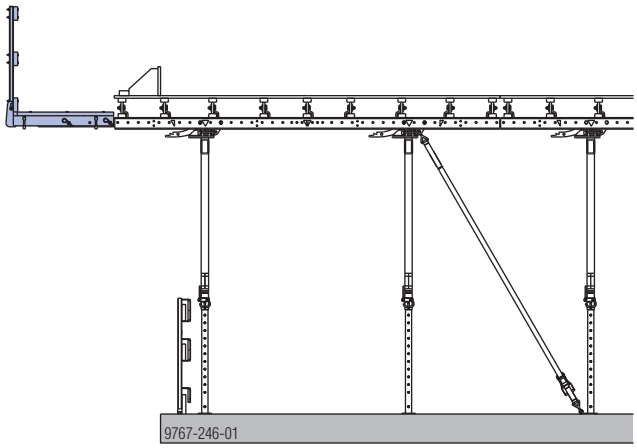

Passerelle de table Dokamatic

Passerelle de 1,00 m de large, prête à l'emploi, pliable et rapide à monter pour travailler confortablement et en toute sécurité.

- 2 longueurs de passerelle disponibles :
  - 2,45m - pour tables Dokamatic d'une largeur de 2,50m
  - 1,95m - pour tables Dokamatic d'une largeur de 2,00m
- Sécurité élevée pour les tables de rive
- Montage au simple marteau
- Connexions intégrées pour coffrage de rive
- Rallonge de passerelle d'une largeur de 0,50m proposée dans le système
- Garde-corps repliable pour rentrer les tables de rive à l'intérieur du bâtiment

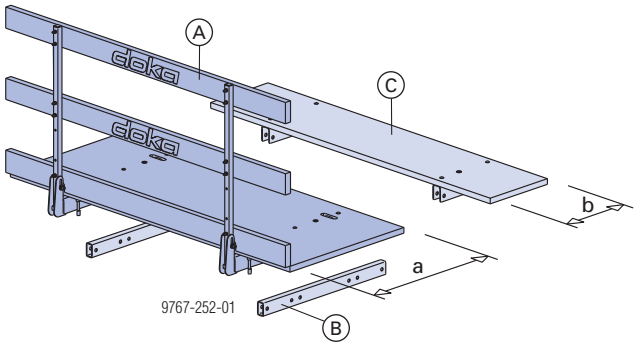

a ... 1,00m
b ... 0,50m

A	Passerelle de table Dokamatic
B	Profilé de plateforme Dokamatic 1,00m
C	Rallonge de passerelle Dokamatic

Charge adm. due au personnel sans rallonge de passerelle Dokamatic : 200 kg/m²

Classe de charge 3 selon EN 12811-1:2003

Charge adm. due au personnel avec rallonge de passerelle Dokamatic : 150 kg/m²

Classe de charge 2 selon EN 12811-1:2003

Montage

Préparation de la passerelle de table Dokamatic :

➤ Relever et bloquer le garde-corps.

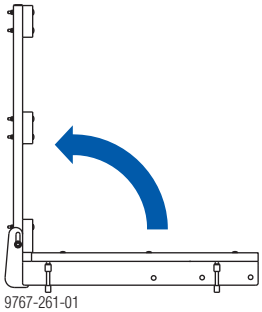

Translation de la passerelle de table Dokamatic :

➤ accrocher l'élingue 4 brins à la passerelle de table Dokamatic (par ex. élingue univ. 4 brins Doka 3,20m).

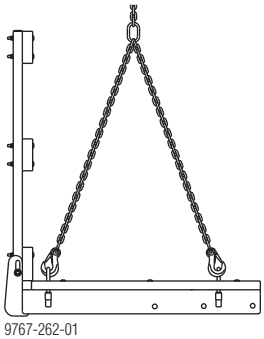

Fixation sur la table Dokamatic

➤ Monter les profilés de passerelle Dokamatic sur la table avec 2 goujons d'assemblage 10cm chacun et bloquer avec des épingles de sécurité.

➤ Placer la passerelle de table Dokamatic sur le profilé de passerelle et la bloquer avec un goujon d'assemblage 10cm et une épingle de sécurité.

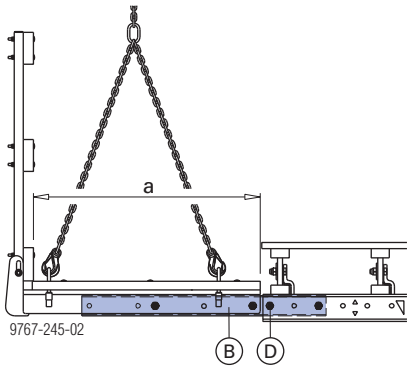

a ... 1,00m

B	Profilé de passerelle Dokamatic 1,00m
D	Goujon d'assemblage 10cm + épingle de sécurité 5mm

Exemple avec la rallonge de passerelle Dokamatic

- ➤ Monter les profilés de passerelle Dokamatic comme décrit précédemment.
- ➤ Placer la passerelle de table Dokamatic sur le profilé de passerelle - en utilisant les trous extérieurs - et la bloquer avec un goujon d'assemblage 10cm et une épingle de sécurité.
- ➤ Mettre la rallonge de passerelle en place et la bloquer avec un goujon d'assemblage 10cm et une épingle de sécurité.

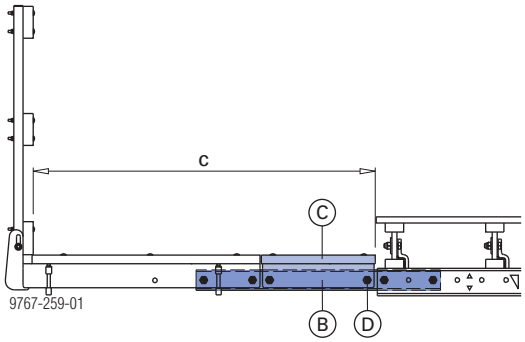

c ... Largeur totale 1,50m

B	Profilé de passerelle Dokamatic 1,00m
C	Rallonge de passerelle Dokamatic
D	Goujon d'assemblage 10cm + épingle de sécurité 5mm

Il est également possible de fixer le tout avec une éclisse Top50 Z

Si aucune rallonge de passerelle n'est nécessaire, une **éclisse Top50 Z** peut être utilisée à la place du profilé de passerelle Dokamatic.

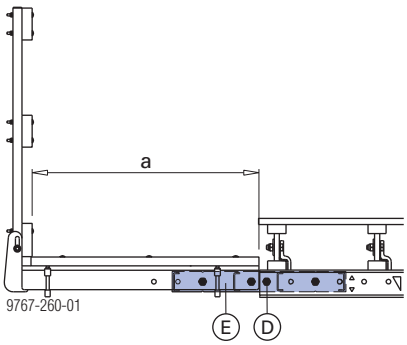

a ... 1,00m

D	Goujon d'assemblage 10cm + épingle de sécurité 5mm
E	Éclisse Top50 Z

Il est également possible de fixer le tout avec une éclisse de panneaux FF20/50 Z

Si aucune rallonge de passerelle n'est nécessaire, une **éclisse de panneaux FF20/50 Z** peut être utilisée à la place du profilé de passerelle Dokamatic.

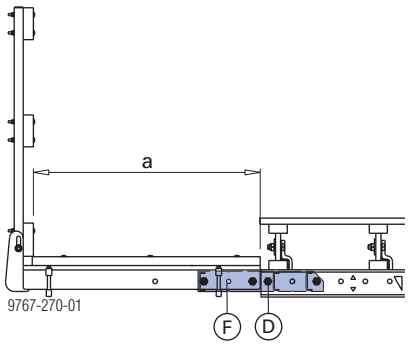

a ... 1,00m

D	Goujon d'assemblage 10cm + épingle de sécurité 5mm
F	Éclisse de panneaux FF20/50 Z

ATTENTION

➤ Pour des raisons statiques, l'éclisse de panneaux FF20/50 Z doit dans ce cas être montée avec le coin biseauté vers le haut

Transport, gerbage et stockage

Pile de 12 passerelles de table Dokamatic

Passerelles individuelles repliées

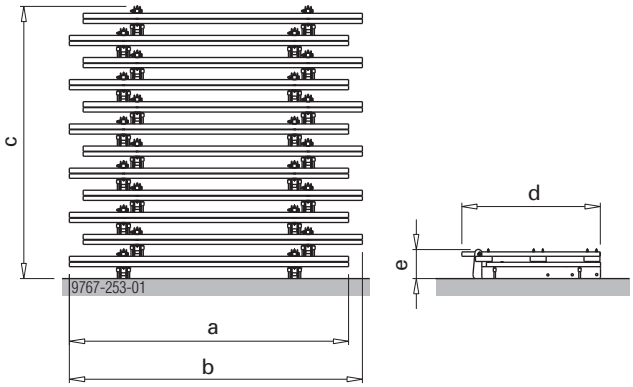

Dimensions en cm	Passerelle de table Dokamatic 1,00/2,50m	Passerelle de table Dokamatic 1,00/2,00m
a	245,0	195,0
b	253,0	203,0
c	239,0	
d	122,0	
e	25,5	

Protection latérale

Dans le cas de passerelles qui ne protègent pas toute la périphérie en continu, il faut prévoir des protections latérales.

Remarque :

Les épaisseurs indiquées pour les planches sont dimensionnées selon C24 de la norme EN 338.

Veiller à respecter les réglementations nationales concernant les planches de platelage et de garde-corps.

Unité de garde-corps latéral T

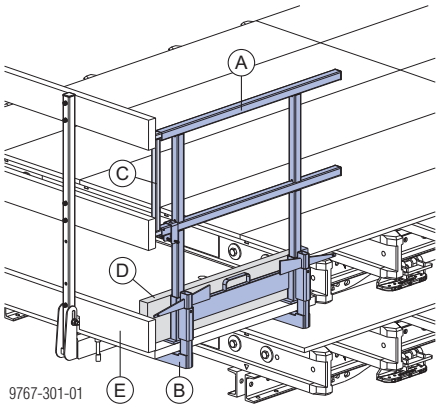

A	Unité de garde-corps latéral T
B	Clavette de serrage
C	Garde-corps télescopique intégré
D	Planche de garde-corps min. 15/3 cm (fourniture chantier)
E	Passerelle de table Dokamatic

Montage :

- ➤ Caler la clavette de serrage sur le platelage de la passerelle (limite de serrage de 4 à 6 cm).
- ➤ Placer le garde-corps.
- ➤ Tirer le garde-corps télescopique à la longueur voulue et bloquer.
- ➤ Poser la plinthe (planche de garde-corps).

Table de rive sans passerelle

L'étai **(A)** est décalé vers l'intérieur par rapport à la table standard.

On obtient ainsi une surface de table suffisante, un espace de travail situé au-delà du coffrage de rive de dalle.

La **protection** s'effectue avec le **montant de garde-corps T 1,80m** ou le **système anti-chute XP.**

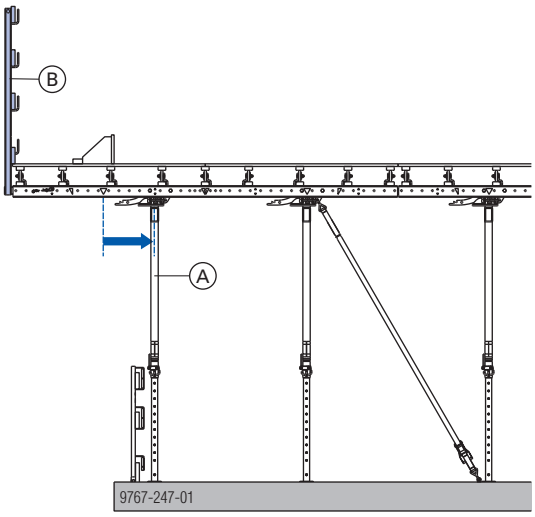

B	Montant de garde-corps T 1,80m ou système anti-chute XP

Montant de garde-corps T 1,80 m

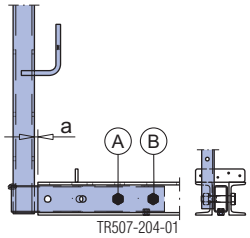

a ... 1,0 cm
Détail sans platelage de la passerelle et planches de garde corps

A	Goujon d'assemblage 110 + broche à ressort d3 (compris dans la livraison)
B	Goujon d'assemblage 10cm + épingle de sécurité 5mm (**non** compris dans la livraison)

Montage :

➤ Boulonner le montant de garde corps T 1,80m dans la filière de table Dokamatic et le bloquer.

➤ Accrocher et fixer la barrière de protection XP ou les planches de garde-corps.

Système anti-chute XP

Respecter les consignes de l'information à l'attention de l'utilisateur « Système anti-chute XP » !

Adaptateur d'insertion XP

L'**adaptateur d'insertion XP** avec le montant de garde-corps XP est adapté à la réalisation de délimitations dans le sens de la poutrelle secondaire.

- Convient pour toutes les dimensions de tables
- Convient pour des hauteurs de garde-corps de 1,20 m et de 1,80 m.

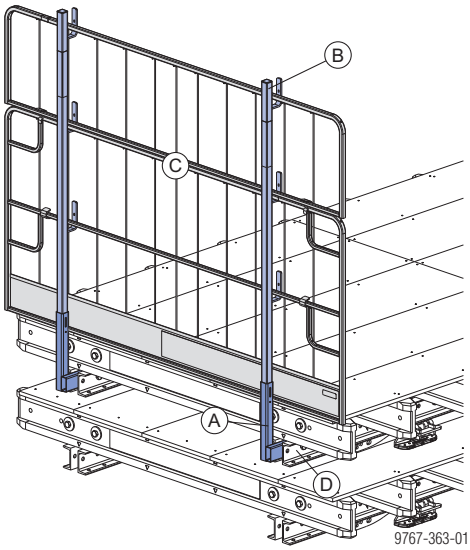

A	Adaptateur d'insertion XP
B	Montant de garde-corps XP
C	Barrière de protection ou planches de garde-corps (fourniture chantier)
D	Filière table Dokamatic 12

Montage :

➤ Fixer l'adaptateur d'insertion XP sur les filières table avec 2 goujons d'assemblage 10cm et bloquer avec l'épingle de sécurité 5mm.

➤ Insérer le support de plinthe XP 0,60m par le dessous sur le montant de garde-corps XP 1,80m (cette opération n'est pas nécessaire avec la barrière de protection XP).

➤ Insérer le montant de garde-corps XP dans le support du montant de l'adaptateur XP, jusqu'à enclenchement de la sécurité.

Il faut enclencher la sécurité.

➤ Accrocher et fixer la barrière de protection XP ou les planches de garde-corps.

Adaptateur XP Dokamatic

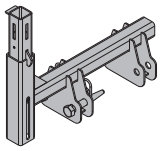

Le montant de garde-corps XP se fixe à la table Dokamatic avec l'adaptateur XP Dokamatic.

- Convient pour toutes les dimensions de tables
- Fonction de descente intégrée :
  - gerbage et stockage des tables également sans démontage de l'adaptateur Dokamatic XP.
  - assemblage de tables à l'aide des adaptateurs XP Dokamatic montés dans la zone de jonction.
- Convient pour des hauteurs de garde-corps de 1,20 m et de 1,80 m.
- En position déboulonnée, est adapté aux équipements de sécurité dans le sens de la longueur et de la largeur.

Remarque :

Commencer à monter la protection anti-chute depuis le sol, sur les panneaux de tables préparés et empilés, avec les passerelles de tables Dokamatic.

Montage

Possibilités de positionnement sur la filière de la table Dokamatic

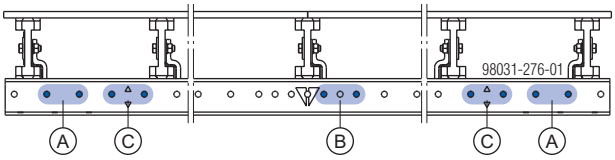

Les positions B et C représentées s'appliquent uniquement aux tables standard. Il est possible de modifier les positions B et C pour les tables équipées de 2 ou 4 étais intermédiaires.

A	Montant standard pour équipement de sécurité dans le sens de la longueur ou de la largeur
B	Montant supplémentaire pour équipement de sécurité dans le sens de la longueur
C	Montant complémentaire pour équipement de sécurité dans le sens de la longueur ET de la largeur

➤ Boulonner l'adaptateur Dokamatic XP dans la position souhaitée sur la filière de la table Dokamatic à l'aide de 2 goujons d'assemblage et les bloquer avec des épingles de sécurité.

Situation normale de montage de l'adaptateur Dokamatic	
pour des tables de 2,00m de large	pour des tables de 2,50m de large
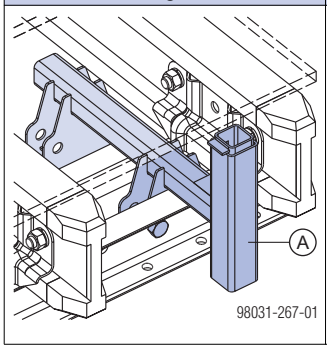	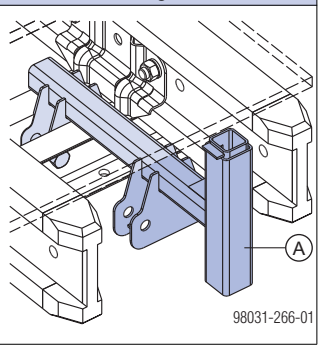

A	Adaptateur XP Dokamatic

➤ Relever la pièce coulissante de l'adaptateur, à l'aide d'un marteau, jusqu'à enclenchement de la sécurité.

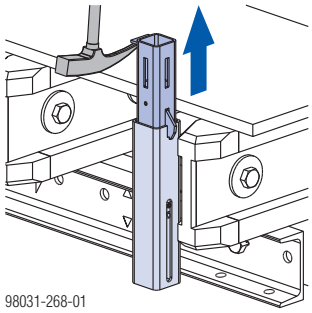

➤ Enficher le montant de garde-corps XP jusqu'à ce que la sécurité s'enclenche (fonction « easy click »).

Alignement du montant du garde-corps dans le sens de la largeur	Alignement du montant du garde-corps dans le sens de la longueur
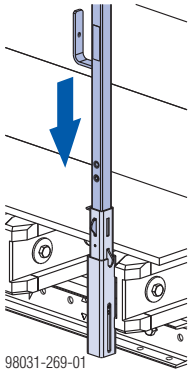	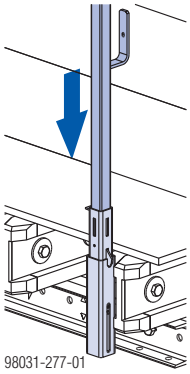

- Il faut enclencher la sécurité.
- Orienter les étriers de garde-corps vers l'intérieur.

➤ Accrocher et fixer la barrière de protection XP ou les planches de garde-corps.

Démontage

➤ Soulever légèrement le montant de garde-corps XP et enfoncer la sécurité inférieure.

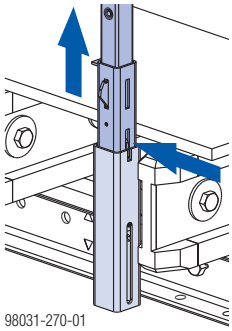

➤ Abaisser le montant de garde-corps XP. Cette action désactive la fonction Easy-Click.

➤ Enlever ensuite le montant de garde-corps XP en position droite.

avec barrières de protection XP

Longueurs recommandées

	Table Dokamatic			
	2,00x4,00m	2,00x5,00m	2,50x4,00m	2,50x5,00m
dans le sens de la largeur	2,00m	2,00m	2,50m	2,50m
dans le sens de la longueur	2,00 + 2,50m [1)]	2,50 + 2,70m [1)]	2,00 + 2,50m [1)]	2,50 + 2,70m [1)]

[1)] un seul garde-corps XP est nécessaire au milieu

Exemples d'utilisation

Équipement de sécurité dans le sens de la largeur

Table Dokamatic 2,00x4,00m

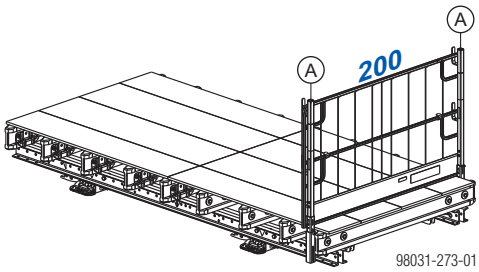

Table Dokamatic 2,50x5,00m

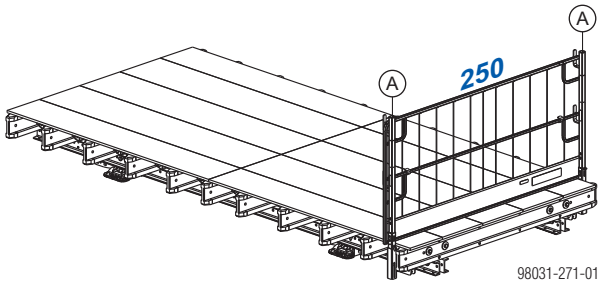

Équipement de sécurité dans le sens de la longueur

Table Dokamatic 2,00x4,00m

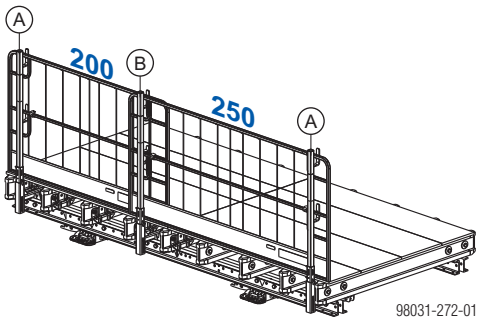

Table Dokamatic 2,00x5,00m

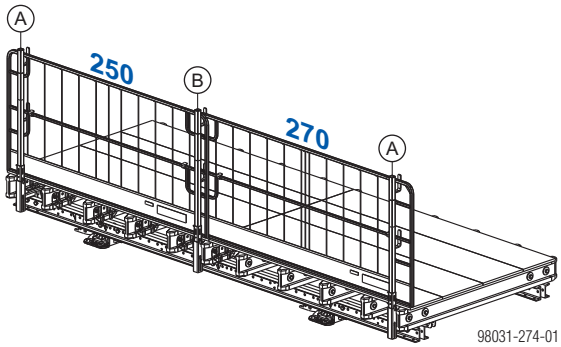

Équipement de sécurité dans l'angle

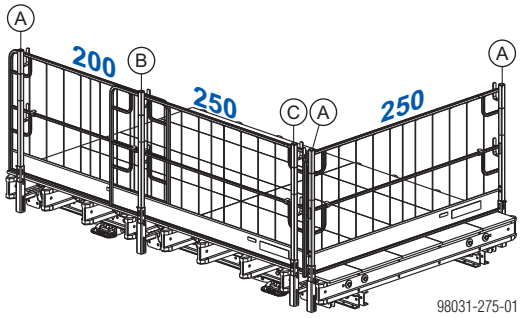

A	Montant standard pour équipement de sécurité dans le sens de la longueur ou de la largeur
B	Montant supplémentaire pour équipement de sécurité dans le sens de la longueur
C	Montant complémentaire pour équipement de sécurité dans le sens de la longueur ET de la largeur

Remarque :

L'équipement de sécurité peut également se réaliser à l'aide de planches de garde-corps ou de tubes d'échafaudage.

Dimensionnement

Utilisation avec le montant de garde-corps XP 1,20m

Charge dynamique q [kN/m²]	Largeur d'influence adm. e [m]									
	Barrière de protection XP 2,70x1,20m	Planches de garde-corps							Tubes d'échafaudage 48,3mm [2]	Plaques de protection complète
		2,5 x 12,5 cm [1]	2,4 x 15 cm	3 x 15 cm	4 x 15 cm	3 x 20 cm	4 x 20 cm	5 x 20 cm		
0,2	2,5	1,8	1,9	2,7	3,6	2,9	3,4	3,4	5,0	1,8
0,6		1,8	1,9	2,7	3,3	2,4	2,4	2,4	5,0	1,3
1,1		1,8	1,8	1,8	1,8	1,3	1,3	1,3	5,0	0,7
1,3		1,8	1,5	1,5	1,5	1,1	1,1	1,1	4,4	0,6

[1] avec plinthe 3 x 20 cm, 4 x 20 cm ou 5 x 20 cm

[2] avec plinthe 5 x 20 cm

Utilisation avec le montant de garde-corps XP 1,20m et 0,60m ou montant de garde-corps XP 1,80m

Charge dynamique q [kN/m²]	Largeur d'influence adm. e [m]									
	Barrière de protection XP 2,70x1,20m et 2,70x0,60m	Planches de garde-corps							Tubes d'échafaudage 48,3mm [2]	Plaques de protection complète
		2,5 x 12,5 cm [1]	2,4 x 15 cm	3 x 15 cm	4 x 15 cm	3 x 20 cm	4 x 20 cm	5 x 20 cm		
0,2	2,5	1,8	1,9	2,7	3,6	2,9	3,3	3,3	5,0	1,5
0,6		1,8	1,9	2,7	2,8	2,1	2,1	2,1	5,0	0,9
1,1		1,8	1,5	1,5	1,5	1,1	1,1	1,1	3,7	0,5
1,3		1,6	1,3	1,3	1,3	1,0	1,0	1,0	3,2	0,4

[1] avec plinthe 3 x 20 cm, 4 x 20 cm ou 5 x 20 cm

[2] avec plinthe 5 x 20 cm

Table de rive au niveau des angles

La table Dokamatic et les pièces standard permettent de réaliser des solutions d'angle sûres avec un étai intégré en rive de dalle.

- Sécurité accrue, moins de pièces en rive de dalle
- Épaisseur de dalle max. : 30 cm

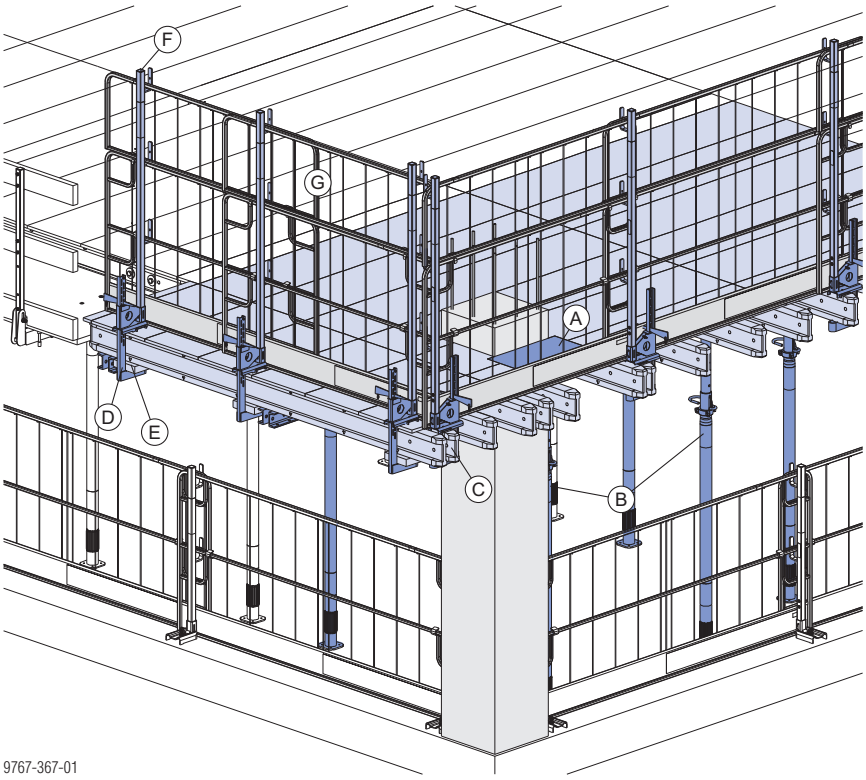

A	Panneau 3-SO (zone de compensation)
B	Étaiement supplémentaire (filière multi-fonctions WU12 Top50 et étais Doka)
C	Poutrelle Doka H20 supplémentaire
D	Fixation à pince XP 40cm
E	Planche 25/25/5cm (vissage avec poutrelle Doka H20)
F	Montant de garde-corps XP 1,80m
G	Barrière de protection ou planches de garde-corps (fourniture chantier)

Remarque :

Pour réaliser une table de rive au niveau des angles, adressez-vous à votre technicien Doka !

Coffrages d’arrêt de dalle

avec rail de blocage d'angle Framax

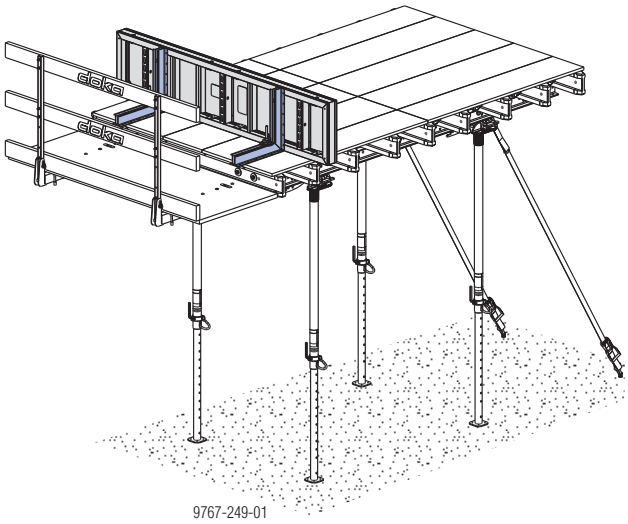

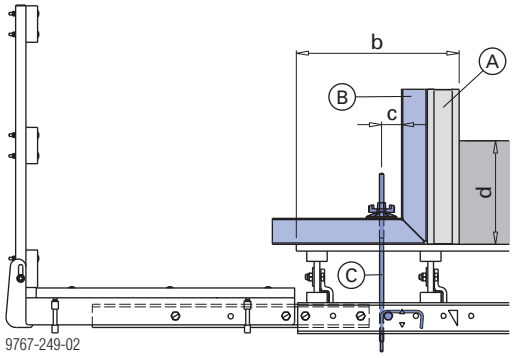

b ... domaine de réglage à partir de 57 cm
c ... de 6 à 16 cm
d ... épaisseur de dalle max. 40 cm

Variante : rail de blocage d’angle monté sur passerelle de table

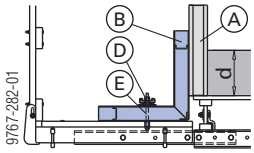

A	Panneau Framax
B	Rail de blocage d'angle Framax
C	Serrage de rive Dokamatic
D	Plaque super 15,0
E	Tige d’ancrage 15,0 d’une longueur d’env. 25 cm

Remarque :
Après le montage du coffrage et le dernier ajustement, serrez à nouveau fermement la plaque super (précontrainte).

Percer la peau coffrante avec un foret de 20 mm de diamètre.

Boucher les points de serrage superflus sur chantier avec des bouchons de fermeture universel R20/25.

Essayer de toujours utiliser les mêmes tables pour les mêmes tâches, par ex. toujours les utiliser comme tables de rive : cela évite de percer des trous inutiles dans les tables.

Avec coffrage d'about Dokamatic

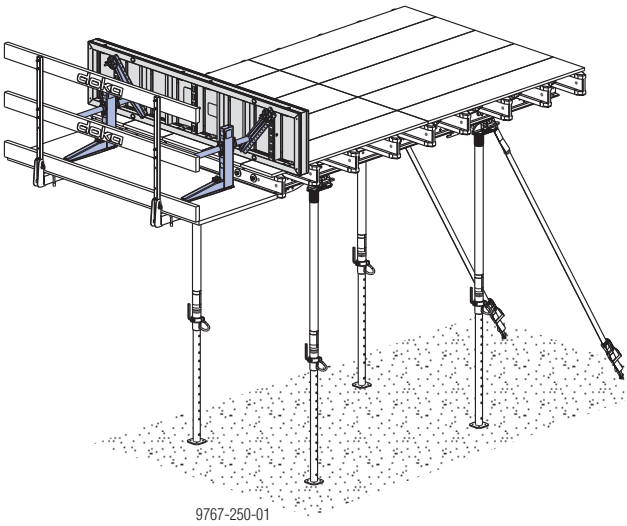

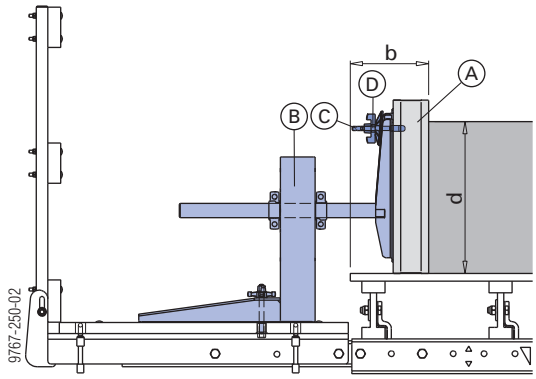

b ... domaine de réglage de 10 cm à 58 cm
d ... épaisseur de dalle, voir tableau

A	Panneau Framax
B	Coffrage d'about Dokamatic 50cm
C	Boulon d'assemblage Framax 4-8cm
D	Plaque super 15,0

Accessoires de liaison entre la passerelle de table Dokamatic et la table	Largeur de passerelle [m]	Épaisseur de dalle max. d [cm]
Profilé de passerelle Dokamatic 1,00m	1,00	50
Éclisse Top50 Z	1,00	40
Éclisse de panneaux FF20/50 Z	1,00	40

Charge adm. de la passerelle de table Dokamatic pendant le bétonnage : 150 kg/m² (valable pour toutes les variantes avec reprise du coffrage de rive sur la passerelle).

Classe de charge 2 selon EN 12811-1:2003

Avec angle d'about universel 30cm

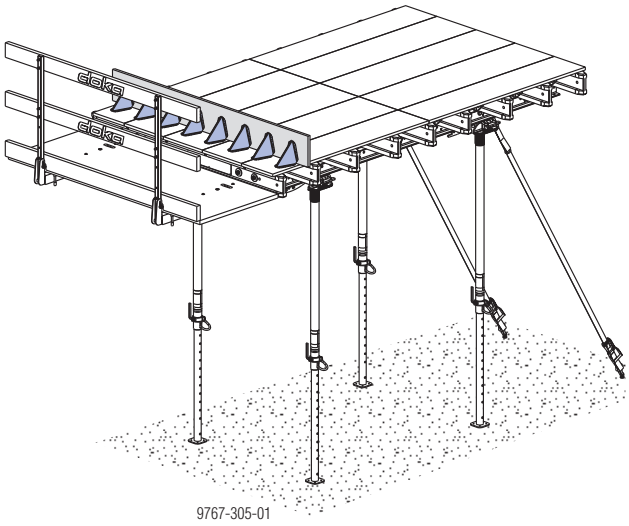

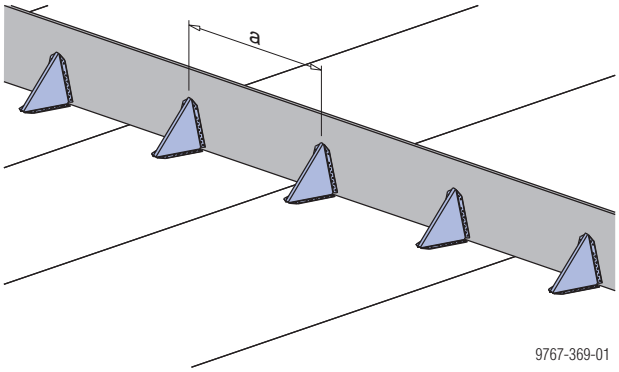

		Largeur d'influence max. : pour une épaisseur de dalle [cm]		
Fixation	Montage	20	25	30
4 clous 3,1x80 3,1x80	A	90	50	30
4 vis Spax 4x40 (entièrement filetées)	B	220	190	160

Fixation à l'aide de clous (montage A)

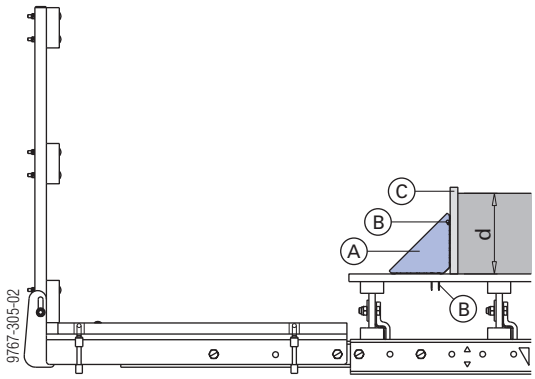

d ... Épaisseur de dalle max. 30 cm

A	Angle d'about universel 30cm
B	Clou 3,1x80
C	Panneau de coffrage 3-SO Doka

Conseil pour le décoffrage :

- Enlever les clous du côté du coffrage d'about.
- Insérer le marteau dans le coin accessible (l'appui en bois sert à protéger le panneau).
- Soulever l'angle d'about.

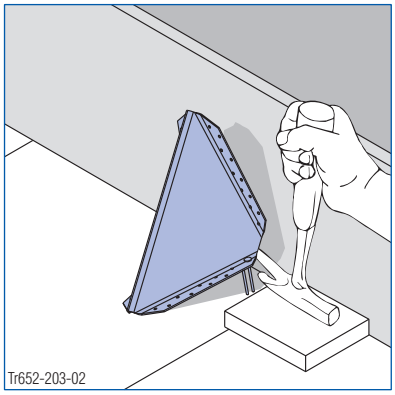

Fixation à l'aide de vis Spax (montage B)

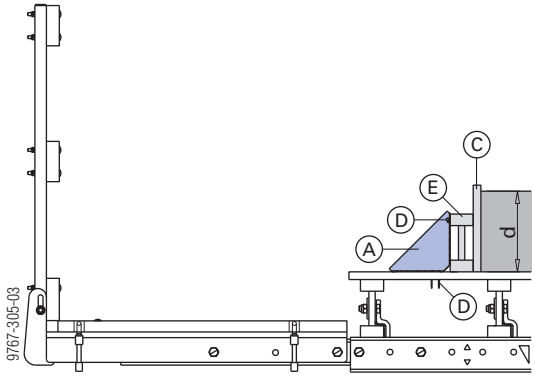

d ... Épaisseur de dalle max. 30 cm

A	Angle d'about universel 30cm
C	Panneau de coffrage 3-SO Doka
D	Vis Spax 4x40 (entièrement filetées)
E	Poutrelle Doka H20

Table de rive avec retombée de poutre

avec éclisse de poutre Dokamatic 60 cm

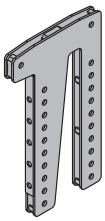

- Pour des retombées de poutre allant de 20 à 60 cm avec un pas de 5 cm (dimensions intermédiaires pour un ajustement aux besoins du projet)
- Montage rapide (goujon d'assemblage 10 cm)
- Support pour les poutrelles Doka H20 latérale
- Coûts et temps d'études réduits
- Ancrage supplémentaire pour configurations spéciales

Avec profilé vertical corniche T 0,40m

Adapté pour des hauteurs de retombées de poutre de 65 cm max.

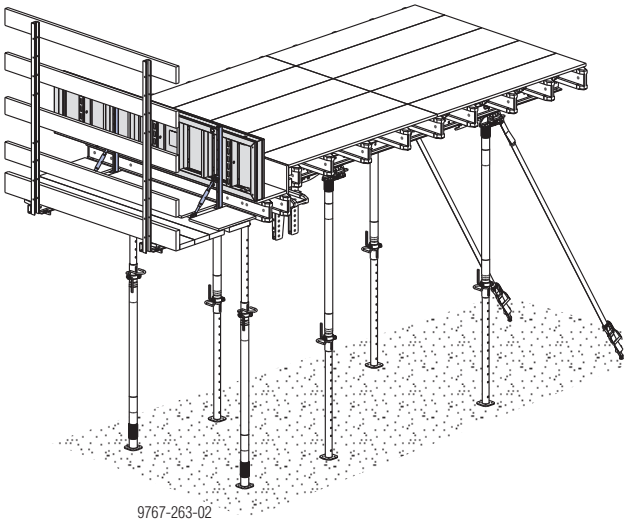

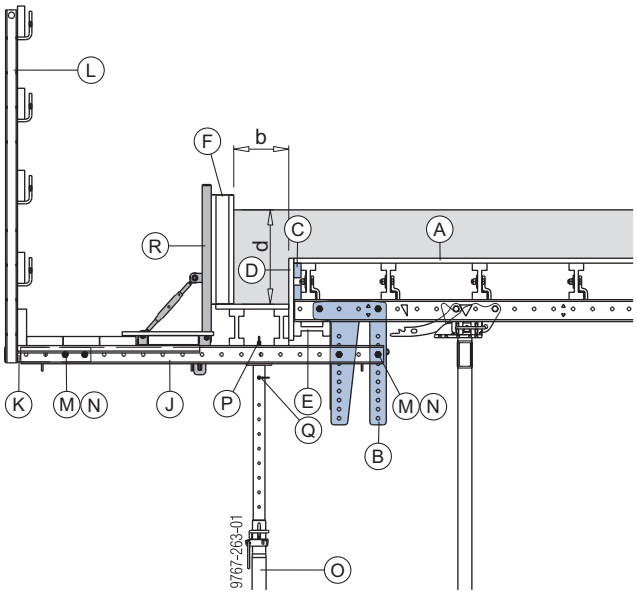

b ... Dépend de la longueur des filières multifonctions **(J)** et de la force portante des étais **(N)** .

A	Table Dokamatic (version standard)
B	Éclisse de poutre Dokamatic 60cm
C	Liteau d'about Dokamatic 4x8cm 2,60m
D	Panneau de coffrage
E	Poutrelle Doka H20 top
F	Panneau Framax (dimension selon besoin)
J	Filière multi-fonctions WS10 Top50
K	Adaptateur d'insertion XP
L	Montant de garde-corps XP (avec support de plinthe en option)
M	Goujon d'assemblage 10cm
N	Épingle de sécurité 5mm
O	Étai Eurex top
P	Raccord d'étai Dokamatic
Q	Broche à clips 16mm
R	Profilé vertical corniche T 0,40m

Remarque :

Après le montage du coffrage et le dernière ajustement de précision, donnez des coups de marteau sur la clavette du profilé vertical corniche T jusqu'à ce qu'elle se bloque.

Largeur d'influence [m]	Hauteur de retombée de poutre d [cm]
1,25	65,0
1,75	55,0

RECOMMANDATION

Sécuriser le madrier avec les bandes de peau coffrante contre le basculement (vissage par ex. avec Torx 6x60).
Les réservations dans la zone du profilé vertical corniche peuvent être recouvertes si nécessaire avec des bandes de peau coffrante clouées.

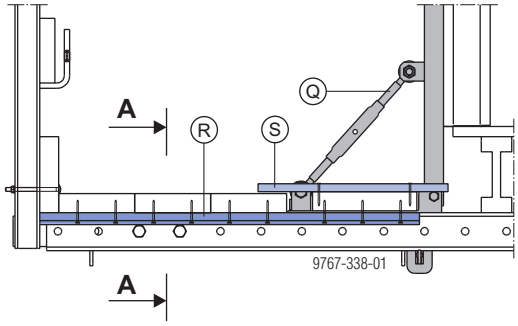

Coupe A-A

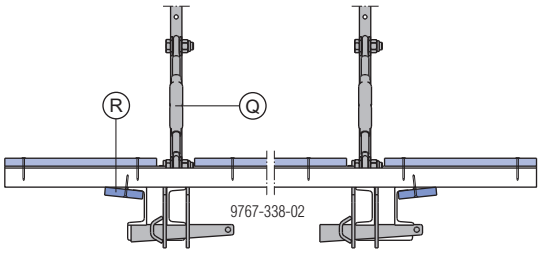

Q	Profilé vertical corniche T 0,40m
R	Bandes de peau coffrante (sécurité anti-basculement)
S	Bandes de peau coffrante (recouvrement)

Remarque :

Toujours disposer les bandes de peau coffrante **(R)** au niveau du profilé en U extérieur de la filière multi-fonctions. Toujours disposer le profilé vertical corniche T 0,40m au niveau du profilé en U intérieur de la filière multi-fonctions.

Avec vérin réglable

Adapté pour des hauteurs de retombées de poutre de 90 cm max.

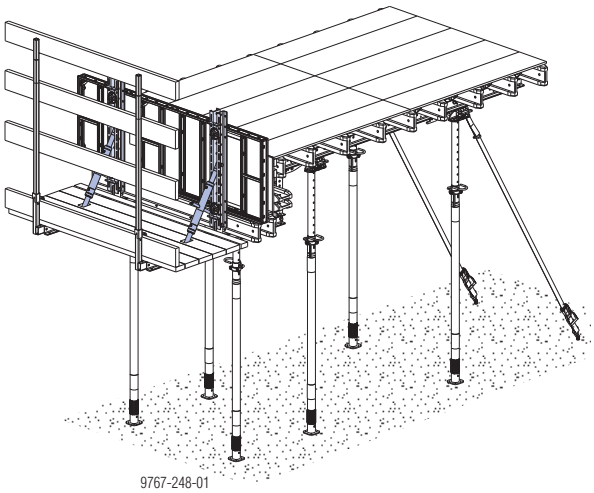

Cette variante requiert l'utilisation de filières multi-fonctions WU12 en cas de retombées de poutre plus grandes.

Un calcul statique séparé est nécessaire.

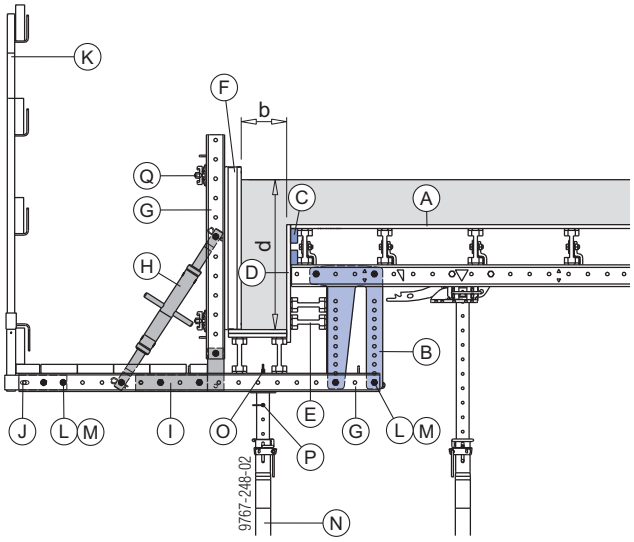

b ... Dépend de la longueur des filières-multifonctions et de la force portante des étais.
d ... max. 90 cm

A	Table Dokamatic (version standard)
B	Éclisse de poutre Dokamatic 60cm
C	Liteau d'about Dokamatic 4x8cm 2,60m
D	Panneau de coffrage
E	Poutrelle Doka H20 top
F	Panneau Frami (dimension selon besoin)
G	Filière multi-fonctions WS10 Top50
H	Vérin réglable T7 75/110cm
I	Éclisse d'angle FF20 G
J	Adaptateur d'insertion XP
K	Montant de garde-corps XP (avec support de plinthe)
L	Goujon d'assemblage 10cm
M	Épingle de sécurité 5mm
N	Étai Eurex top
O	Raccord d'étai Dokamatic
P	Broche à clips 16mm
Q	Boulon d'assemblage universel Framax 10-16cm + plaque super 15,0

RECOMMANDATION

Sécurisation des madriers contre le basculement et recouvrement de fente comme pour la variante avec profilé vertical corniche T 0,40m.

Translation

Remarques générales concernant la translation

AVERTISSEMENT

- ➤ Le transport de personnes est interdit !
- ➤ Avant le déplacement, retirer les pièces détachées (par exemple, les bandes de montage) de la table coffrante.
- ➤ Vérifiez les connexions entre les étais et la table de la dalle lors du repositionnement.

RECOMMANDATION

En cas de translation/déplacement horizontal(e) des tables coffrantes, tenir compte des points suivants :

- Les opérations doivent se réaliser sur un sol d'une force portante suffisante, robuste et plan (en béton par ex.).
- Inclinaison max. autorisée du sol : 3%
- Hauteur des tablesmin. 2,00 m
- Faire particulièrement attention aux :
  - sauts en hauteur
  - marches
  - percées (ouvertures dans la chaussée et dans les murs)
  - espaces étroits
  - vent forts
- Il est interdit d'utiliser des accessoires d'aide au déplacement !
- Dans le cas d'interruptions prolongées ou de stationnement définitif, entreposer le chariot de translation sans coffrage.

RECOMMANDATION

Conditions pour l'entreposage libre (stockage intermédiaire à court terme) des tables coffrantes :

- Une base horizontale et solide doit être disponible.
- Pas d'éléments rapportés tels que passerelles de table, barrières de sécurité, retombées de poutre, etc.
- Hauteur des tables max. 4,0 m (avec cadre de table Dokamatic max. 5,0 m)
- Vitesse du vent max. 72 km/h

Sinon, il est nécessaire de prévoir une sécurisation au moyen d'un **haubanage** adéquat (voir chapitre « Solutions de haubanage »).

RECOMMANDATION

- Le chargement - même le dépôt à court terme des piles de panneaux - n'est autorisé qu'après le montage complet selon le plan (tous les supports intermédiaires fournis).

Translation horizontale / déplacement

DoKart plus

Le DoKart plus est un outil de levage fonctionnant sur batterie pour permettre le déplacement des tables coffrantes Doka par un seul homme.

La batterie est conçue avec une autonomie suffisante pour une journée d'utilisation. Elle peut être rechargée la nuit en la branchant au réseau électrique.

Le levage et l'abaissement des tables coffrantes s'effectuent par commande hydraulique.

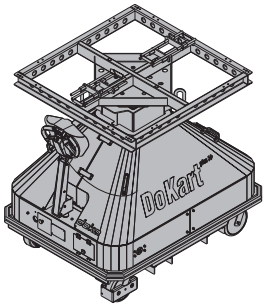

Vitesse de translation max. : 5 km/h (vitesse maximum de déplacement)

Charge adm. max. en cas de répartition centrale des charges :

- sans rehausse de chariot téléscopique DF : 1950 kg
- avec une rehausse de chariot téléscopique DF : 1868 kg
- avec deux rehausses de chariot téléscopique DF : 1786 kg
- avec trois rehausses de chariot téléscopique DF : 1704 kg

Veuillez consulter la notice d'utilisation !

Utilisation conforme aux directives

Le DoKart plus et la rehausse de chariot servent exclusivement à translater les tables Dokaflex et Dokamatic.

Ajustement en hauteur

La **rehausse de chariot télescopique DF** sert à ajuster la hauteur.

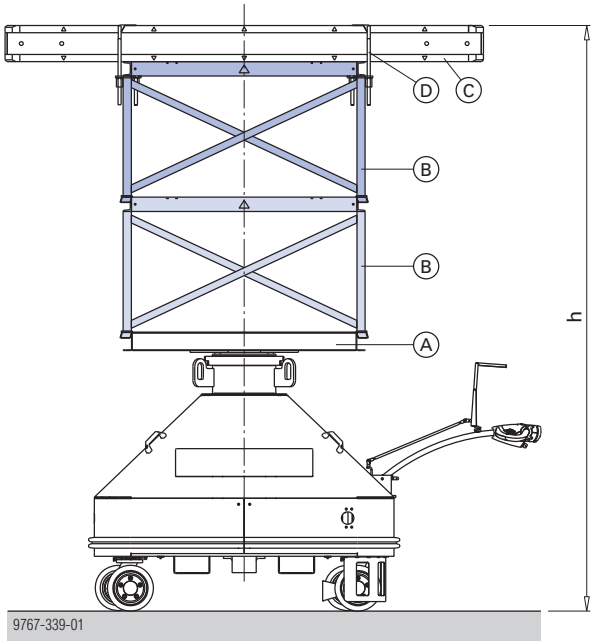

A	Cadre support DoKart plus
B	Rehausse de chariot télescopique DF
C	Poutrelle de répartition (poutrelle Doka H20 2,65m)
D	Bride de fixation 8

Domaines de hauteur poutrelle de répartition comprise

Nombre de rehausses de chariot télescopique DF	h min. [cm]	h max. [cm]
0	174,0	344,0
1	249,0	419,0
2	324,0	494,0
3	399,0	569,0

Montage rehausse de chariot télescopique DF :

➤ Fixer la rehausse de chariot avec la visserie M12 (4 fois) sur le cadre support du DoKart plus ou sur une autre rehausse de chariot.

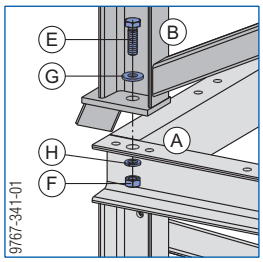

La visserie est fournie avec la rehausse de chariot télescopique DF.

A	Cadre support du DoKart plus ou autre rehausse de chariot télescopique DF
B	Rehausse de chariot télescopique DF
E	Boulon hexagonal M12x40
F	Écrou hexagonal M12
G	Rondelle A13
H	Rondelle-ressort A16

Poutrelle de répartition

RECOMMANDATION

Pour la translation de tables coffrantes, prévoir de monter en plus 2 poutrelles de répartition.

AVERTISSEMENT

Risque de blessure en cas de déplacement du DoKart plus avec des poutrelles de répartition saillantes !

➤ Avec DoKart plus sans rehausse de chariot, tenir compte de la longueur des poutrelles de répartition de **1,80 m** !

Choix des poutrelles de répartition :

	Longueur des poutrelles de répartition (poutrelle Doka H20)
sans rehausse de chariot téléscopique	**L = 1,80m** 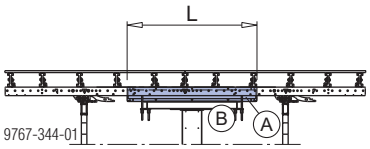
avec rehausse de chariot téléscopique	**L_{min} = 2,65m** 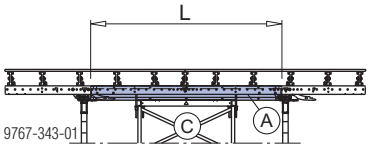
avec cadre de table Dokamatic	**L_{min} = a + 1,0m** 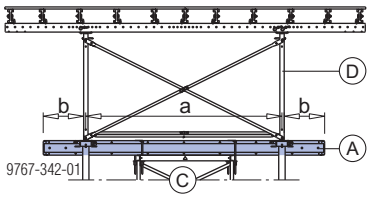 b ... min. 0,5 m

A	Poutrelle de répartition (poutrelle Doka H20)
B	Cadre support DoKart plus
C	Rehausse de chariot télescopique DF
D	Cadre de table Dokamatic 1,50m

Montage des poutrelles de répartition :

➤ Fixer les deux (poutrelles Doka H20) avec 2 brides de fixation 8 chacune sur le cadre support du DoKart plus ou sur la rehausse de chariot télescopique DF. Disposer les poutrelles de répartition de manière symétrique et avec un entraxe de max. 900 mm.

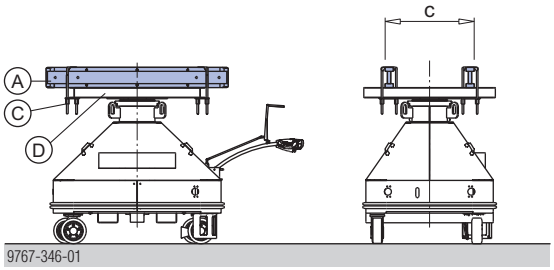

c ... max. 900 mm

A	Poutrelle de répartition (poutrelle Doka H20)
C	Brides de fixation 8 (4 pièces fournies avec le DoKart plus)
D	Cadre support du DoKart plus ou rehausse de chariot télescopique DF

Mesure supplémentaire pour les tables coffrantes avec 3 à 4 étais par filière de la table

RECOMMANDATION

Collision des têtes orientables supplémentaires avec le cadre support du DoKart plus !

➤ Lors de la translation de tables coffrantes avec 3 à 4 étais par filière de la table, doubler la poutrelle de répartition avec un bastaing !

➤ Fixer le bastaing sur la poutrelle de répartition tous les 0,5 m avec des vis Spax 5x80.

➤ Fixer la poutrelle de répartition et le bastaing avec une bride de fixation 8 sur le cadre support du Dokart plus.

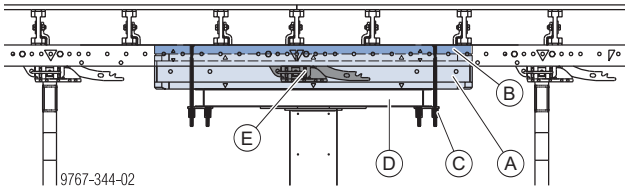

A	Poutrelle de répartition (poutrelle Doka H20)
B	Bastaing 5x8 cm (longueur = longueur poutrelle de répartition)
C	Bride de fixation 8
D	Cadre support du DoKart plus ou rehausse de chariot télescopique DF
E	Tête orientable Dokamatic 40

Mesure supplémentaire pour les tables coffrantes avec cadre de table Dokamatic

RECOMMANDATION

Pour les **tables coffrantes de 5,80 m à 7,30 m de hauteur avec le cadre de table Dokamatic**, le DoKart plus doit être équipé en supplément du **set d'extension DoKart plus**.

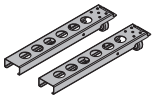

Veuillez consulter la notice d'utilisation !

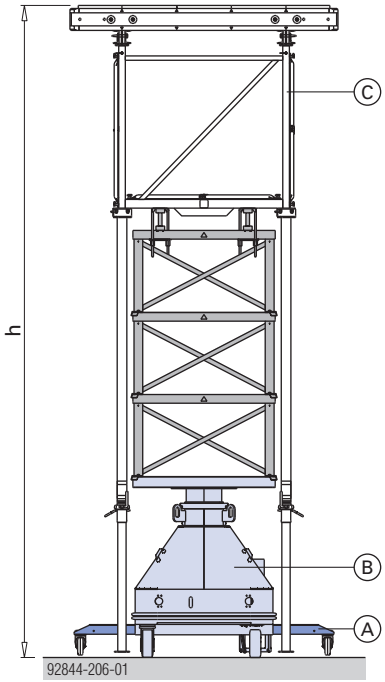

h ... 5,80 m jusqu'à max. 7,30 m

A	Set d'extension DoKart plus
B	DoKart plus
C	Table Dokamatic avec cadre de table Dokamatic 1,50m

Positionnement sous la table coffrante

RECOMMANDATION

- Brocher les étriers **(A)** des étais de dalles de l'intérieur vers l'extérieur pour qu'ils ne gênent pas lors de l'entrée du DoKart plus.

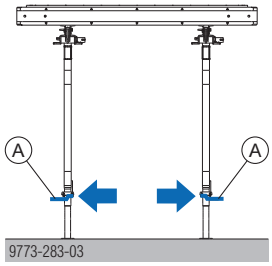

- Les extensions du DoKart plus (si présentes) doivent être également complètement enfoncées.

Selon la taille de la table et les conditions du chantier, le DoKart plus est introduit du côté de la face avant ou de la longueur de la table.

Des repères centraux (flèches rouges) se trouvent sur le cadre support du DoKart plus et sur la rehausse de chariot télescopique DF. Ils facilitent le positionnement central sous les tables.

RECOMMANDATION

Attention avec les tables asymétriques :

pour centrer la position, prendre en compte le centre de gravité.

Attention aux tables asymétriques (tables de rive, tables avec coffrages d'about).

Position excentrée max. admissible par rapport au centre de gravité :
a = max. 200 mm
b = max. 100 mm.

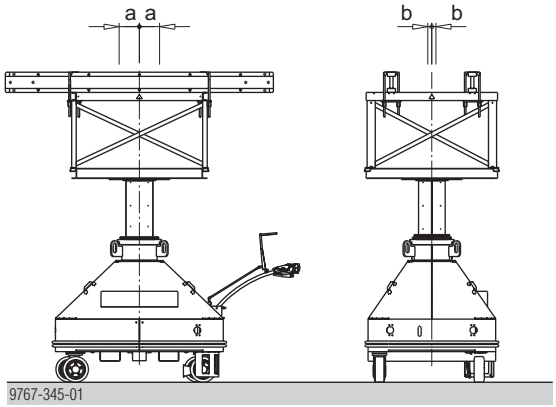

Exemple :

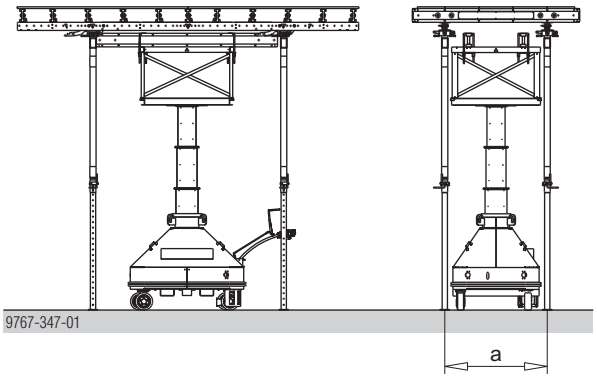

a ... 1450 ou 1500 mm

Déplacement avec table coffrante

AVERTISSEMENT
Risque de basculement !
- ➤ Ne pas déployer la tour de levage du DoKart plus que nécessaire.
- ➤ Enfoncer complètement les étais de dalles.
- ➤ Abaisser la table coffrante jusqu'à 10 cm au-dessus du sol.
- ➤ Le cas échéant, sortir la crosse du DoKart plus.

AVERTISSEMENT
Risque de blessure en cas d'inattention !
- ➤ Soyez particulièrement vigilants dans la zone de travail du timon orienté du DoKart plus !

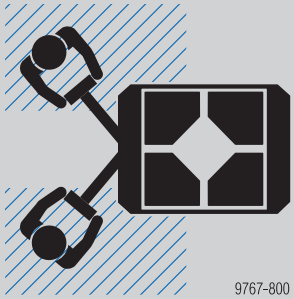

ATTENTION
L'étrier des étais de dalles peut se desserrer pendant le transport et éventuellement tomber.
- ➤ Serrer l'étrier **(A)** avec l'écrou de réglage **(B)** à l'extrémité supérieure ou inférieure de la fente oblongue (selon que le tube de support **(C)** se trouve en bas ou en haut).

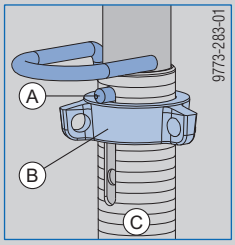

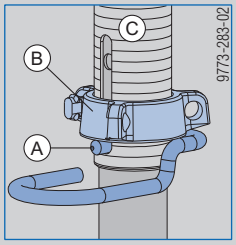

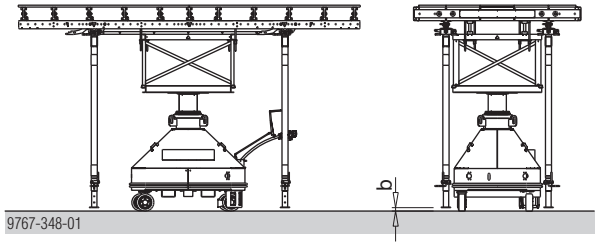

b ... max. 10 cm

Entreposer ou positionner la table coffrante

RECOMMANDATION
Avant l'entreposage, brocher les étriers **(A)** des étais de dalles de l'intérieur vers l'extérieur afin qu'ils ne gênent pas le DoKart plus lorsqu'il est sorti.

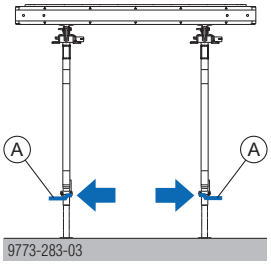

- Le support de fixation **(A)** entièrement inséré dans l'étai.
- L'écrou de réglage **(B)** doit être vissé au contact de l'étrier.

RECOMMANDATION
- Les extensions du DoKart plus (si présentes) doivent être complètement enfoncées.
- Contrôler les raccords à clavette entre les étais de dalles et la table coffrante.

Translation verticale avec les fourches de translation

La fourche de translation permet d'amener et de translater les tables coffrantes sous la dalle bétonnée.

Remarque :

- Veiller à ce que la position du centre de gravité soit respectée !
  - Largeur minimum requise de la fourche : $^1/_3$ de la largeur de la table
  - Longueur minimum requise de la fourche : $^2/_3$ de la largeur de la table
- Pour en savoir plus sur les mesures supplémentaires concernant la translation des tables perpendiculairement à la fourche ou la translation des tables spéciales (retombées de poutres, 2 tables assemblées, ...), adressez-vous à votre technicien Doka !

Fourche de translation 1,3t ajustable

- Largeur de fourche réglable
- Câbles de guidage intégrés
- Trois possibilités d'accrochage pour élingue à 2 brins (marquage des fourches) pour un transport optimal (horizontal) de la table
- Accrochage et décrochage faciles de l'élingue à 2 brins en position d'arrêt (la crosse s'incline vers le bas pour l'entreposage)
- Fixation supplémentaire de la table (réf. 586260000) comme fixation lors d'une translation de tables perpendiculairement à la direction de la fourche

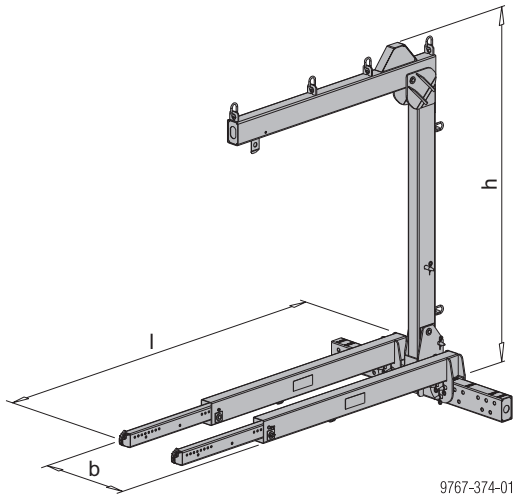

b ... 90, 137, 204 ou 227 cm
l ... 275, 324, 373 ou 422 cm
h ... 385 cm

Capacité de charge max. : 1300 kg (2870 lbs)

Veuillez consulter la notice d'utilisation !

Table dans le sens de la longueur par rapport à la fourche	Table perpendiculaire à la fourche (par ex. table de balcon)
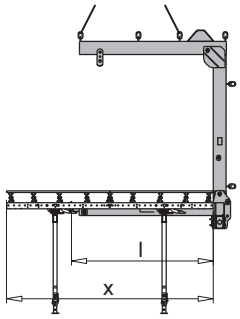	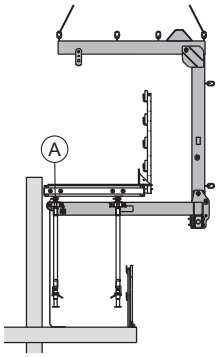

l ... longueur de fourche (min. $^2/_3$ de la longueur de la table)
x ... longueur de la table

A Fixation de table pour fourche 1,3t ajustable (en option)

Fourche de translation DM 1,5t ajustable

- Largeur de fourche réglable
- Câbles de guidage intégrés
- Repères sur la fourche pour un transport optimal (horizontal) de la table
- Accrochage et décrochage simple de l'élingue 2 brins car la crosse se baisse automatiquement lorsqu'elle est posée.
- Rallonge verticale supplémentaire (réf. 586235000) pour translater les tables coffrantes sur deux étages

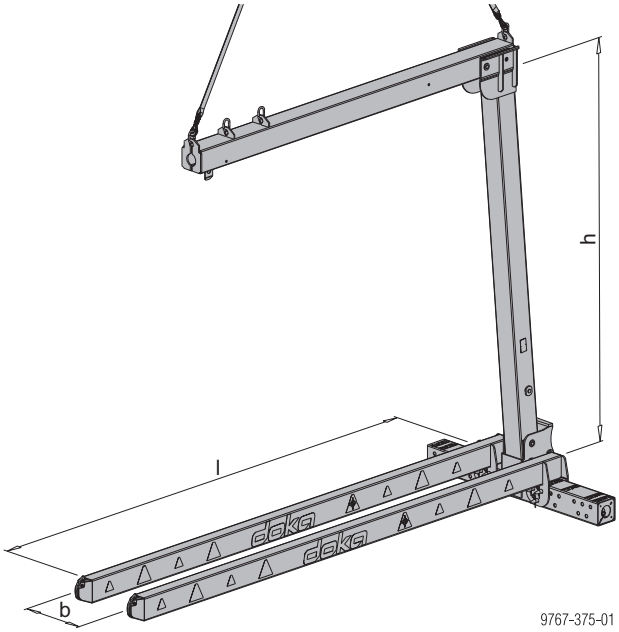

b ... 90, 137, 204 oder 227 cm
l ... 580 cm
h ... 421 cm

Force portante max. : 1500 kg (3300 lbs)

Veuillez consulter la notice d'utilisation !

Table dans le sens de la longueur par rapport à la fourche

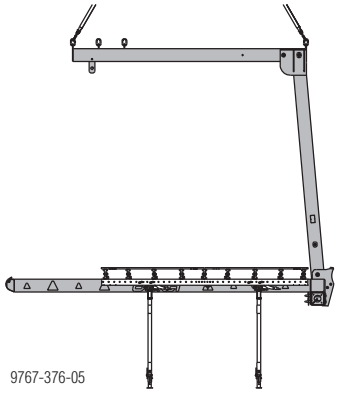

Table perpendiculaire à la fourche

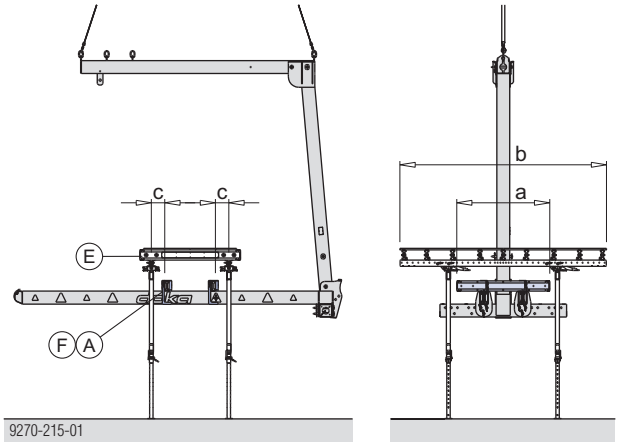

a ... longueur de poutrelle rehausse (max. 1,80 m)
b ... max. 3 x longueur de poutrelle rehausse (sinon fixation requise)
c ... max. 300 mm

A	Étrier H20 pour fourche
E	Table Dokamatic
F	Poutrelle Doka H20

Lors d'une translation réalisée perpendiculairement à la fourche, les poutrelles Doka H20 sont montées perpendiculairement à la direction de la fourche sur le profilé de la fourche.

AVERTISSEMENT
Risque de chute de la table coffrante !
Lors de l'utilisation de la poutrelle Doka H20, le linguet servant de protection contre le glissement est désactivé.
➤ Ne pas utiliser de fourche de translation avec des poutrelles Doka H20 en temps normal !

Translation de plus de deux étages

La crosse de la fourche de translation se rallonge à l'aide de la rallonge verticale DM 3,30m.

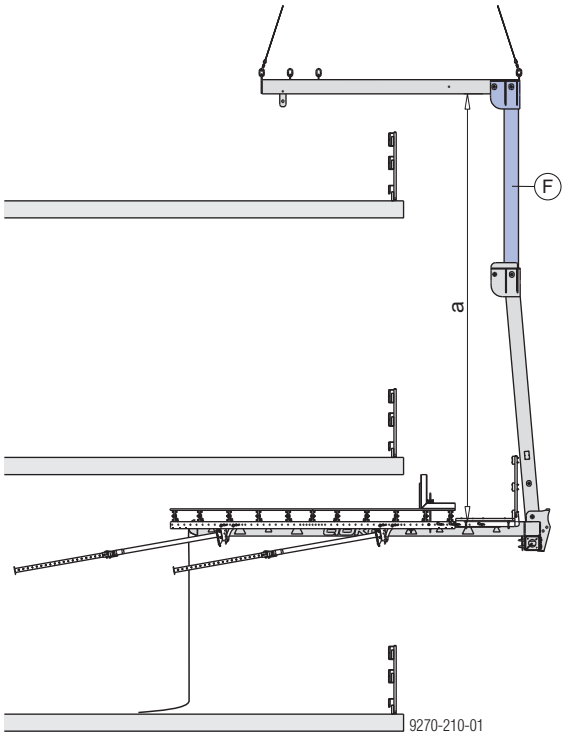

a ... 7500 mm

F	Rallonge verticale DM 3,30m

Translation conjointe de 2 tables

Si nécessaire, 2 tables Dokamatic peuvent être translatées conjointement avec la fourche de translation DM 1,5t ajustable.

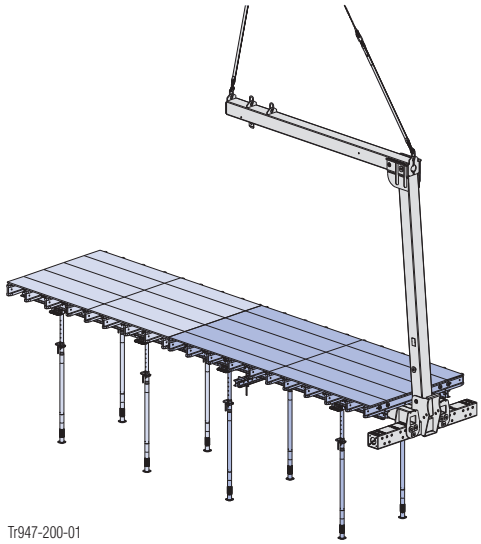

Translation de tables en rive de dalle avec retombées de poutre

Dans le cas de tables avec retombées de poutre, l'espace entre la fourche de translation et la table peut par exemple être comblé par une construction en bois composée d'un profilé de rehausse H20, d'un serrage de rehausse H20 et de poutrelles Doka H20.

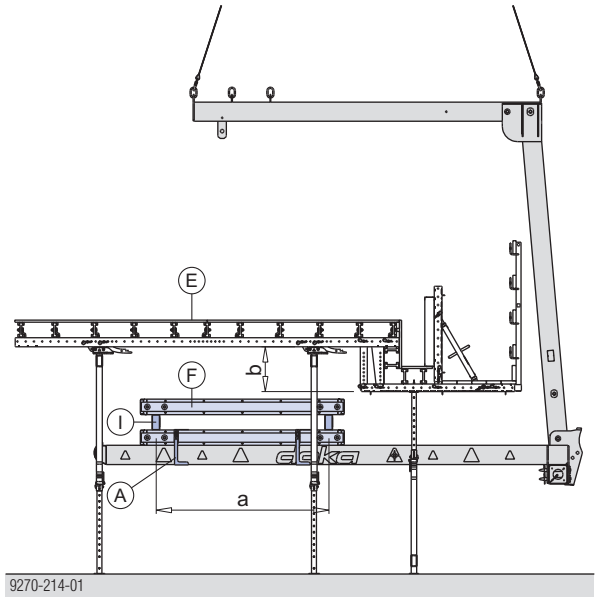

a ... 2250 mm
b ... max. 600 mm

A	Étrier H20 pour fourche
I	Étrier à boulonner H20 pour fourche
E	Table de rive avec retombée de poutre
F	Poutrelle Doka H20 2,65m

Console de sortie

Si nécessaire, il est possible de réaliser une console de sortie avec des pièces standard Doka.

Les tables Dokamatic sont soulevées depuis la console de sortie vers le niveau suivant à l'aide des sangles de levage Dokamatic 13,00m.

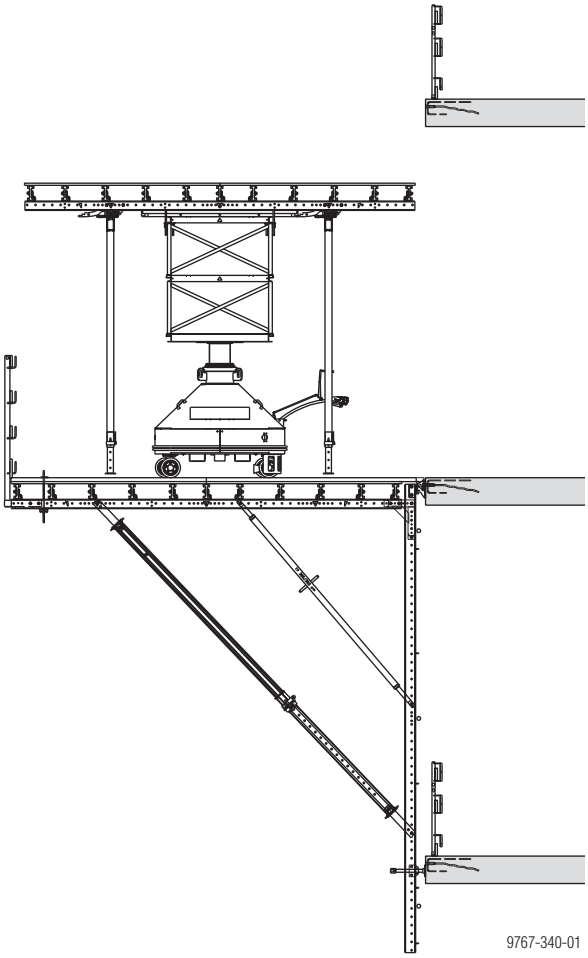

Remarque :

Pour réaliser une console de sortie, adressez-vous à votre technicien Doka !

Procédure de translation

ATTENTION

L'étrier des étais de dalles peut se desserrer pendant le transport et éventuellement tomber.

➤ Serrer l'étrier **(A)** avec l'écrou de réglage **(B)** à l'extrémité supérieure ou inférieure de la fente oblongue (selon que le tube de support **(C)** se trouve en bas ou en haut).

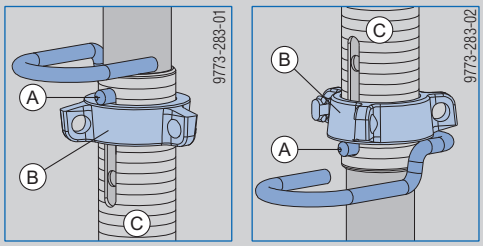

➤ Déplacer la table avec DoKart plus à l'endroit de la translation en veillant à ce que le linguet de la tête orientable indique toujours la direction de sortie.

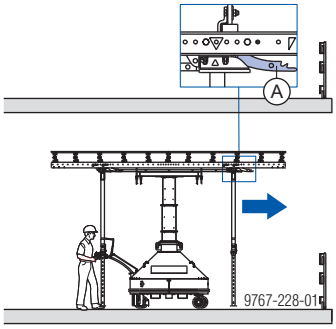

A Linguet de la tête orientable

➤ Déposer la table.
➤ Reculer le chariot DoKart plus (la table suivante peut déjà être préparée pour la translation).
➤ Introduire la fourche de translation sous la table.

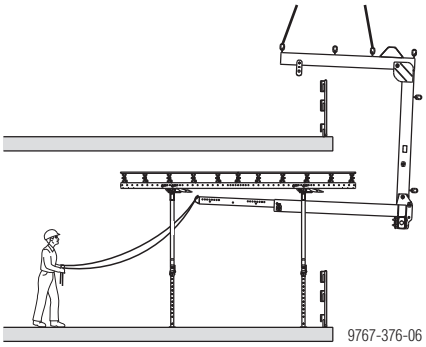

➤ Prendre la table avec la fourche de translation.
➤ Pousser les linguets de la tête orientable vers le haut (si elle est trop haute, il est possible d'effectuer cette opération avec une planche).

➤ Faire basculer les étais vers le haut.

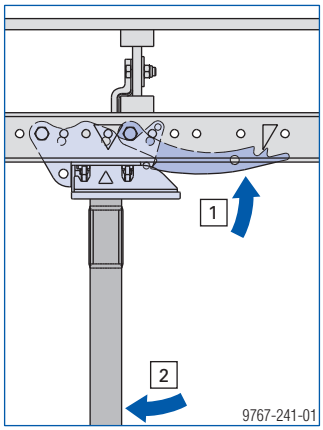

➤ Verrouiller la tête orientable à un angle de 75° ou 90°.

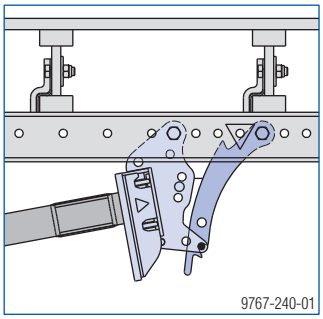

➤ Étendre et déplacer la table.

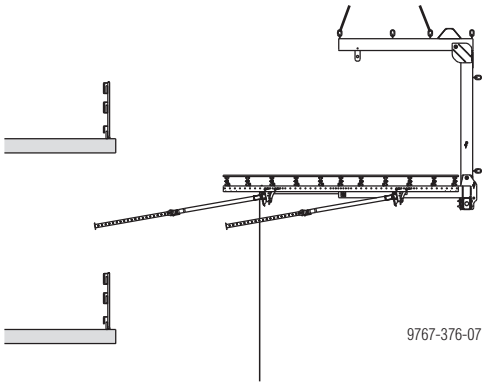

➤ Lever légèrement les étais.
➤ Soulever le linguet situé sur la tête orientable.

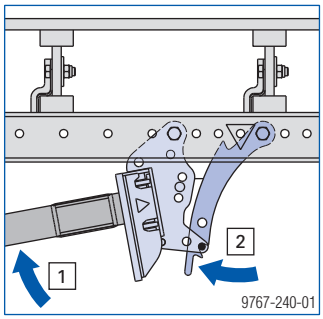

➤ Faire basculer les étais vers le bas en position de fonctionnement et verrouillez-le en place.

Contrôler si la tête orientable est verrouillée : le linguet de la tête orientable doit être parallèle à la filière de table !

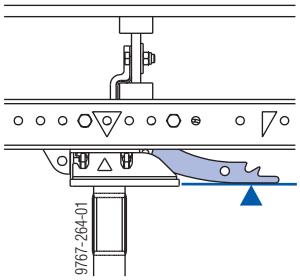

➤ Poser la table sur le nouveau lieu d'utilisation.

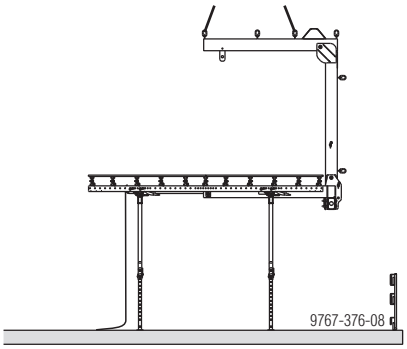

RECOMMANDATION

Avant l'entreposage, brocher les étriers **(A)** des étais de dalles de l'intérieur vers l'extérieur afin qu'ils ne gênent pas le DoKart plus lorsqu'il est sorti.

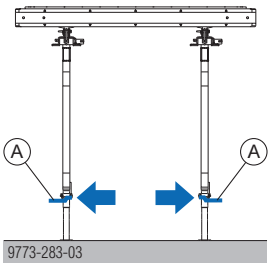

- Le support de fixation **(A)** entièrement inséré dans l'étai.
- L'écrou de réglage **(B)** doit être vissé au contact de l'étrier.

RECOMMANDATION

- Les extensions du DoKart plus (si présentes) doivent être complètement enfoncées.
- Contrôler les raccords à clavette entre les étais de dalles et la table coffrante.

Montage des tables Dokamatic

RECOMMANDATION

- Avant le montage, vérifier si tous les étais de dalles sont chargés. Seuls les étais reposant sur le sol peuvent être montés.
- Contrôler les raccords à clavette au niveau des têtes orientables Dokamatic.

- Le support de fixation **(A)** entièrement inséré dans l'étai.
- L'écrou de réglage **(B)** doit être vissé au contact de l'étrier.

98017-202-01

RECOMMANDATION

Voir le chapitre « Entreposer ou positionner la table coffrante ».

Le **marteau synthétique 4,0kg** est un outil pratique pour le positionnement fin et rapide des tables de dalles sans avoir besoin de dispositifs de déplacement. La dureté de son matériau et son poids ont été spécialement conçus à cette fin.

Une utilisation modérée (uniquement dans la zone inférieure des étais) permet d'éviter tout dommage.

- ➤ de manière mesurée et uniquement dans la zone inférieure de l'étai de dalle
- ➤ de manière homogène sur tous les étais de dalles
- ➤ en alternant toujours un coup par étai de dalle (levée de marteau max. 50 cm)

Empreinte intégrée pour faciliter le stationnement :

Système de levage de tables TLS

Système de levage de table Doka TLS - pour translater les tables coffrantes Doka verticalement sans la grue

Le système de levage de table Doka TLS sert à translater les tables coffrantes Doka à l'étage suivant.

De plus, la translation du matériel Doka peut s'effectuer dans les accessoires de transport adaptés (se conformer aux indications de charges et aux consignes de chargement du système de levage de table).

RECOMMANDATION

Le transport de personnes avec le système de levage de table TLS est strictement interdit. (Exception : lors des opérations de montage et de démontage)

Un module de sécurité complet permet un travail rapide et sûr, tant lors de l'utilisation du système de levage de table que lors de la procédure de translation.

Avec le système de levage de table TLS Doka, la translation peut s'effectuer en tout sécurité même par vents forts (max. 72 km/h).

RECOMMANDATION

Tous les travaux de montage, de démontage et de première mise en service doivent être supervisés par du personnel spécialisé agréé par Doka.

- Les opérateurs doivent posséder des **connaissances particulières** pour mettre en oeuvre le système de levage de table Doka TLS, communiquées par le personnel Doka spécialisé et agréé.
- Un certificat est délivré au personnel comme preuve de cette formation.
- Il est interdit à toute personne n'étant pas en possession de ce certificat de mettre en service le système de levage de table TLS.

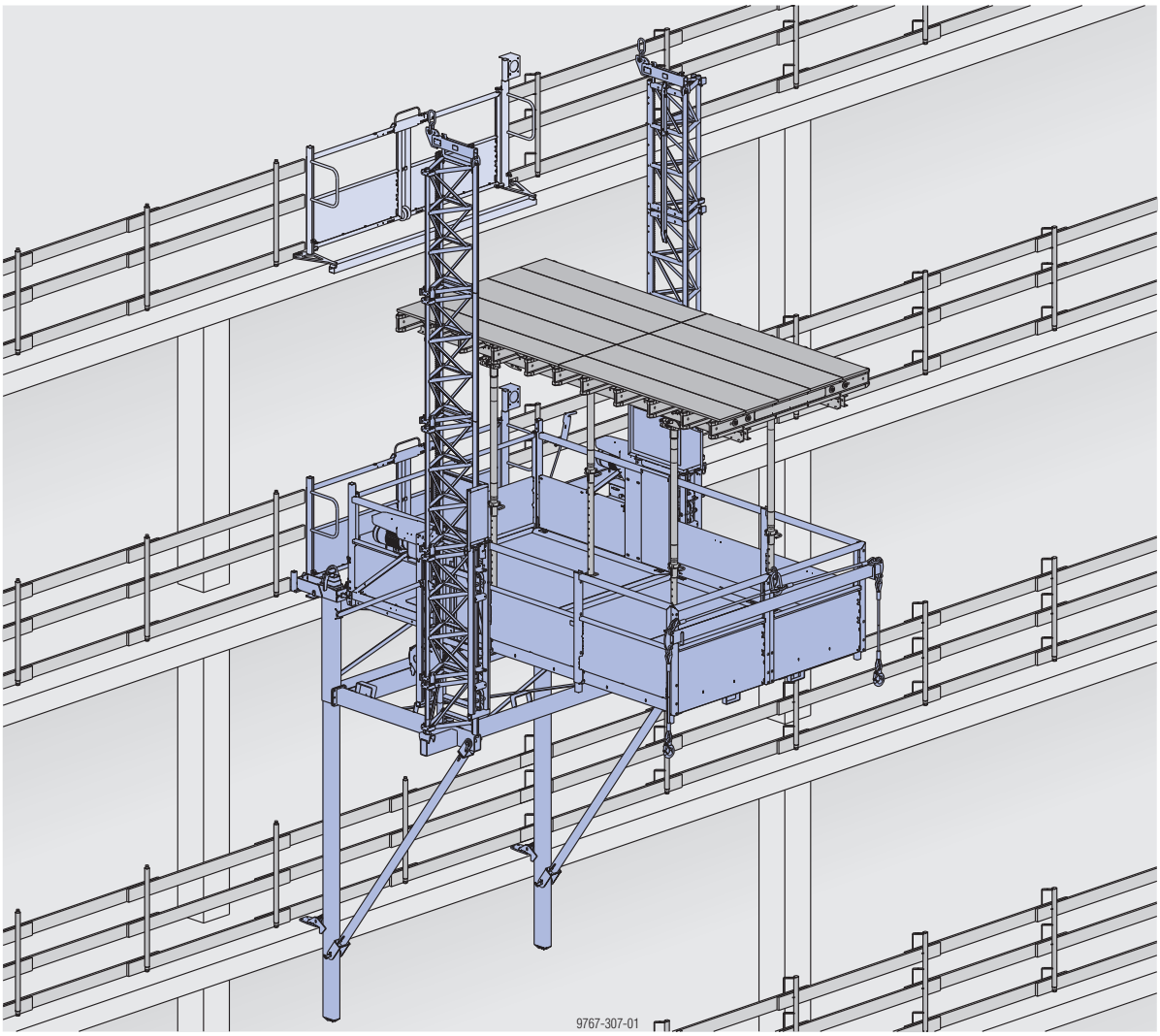

Description

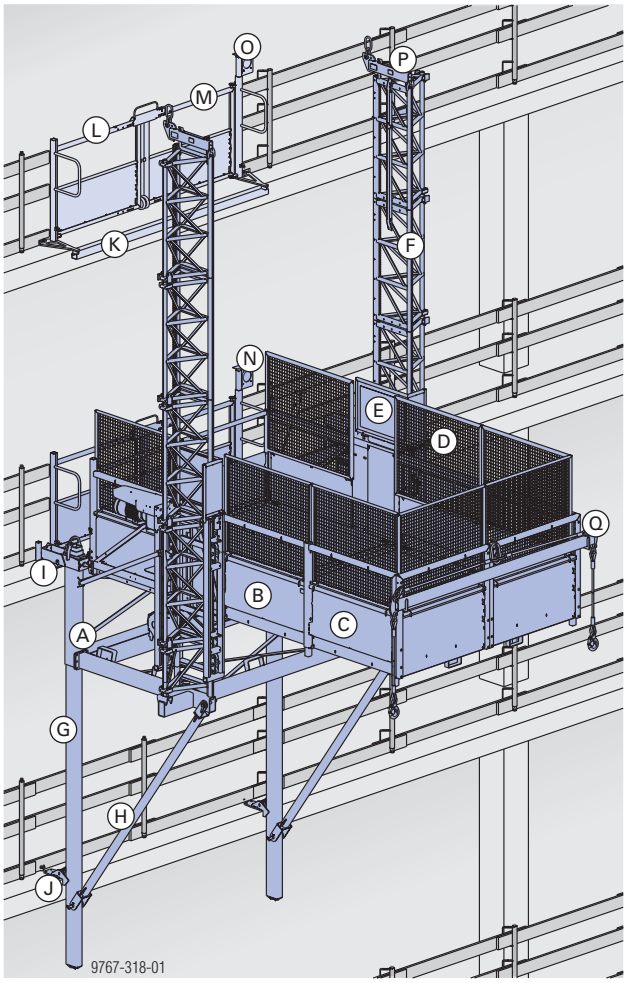

A	Unité de base TLS
B	Plateforme de levage TLS centre 3,00x1,60m
C	Plateforme de levage TLS arr. 3,00x1,60m
D	Grille protectrice TLS 1,80m
E	Tôle de protection TLS
F	Mât de levage TLS 1,50m
G	Profilé d'étaiement TLS 5,15m
H	Bracon de console TLS 3,70m
I	Support de plancher TLS 0,40m
J	Unité de réglage TLS
K	Support pour porte d'étage TLS 0,40m
L	Porte d'étage TLS avec poignée
M	Porte d'étage TLS avec interrupteur limite
N	Coffret de commande TLS commande au sol
O	Coffret de commande TLS porte d'étage
P	Traverse de levage TLS
Q	Poutrelle de levage TLS 67kN (en position d'arrêt)

Hauteur de montage

- reposant au sol : max. 100 m
- accroché à la dalle : max. 15 m

Plateforme de levage TLS

Force portante max. :
pour la translation : 1650 kg
pour le chargement : 2650 kg

- Surface de chargement :
  - Largeur d'entrée : 2,70 m (3,20 m entre les mâts de levage)
  - Longueur : 4,93 m

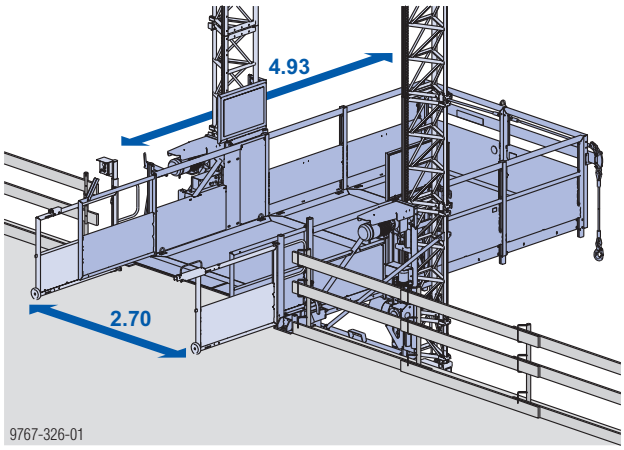

- garde-corps intégrés
- portes de chargement intégrées
- rampe de chargement intégrée
- possibilité d'ajouter des barrières de protection TLS 1,80m en option

Portes d'étage

- sécurisation des points de chargement et de déchargement
- portes d'étage pour chaque niveau
- commande intégrée pour chaque étage

Propulsion

Le système de levage de table est entraîné par commande électromécanique.

- Tension d'alimentation nécessaire : 400V/50Hz (protection min. 3 x 32A à fusion lente)

Vitesse de levage

- Vitesse initiale : 5 m/min.
- Vitesse de levage : 10 m/min.

Données de charge

Efforts sur les ancrages par position d'accrochage

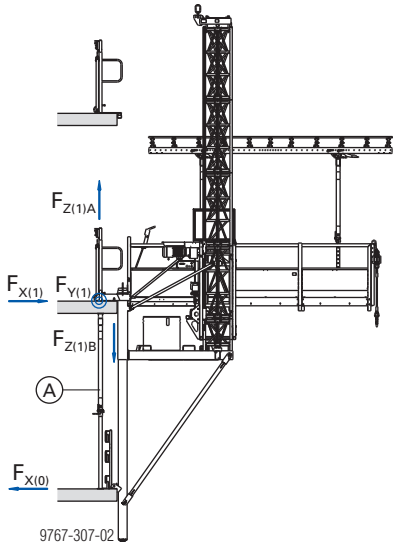

A Étaiement de séchage (disposition en fonction des exigences statiques)

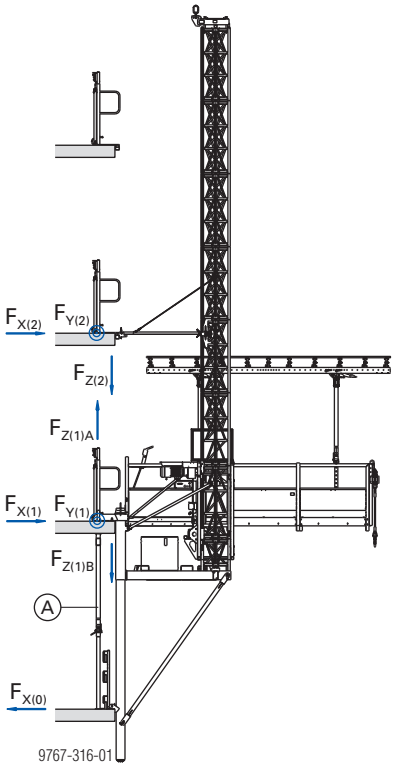

A Étaiement de séchage (disposition en fonction des exigences statiques)

Support de plancher TLS 0,40m pour max. 7 pièces de mât de levage (hauteur de montage max. 10,5 m)

Distance de dalle	Force d'appui, verticale $F_{Z(1)B,k}$	Efforts sur les chevilles			Effort sur l'étançon, horizontal $F_{X(0),k}$
		Traction $F_{Z(1)A,k}$	Cisaillement $F_{Y(1),k}$ (90° zu Fx)	Cisaillement $F_{X(1),k}$	
2,65 m	73 kN	26 kN	4 kN	32 kN	37 kN
3,00 m	73 kN	26 kN	4 kN	28 kN	33 kN
4,50 m	73 kN	26 kN	4 kN	18 kN	22 kN

Support de plancher TLS 0,40m pour max. 10 pièces de mât de levage (hauteur de montage max. 15 m)

Distance de dalle	Force d'appui, verticale $F_{Z(1)B,k}$	Efforts sur les chevilles			Effort sur l'étançon, horizontal $F_{X(0),k}$
		Traction $F_{Z(1)A,k}$	Cisaillement $F_{Y(1),k}$ (90° zu Fx)	Cisaillement $F_{X(1),k}$	
2,65 m	79 kN	28 kN	5 kN	34 kN	39 kN
3,00 m	79 kN	28 kN	5 kN	30 kN	35 kN
4,50 m	79 kN	28 kN	5 kN	20 kN	25 kN

Ancrage de mât de levage TLS traverse 0,40m

Distance de dalle	Force d'appui, verticale $F_{Z(2),k}$	Efforts sur les chevilles Cisaillement	
		$F_{Y(2),k}$ (90° par rapport à Fx)	$F_{X(2),k}$
2,65 m	2 kN	16 kN	16 kN
3,00 m	2 kN	16 kN	14 kN
4,50 m	2 kN	16 kN	11 kN
7,00 m	2 kN	8 kN	10 kN

Ancrage de mât de levage TLS étançon

Distance de dalle	Force d'appui, verticale $F_{Z(2),k}$	Efforts sur les chevilles Cisaillement	
		$F_{Y(2),k}$ (90° par rapport à Fx)	$F_{X(2),k}$
2,65 m	2 kN	4 kN	20 kN
3,00 m	2 kN	4 kN	20 kN
4,50 m	2 kN	4 kN	20 kN
7,00 m	2 kN	3 kN	17 kN

Compression du sol pour montage au sol

Hauteur de montage	10 m	20 m	30 m	40 m	50 m	60 m	70 m	80 m	90 m	100 m
Poids total de chaque côté du mât	3551 kg	4166 kg	4701 kg	5316 kg	5956 kg	6491 kg	7106 kg	7721 kg	8281 kg	8896 kg
Compression du sol	143 kN/m²	167 kN/m²	189 kN/m²	213 kN/m²	239 kN/m²	260 kN/m²	285 kN/m²	309 kN/m²	332 kN/m²	356 kN/m²

Domaines d'application / Exécutions

Veiller à respecter la notice d'utilisation « Système de levage de table TLS » !

Remarque :
Contrôler le système de levage de table TLS Doka après chaque montage et avant chaque mise en service en suivant les instructions d'utilisation.

Reposant au sol

Dimensions du système :

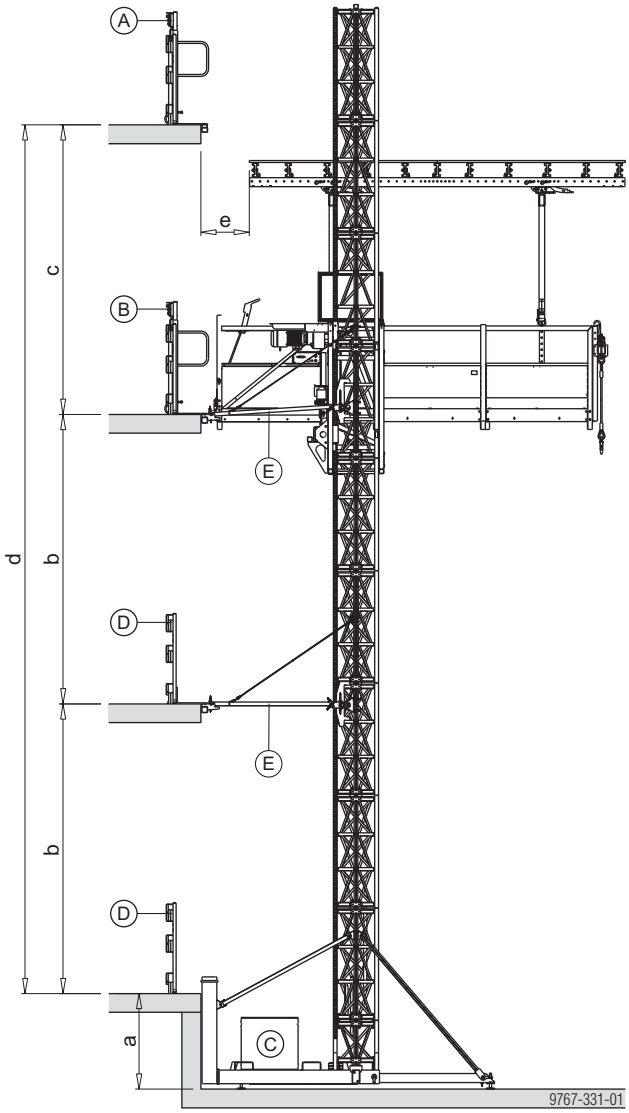

a ... 1,35 m (portes d'étage montées sur les supports de plancher)
a ... 1,60 m (portes d'étage montées sur le support pour porte d'étage)
b ... max. 7,00 m (entraxe des ancrages)
c ... max. 4,50 m
(hauteur de levage au-dessus du dernier ancrage de mât de levage)
d ... max. 100 m
e ... min. 0,30 m

A	Coffret de commande TLS porte d'étage
B	Coffret de commande TLS commande au sol
C	Enrouleur de câble
D	Équipement de sécurité en rive de dalle
E	Ancrage de mât de levage TLS

Encombrement :

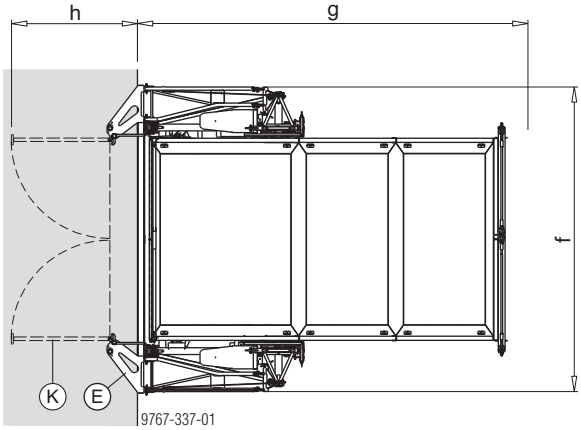

f ... 4,60 m
g ... 5,80 m
h ... 1,90 m

E	Ancrage de mât de levage TLS
K	Porte d'étage TLS

Remarque :
Pour une hauteur de montage de 40 à 100 m, il est nécessaire d'utiliser le tambour à câble TLS 100,00m au lieu du tambour à câble TLS 40,0m (rapporté sur l'unité de base TLS).

Remarque :
10 m de câble sont montés de manière fixe sur le coffret de commande TLS commande au sol et sur la commande TLS porte d'étage.
En cas de distances entre le coffret de commande et le tambour de câble > 10 m, il faut utiliser la rallonge de câble de commande TLS 20,0m.

Accroché sur la dalle

Dimensions du système :

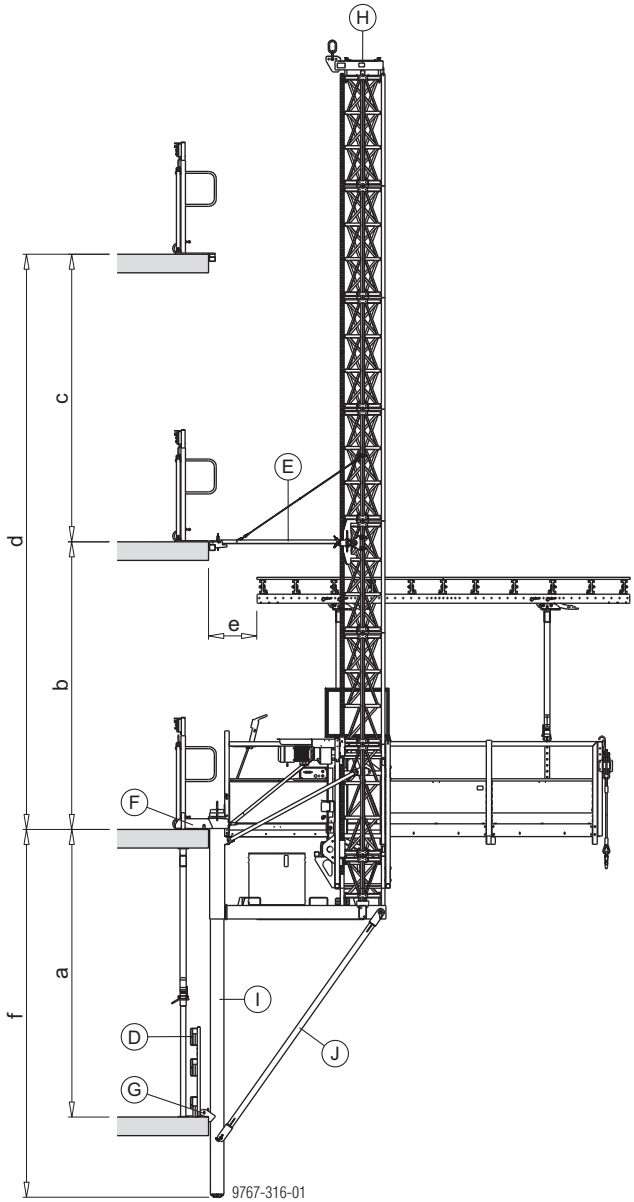

a ... min. 2,65 - 4,50 m
b ... max. 7,00 m (entraxe des ancrages)
c ... max. 4,50 m
(hauteur de levage au-dessus du dernier ancrage de mât de levage)
d ... max. 14,80 m
e ... min. 0,30 m 4,95 m

D	Équipement de sécurité en rive de dalle
E	Ancrage de mât de levage TLS
F	Support de plancher TLS 0,40m
G	Unité de réglage TLS
H	Traverse de levage TLS
I	Profilé d'étaiement TLS 5,15m
J	Bracon de console TLS 3,70m

Encombrement :

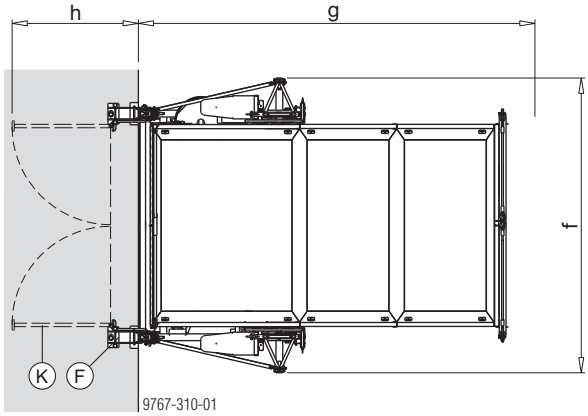

f ... 4,60 m
g ... 5,80 m
h ... 1,90 m

F	Support de plancher TLS
K	Porte d'étage TLS

Remarque :

Pour une hauteur de levage totale de max. 4,50 m (1 étage), il n'est pas nécessaire de réaliser un ancrage de mât de levage.

Console de sortie

Le système de levage de table TLS Doka peut également être utilisé comme console de sortie.

Application :

- Une fois l'étage supérieur réalisé, les tables Doka sont enlevées avec les sangles de levage Dokamatic 13,00m ou avec les fourches de translation.

Translater et orienter le système de levage de table

Veiller à respecter la notice d'utilisation « Système de levage de table TLS » !

Remarque :
Ne positionner le système de levage de table que dans les zones de dalles qui ne présentent pas de pièces saillantes.

Pour translater le système de levage de table, il faut monter une traverse de levage TLS sur chaque mât de levage TLS (œillets côté moteur).

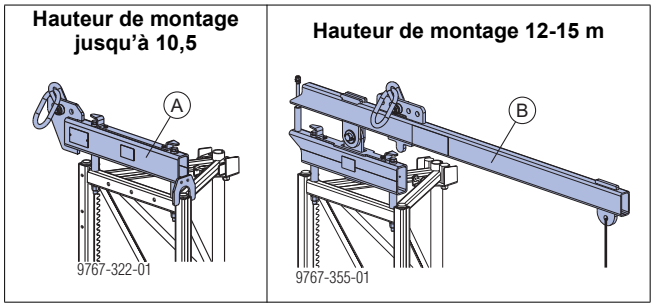

A Traverse de levage TLS 10,50m
B Traverse de levage TLS 15,00m

C'est sur ces traverses de levage TLS que sera accroché ultérieurement le support de levage TLS 67kN guidé par le crochet de la grue.

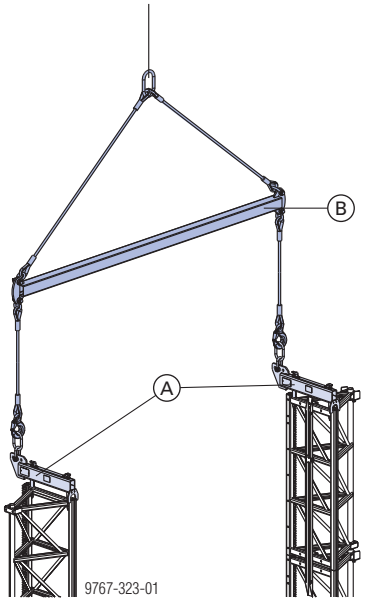

A Traverse de levage TLS
B Poutrelle de levage TLS 67kN

Après la translation, le support de levage TLS 67kN est remis dans le support sur la plateforme de levage TLS.

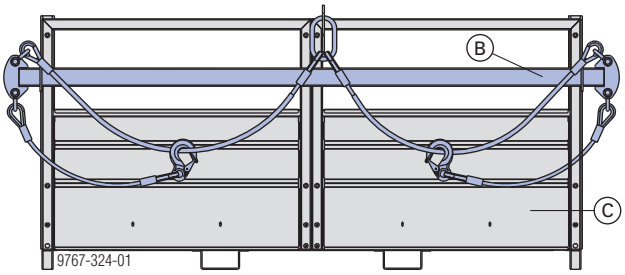

B Poutrelle de levage TLS 67kN
C Plateforme de levage TLS arr 3,00x1,60m

Pour réaliser de courts trajets lors du coffrage et du décoffrage, il peut être judicieux de déplacer le système de levage de table plusieurs fois sur un étage.

Veiller à respecter la notice d'utilisation « Poutrelle de levage TLS 67kN » !

Aligner le système de levage de table

Il existe deux possibilités de réglage, selon l'écart de l'alignement de dalle :

- réglage dans les supports de plancher TLS
- réglage des extrémités en coin entre les profilés d'étaiement et la dalle, ou bien de la distance avec l'unité de réglage TLS

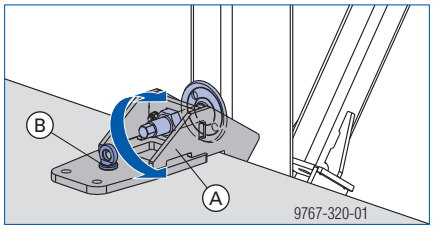

A Unité de réglage TLS
B Ancrage express Doka 16x125mm

Translation de tables Doka

À chaque niveau, les tables Doka sont manœuvrées par une personne à l'aide du DoKart plus. Pendant la procédure de translation automatique, la table coffrante Doka suivante est préparée pour la translation ou est positionnée au bon endroit dans le niveau supérieur.

Remarques générales concernant la translation

RECOMMANDATION

- Poser les tables dans toutes les phases de la construction de manière à ce qu'elles soient stables par rapport au vent.
- Vitesse max. du vent pendant la translation 72 km/h.
- Pendant la translation et la mise en place, aucune personne ni aucun objet non-attaché ne doit se trouver sur la table ou le système de levage de tables TLS.

Procédure de translation

Niveau inférieur

➤ Déplacer la plateforme de levage TLS vers le niveau.
➤ Ouvrir les portes d'étage.
➤ Abaisser la rampe de chargement et ouvrir les portes de la plateforme de levage.

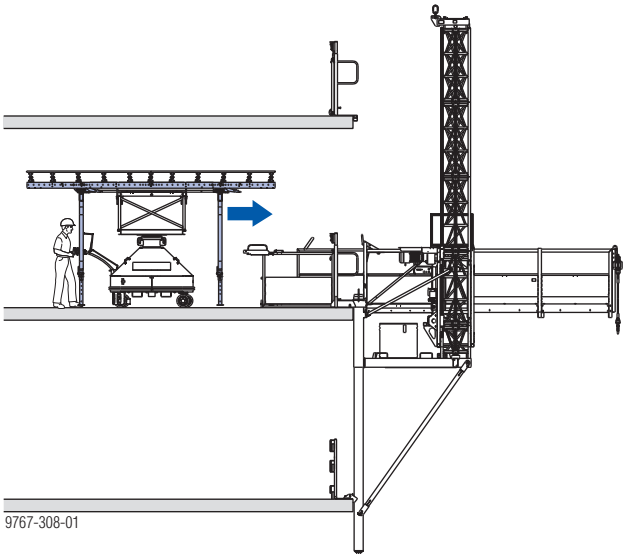

➤ Décharger la table sur la plateforme de levage. La personne aux commandes du DoKart plus se trouve toujours du côté bâtiment.
➤ Sortir le DoKart plus.
➤ Éventuellement, sécuriser la table (tables de rive avec retombée de poutre intégrée, passerelles, ...). La plateforme de levage présente des crochets de levage pour le haubanage des tables Doka.
➤ Fermer les portes de la plateforme de levage et relever la rampe de chargement.
➤ Fermer les portes d'étage.

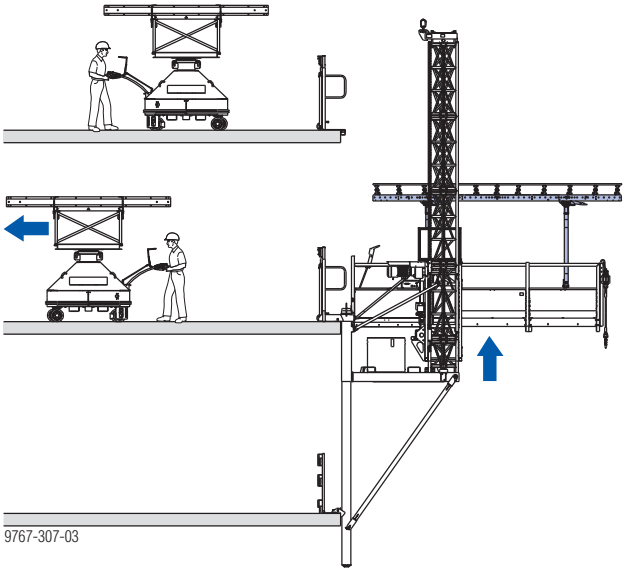

➤ Translater la table avec la plateforme de levage au niveau suivant.

Niveau supérieur :

➤ ouvrir les portes d'étage.
➤ Abaisser la rampe de chargement et ouvrir les portes de la plateforme de levage.
➤ Sortir la table de la plateforme.

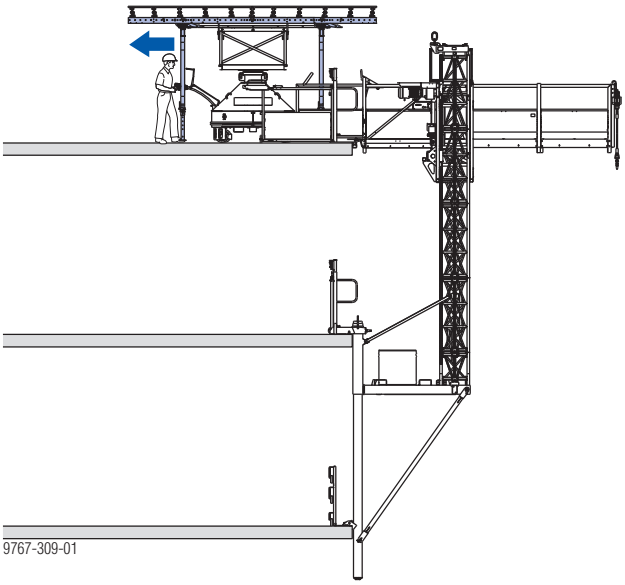

➤ Fermer les portes de la plateforme de levage et relever la rampe de chargement.
➤ Fermer les portes d'étage.
➤ Sortir à nouveau la plateforme de levage TLS dans le niveau inférieur.

Après la translation de la dernière table, le DoKart plus peut lui aussi être transporté au niveau suivant avec le système de levage de table.

Ancrage sur l'ouvrage

RECOMMANDATION

L'ancrage sur l'ouvrage se réalise en standard à l'aide du **système d'ancrage 15,0**.

Risque de confusion !

➤ En cas de combinaison avec des systèmes autogrimpants Doka, utiliser **le système d'ancrage 20,0** sur l'ensemble du projet.

Cette précaution s'applique également en cas de combinaison avec les systèmes grimpants guidés (par ex. le coffrage grimpant guidé Xclimb 60).

Position de bétonnage et d'accrochage

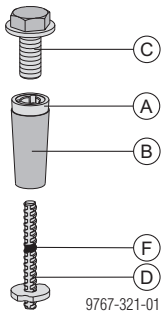

A	Cône grimpant universel 15,0
B	Fourreau d'étanchéité K 15,0 (pièce d'ancrage perdue)
C	Boulon de cône B 7cm
D	Ancrage à plaque 15,0 (ancrage perdu)
F	Repère

- **Cône grimpant universel 15,0**
  - La position de bétonnage et la position d'accrochage sont réalisées à l'aide d'un seul cône.
- **Ancrage à plaque 15,0**
  - Pièce d'ancrage perdue pour ancrage une face du cône grimpant universel et de l'unité grimpante dans le béton.
- **Boulon de cône B 7cm**
  - En position de bétonnage, pour fixer le cône grimpant universel.
  - Au niveau du point d'accrochage - pour une fixation sûre du support de plancher, support pour porte d'étage ou ancrage de mât de levage.

Ancrage à plaque

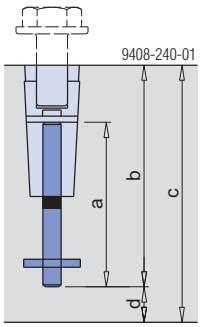

	Ancrage à plaque 15,0		
	11,5cm	**16cm**	**40cm**
a	11,5 cm	16,0 cm	40,0 cm
b	17,0 cm	22,0 cm	46,0 cm
c	**pour un recouvrement de béton d = 2 cm**		
	19,0 cm	24,0 cm	48,0 cm
	pour un recouvrement de béton d = 3 cm		
	20,0 cm	25,0 cm	49,0 cm

a ... longueur de la tige d'ancrage
b ... longueur de construction
c ... épaisseur de dalle min.
d ... enrobage de béton

Remarque :

Éviter de mélanger des ancrages à plaques de différentes longueurs.

AVERTISSEMENT

L'**ancrage à plaque 15,0 11,5cm 90 court** a une force portante bien moindre que celle du modèle 15,0 16cm 55.

➤ C'est pourquoi l'ancrage à plaque court ne doit être utilisé que sur des systèmes où les forces de traction sont moindres sur la position d'ancrage, par ex. des systèmes grimpants dans une cage.

➤ Si en raison de la géométrie du bâtiment, seul le montage de l'ancrage à plaque court s'avère possible, un contrôle statique séparé est alors nécessaire si les efforts de traction sont plus importants.

➤ L'ancrage à plaque court de 15,0 11,5cm est autorisé uniquement pour des épaisseurs de dalle < 24 cm. Pour des épaisseurs de dalle ≥ 24 cm, il faut utiliser au minimum l'ancrage à plaque 15,0 16cm.

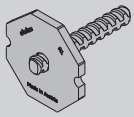

AVERTISSEMENT

L'**ancrage à plaque 15,0 11,5cm 90** risque de s'extraire involontairement du cône grimpant universel, lors du coulage de bétons fluides.

➤ Fixer l'ancrage à plaque 15,0 11,5cm 90 par des moyens supplémentaires pour l'empêcher de s'extraire.

Les composants suivants sont fixés avec le boulon de cône B 7cm sur le cône grimpant universel :

- **Support de plancher TLS 0,40m**
  - Pour un accrochage sûr du système dans toutes les phases de fonctionnement.

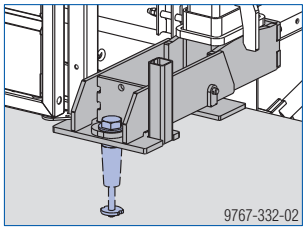

- **Support pour porte d'étage 0,40m**
  - Pour la fixation des portes d'étage.

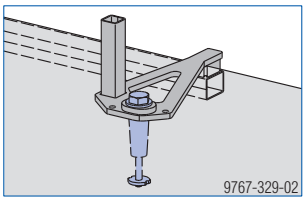

- **Ancrage de mât de levage TLS traverse 0,40m**
  - Pour le haubanage du mât de levage TLS sur l'ouvrage.

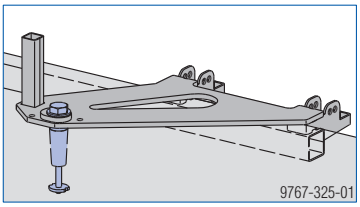

- **Ancrage de mât de levage TLS étançon**
  - Alternative à l'ancrage de mât de levage TLS traverse 0,40m, pour le haubanage du mât de levage TLS sur l'ouvrage.

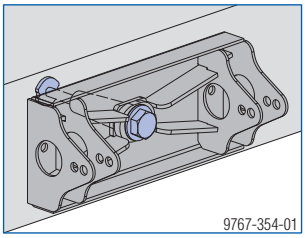

Dimensionnement de la position d'ancrage

La résistance nécessaire à la **compression sur cube** du béton au moment de la charge dépend du projet et doit être fixée **par le concepteur de tablier** et dépend des facteurs suivants :

- Charge effective
- Longueur de l'ancrage à plaque
- Ferraillage ou ferraillage supplémentaire
- Écartement en rive

Le concepteur de tablier devra vérifier l'introduction des charges, leur transmission à l'ouvrage ainsi que la stabilité de l'ensemble de la construction.

La résistance nécessaire à la compression $f_{ck,cube,current}$ doit toutefois être 10 N/mm² au minimum.

Réaliser la position de bétonnage

La réalisation représentée de la position de bétonnage vaut logiquement pour tous les composants qui sont fixés avec le boulon de cône B 7cm sur le cône grimpant universel.

AVERTISSEMENT

➤ Toujours tourner l'ancrage à plaque jusqu'en butée (repère) dans le cône grimpant universel.
Une longueur de vissage trop courte peut, lors d'une utilisation ultérieure, conduire à une réduction de la force portante et à une défaillance de la position d'accrochage - et par la suite à des dommages matériels et humains.

➤ Utiliser exclusivement le boulon de cône B 7cm pour la position de bétonnage et d'accrochage (la zone en tête est marquée en **rouge**) !

AVERTISSEMENT

Manipuler avec précaution les pièces d'ancrage, d'accrochage et de liaison !

➤ Ne pas souder ni chauffer ces composants.

➤ Éliminer les composants endommagés ou fragilisés par la corrosion ou l'usure.

RECOMMANDATION

- L'axe du cône grimpant universel doit se trouver à angle droit par rapport à la surface de béton - écart d'angle maximal 2°.
- Monter le cône grimpant universel au même niveau que la surface de béton.
- Respecter la tolérance de situation de la position de bétonnage et d'accrochage.
- Protéger les filetages contre les salissures.
- Les cônes grimpants universels sont livrés avec des fourreaux d'étanchéité K. Pour **toute nouvelle utilisation**, **prendre** de **nouveaux fourreaux d'étanchéité**.

Outils nécessaires :

- Clé à douille à rochet 3/4"
- Clé pour cône universel 15,0/20,0 (pour cône grimpant universel)
- Rallonge 20cm 3/4"
- Douille 6 pans 50 3/4" (pour boulon de cône B 7cm)

Les outils sont inclus dans la caisse à outils TLS.

➤ Poussez le manchon d'étanchéité complètement sur le cône grimpant universel.

➤ Visser l'ancrage à plaque dans le cône grimpant universel jusqu'à la butée (marquage).

➤ Fixer le cône grimpant universel sur le sabot de positionnement avec le boulon de cône B 7cm.

Le sabot de positionnement permet de bloquer la position de bétonnage.

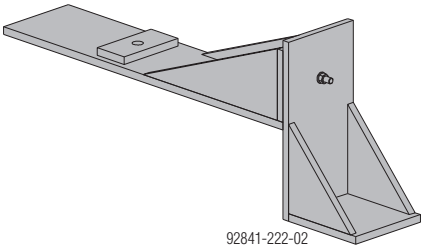

➤ Fixez l'aide au montage sur le coffrage de rive.

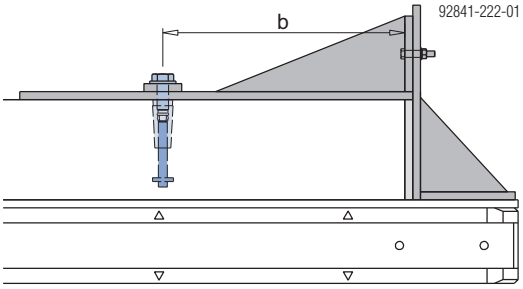

RECOMMANDATION

➤ La position de bétonnage doit correspondre avec précision avec la position d'accrochage placée en dessous (± 10 mm à l'horizontale).

➤ Attacher l'ancrage à plaque à l'armature avec du fil de fer.

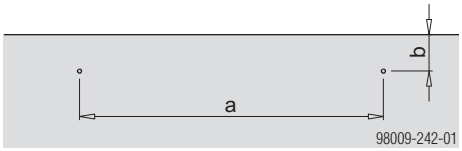

a ... 3270 mm (± 20 mm)
b ... 400 mm (± 10 mm)

Bétonnage

➤ Avant le bétonnage, procéder de nouveau à un contrôle de la position de bétonnage et d'accrochage.

- L'axe du cône grimpant universel doit se trouver à angle droit par rapport à la surface de béton - écart d'angle maximal 2°.
- Monter le cône grimpant universel au même niveau que la surface de béton.
- Respecter la tolérance de situation de la position de bétonnage et d'accrochage.
- Le fourreau d'étanchéité K doit être entièrement glisssé, jusqu'à la butée, sur le cône grimpant universel.
- Le repère sur l'ancrage à plaque doit se trouver en affleurement du cône grimpant universel = sur toute la longueur de vissage.
- Protéger les filetages contre les salissures.

➤ Éviter de toucher la position de bétonnage avec le vibreur.

➤ Ne pas couler directement le béton sur les positions de bétonnage.

Réaliser la position d'accrochage

La réalisation illustrée du point de suspension s'applique de manière analogue à tous les composants qui sont fixés au cône grimpant universel avec le boulon de cône B 7cm.

➤ Fixer le support de plancher TLS dans le cône grimpant universel 15,0 à l'aide d'un boulon de cône B 7cm. Un couple de serrage de 100 Nm (20 kg pour une longueur d'env. 50 cm) est suffisant.

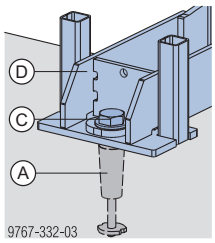

A	Cône grimpant universel
C	Boulon de cône B 7cm
D	Support de plancher TLS

Toute nouvelle tension violente peut entraîner des dommages ou la rupture de l'ancre !

Seule la clé à douille à rochet 3/4" peut être utilisé pour visser et fixer le boulon de cône B 7cm dans le cône grimpant universel.

Clé à douille à rochet 3/4"	Clé à douille à rochet 3/4" avec rallonge	Clé à cliquet MF 3/4" SW50
Tr687-200-01	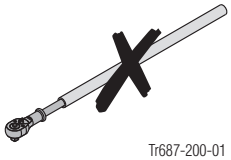 Tr687-200-01	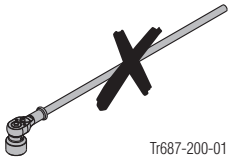 Tr687-200-01

Possibilités de raccordement des portes d'étage

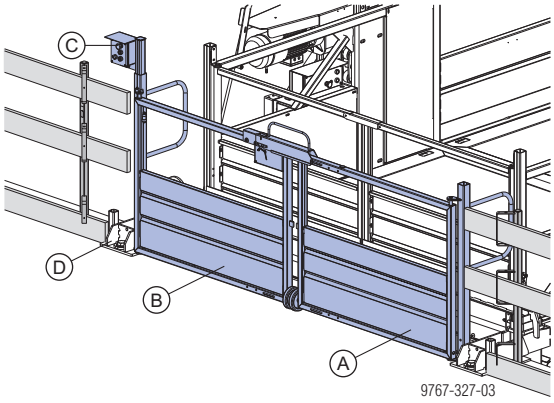

A	Porte d'étage TLS avec poignée
B	Porte d'étage TLS avec interrupteur limite
C	Coffret de commande TLS
D	Support de plancher TLS 0,40m

Enfoncer les portes d'étage avec les poteaux de coin sur les supports **(E)** et les sécuriser avec la vis à œillet **(F)** .

Support de plancher TLS 0,40m	Support pour porte d'étage TLS 0,40m	Ancrage de mât de levage TLS traverse 0,40m
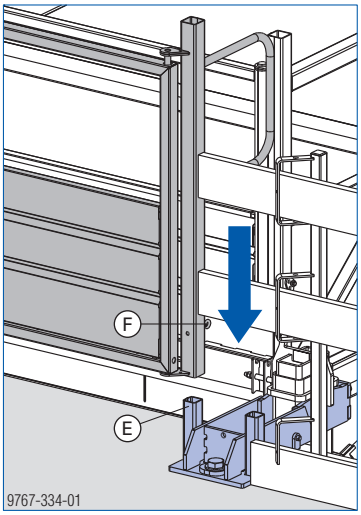	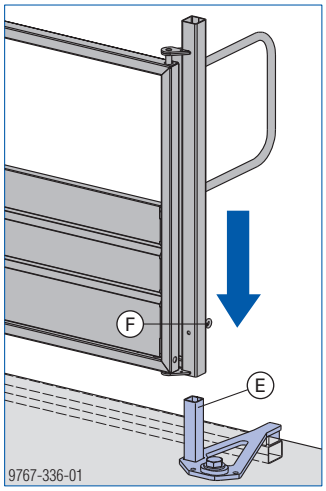	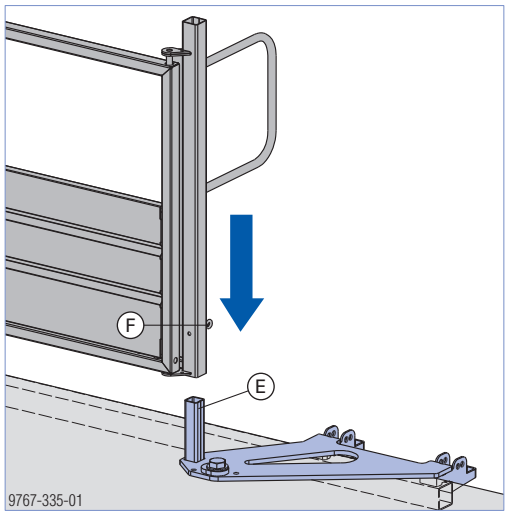

Calcul des quantités de matériel - mâts de levage TLS 1,50m

Reposant au sol

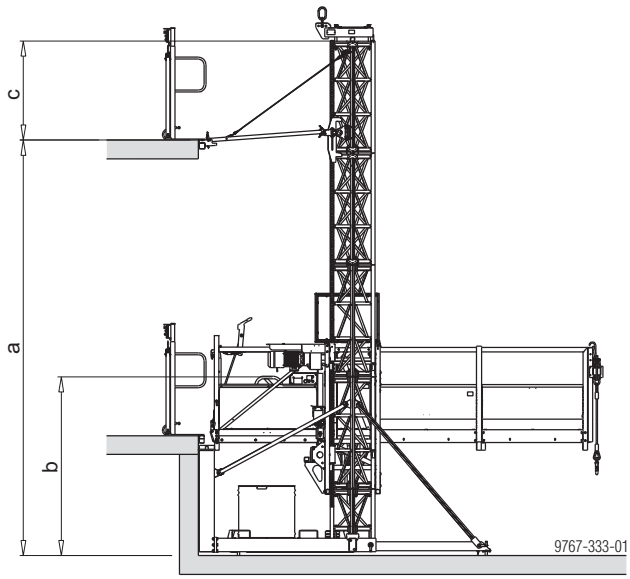

a ... Hauteur d'utilisation
b ... 2,40 m
c ... min. 1,30 m

n ... Quantité[1] =	$\frac{\text{Hauteur d'utilisation (a) - 2,40 m(b) + 1,30 m (c)}}{\text{1,50 m}}$

[1] Arrondir le résultat à un chiffre entier.

Nombre total de mâts de levage TLS 1,50m = 2 x n

Accroché sur la dalle

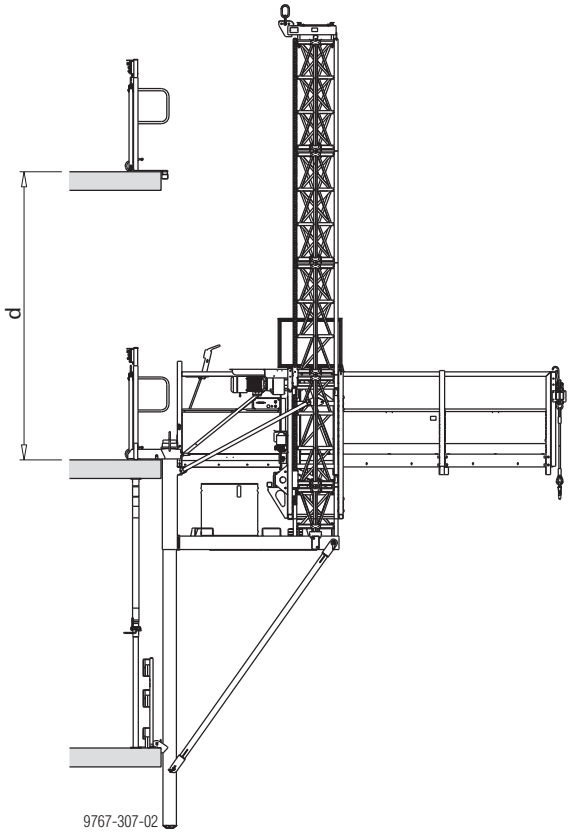

d ... hauteur de levage	Nombre total des mâts de levage TLS 1,50m
jusqu'à 2,80m	4
jusqu'à 4,30m	6
jusqu'à 5,80m	8
jusqu'à 7,30m	10
jusqu'à 8,80m	12
jusqu'à 10,30m	14
jusqu'à 11,80m	16
jusqu'à 13,30m	18
jusqu'à 14,80m	20

Unité autogrimpante TLS

L'unité autogrimpante TLS est un appareil automatique utilisé pour le levage rapide et sécurisé du système TLS, sans l’aide de la grue.

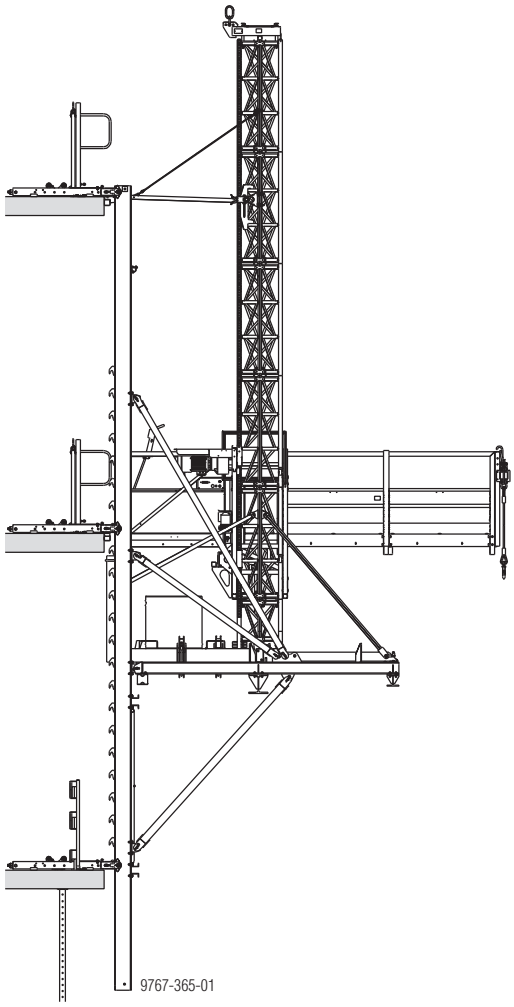

Veiller à respecter la notice d’utilisation « Unité autogrimpante TLS » !

Généralités

Combinaison avec d'autres systèmes Doka

Combinaison avec les tables Dokaflex

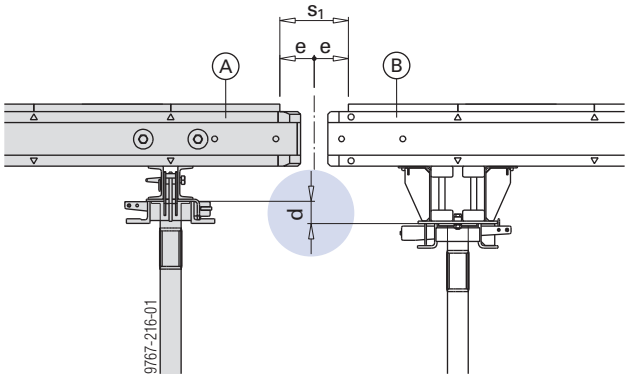

d ... différence 8,2 cm
e ... 10,0 cm
s_1 ... 20,0 cm

A	Table Dokamatic
B	Table Dokaflex

RECOMMANDATION

La cote entre le dessus de l'étai et la face coffrante est différente pour la table Dokamatic et la table Dokaflex.

Prendre en compte cet écart **d** de 8,2 cm lors du choix des étais !

Veiller à respecter les consignes de l'information à l'attention de l'utilisateur « Table Dokaflex » !

Combinaison avec Dokaflex ou Doka Xtra

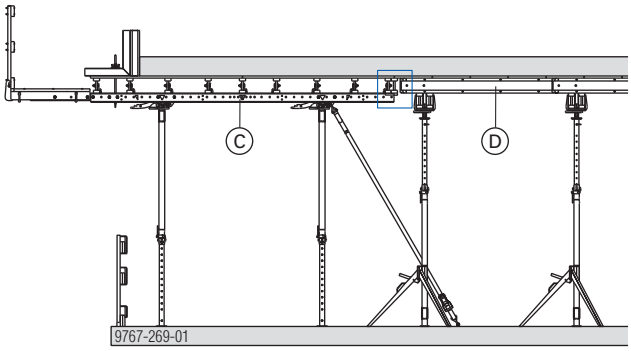

Détail poutrelle supplémentaire :

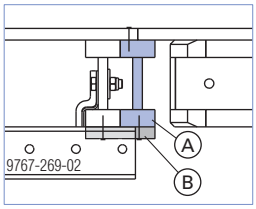

A	Poutrelle Doka H20
B	Planche à clouer (fourniture chantier)
C	Table Dokamatic
D	Dokaflex ou Doka-Xtra

Remarque :

La poutrelle **(A)** doit être prémontée !

Veiller à respecter les consignes de l'information à l'attention de l'utilisateur « Dokaflex » ou « Doka Xtra » !

Exigences élevées pour le béton architectonique

Exemples d'exigences élevées :
- exigences architectoniques
- exigence particulière de planéité du parement béton

Vous trouverez de plus amples informations au sujet du béton architectonique dans les informations pratiques « Coffrage du béton architectonique ».

Support à boulonner H20

Le support à boulonner H20 permet de fixer les panneaux de coffrage sur les poutrelles Doka par le dessous.

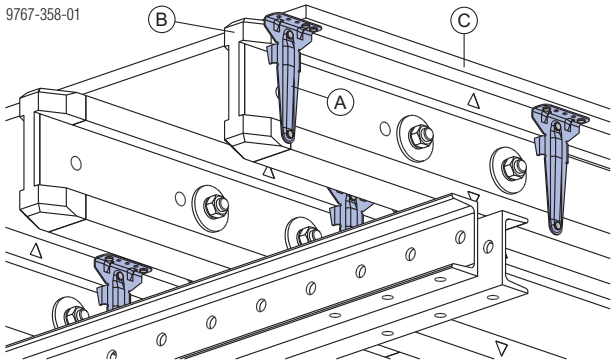

A	Support à boulonner H20 pour CP
B	Poutrelle Doka H20
C	Panneau de coffrage

Avantages :
- Réalisation de parements béton de grande qualité sans laisser d'empreinte de vis.
- Réduction des travaux supplémentaires sur le parement béton.
- Nettoyage simplifié de la surface des panneaux de coffrage.
- Utilisation pour différents panneaux de coffrage de 18 à 27 mm.
- Démontage rapide et sans dommage.

RECOMMANDATION
- L'utilisation de panneaux d'une épaisseur de 18 mm est possible uniquement combinée à une cale supplémentaire d'une épaisseur de 3 mm (risque que les boulons ne traversent).
- Pendant l'assemblage du panneau coffrant et du support à boulonner H20 s'assurer qu'il ne risque pas de se soulever.

Pour fixer le panneau de coffrage, il faut env. 5 supports à boulonner H20 par m² de superstructure.

Remarque :
En cas d'utilisation de la sangle de levage Dokamatic 13,00m à fixations de sangle intégrées, décaler les supports à boulonner d'env. 10 cm vers l'intérieur !

Vis requises par support à boulonner H20

Panneau de coffrage	Fixation du support à boulonner	
	sur le panneau de coffrage **Vis Framax 7x22**	sur la poutrelle **Vis universelle à tête conique Torx TG 5x50**
Panneau multiplis (Dokaplex ou équivalent)	2	2
Panneau trois plis (3-SO ou équivalent)	4	

Force d'extension adm. sur chaque vis

Panneau de coffrage	Profondeur de boulonnage	Force d'extension adm. [1]
Panneau multiplis (par ex. Dokaplex 18 ou 21mm)	15 mm	0,5 kN
Panneau trois plis (par ex. 3-SO 21 ou 27mm)	18 mm	0,2 kN

[1] Valeurs lorsque le panneau coffrant est imprégné d'humidité

Variantes de fixation

à l'extrémité du panneau	en milieu de panneau	au niveau du joint de panneau
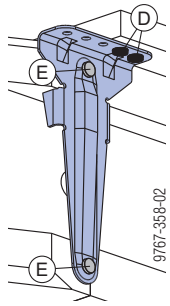	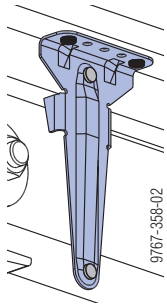	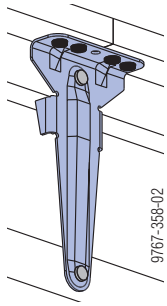

D	Vis Framax 6,7x20,6
E	Vis universelle à tête conique Torx TG 5x50

Système d'accès

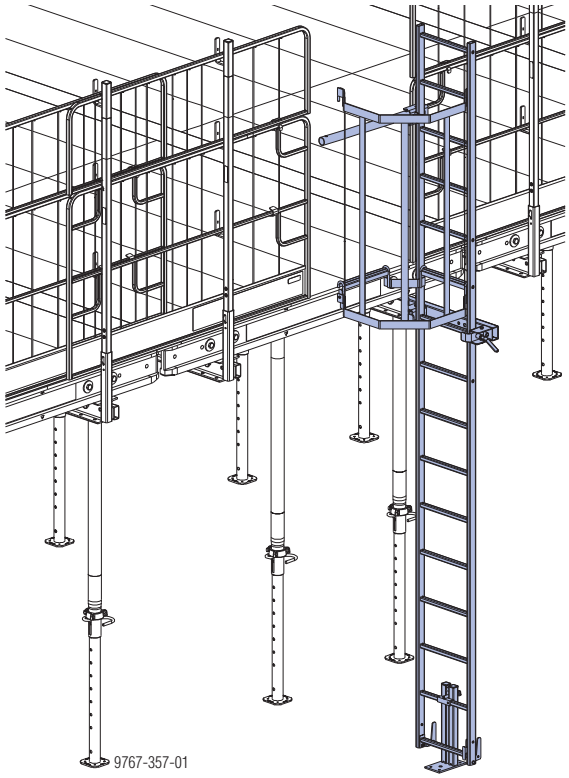

Remarque :
Pour l'installation du système d'accès, respecter les dispositions réglementaires locales.

AVERTISSEMENT
➤ Les échelles XS s'utilisent uniquement quand elles sont intégrées dans le système de coffrage et jamais comme échelle individuelle.

Prémontage

➤ Prémonter l'ensemble d'échelles au sol (le poser sur deux bois de calage ou poutrelles Doka).

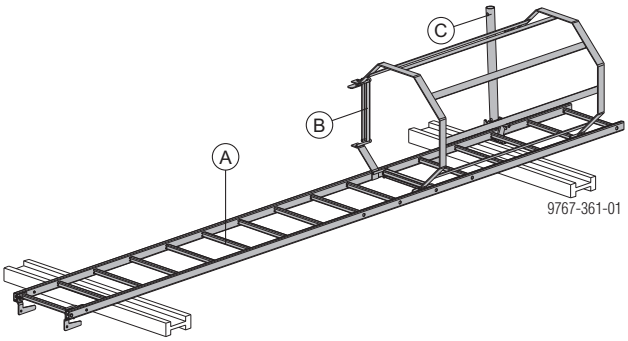

A	Échelle de base XS 4,40m
B	Sortie de crinoline XS
C	Support de crinoline XS

RECOMMANDATION
- Prémonter au maximum deux segments d'échelle. (longueur totale max. 6,7 m).

Monter la connexion sur la table

Variante 1 : fixation dans le sens des poutrelles primaires (la filière de table Dokamatic 12)

➤ Glisser la connexion XS DM/SL-1 dans la filière de table.

➤ Boulonner la connexion XS DM/SL-1 à l'aide de 2 goujons d'assemblage 10cm et sécuriser avec les épingles de sécurité.

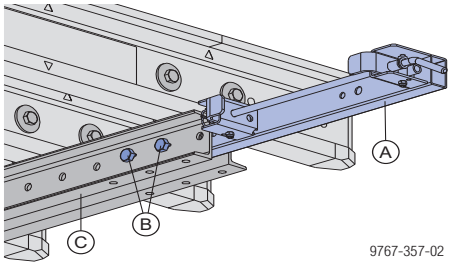

A	Connexion XS DM/SL-1
B	Goujon d'assemblage 10cm + épingle de sécurité 5mm
C	Filière table Dokamatic 12

Variante 2 : fixation dans le sens des poutrelles secondaires (filière multi-fonctions supplémentaire)

➤ Insérer la filière multi-fonctions WS10 entre les poutrelles secondaires et fixer avec la tige d'ancrage et 2 super plaques sur les filières de table.

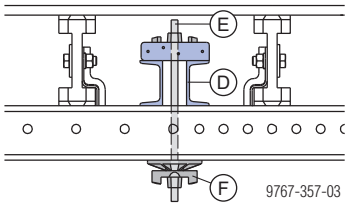

D	Filière multi-fonctions WS10 Top50
E	Tige d'ancrage 15,0 (longueur = 0,40 m)
F	Plaque super 15,0

➤ Pousser la connexion XS DM/SL-1 dans la filière multi-fonctions.

➤ Boulonner la connexion XS DM/SL-1 à l'aide de 2 goujons d'assemblage 10cm et bloquer avec les épingles de sécurité.

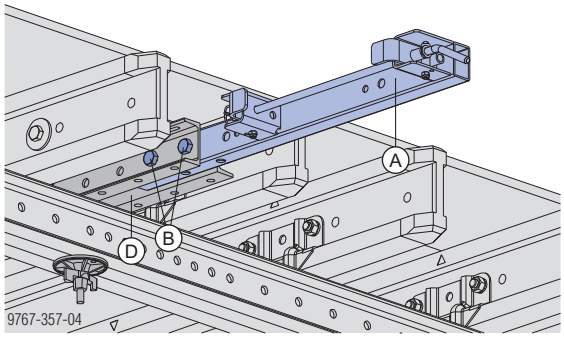

A	Connexion XS DM/SL-1
B	Goujon d'assemblage 10cm + épingle de sécurité 5mm
D	Filière multi-fonctions WS10 Top50

Montage des échelles

➤ Lever l'unité d'échelle à la grue pour la fixer à la connexion.

sur la connexion XS (en haut)

➤ Desserrer les boulons d'introduction et enlever les deux crochets de sécurité.

➤ Replier les crochets de sécurité.

➤ Insérer les boulons dans le barreau correspondant à la hauteur de la table et les bloquer avec une goupille.

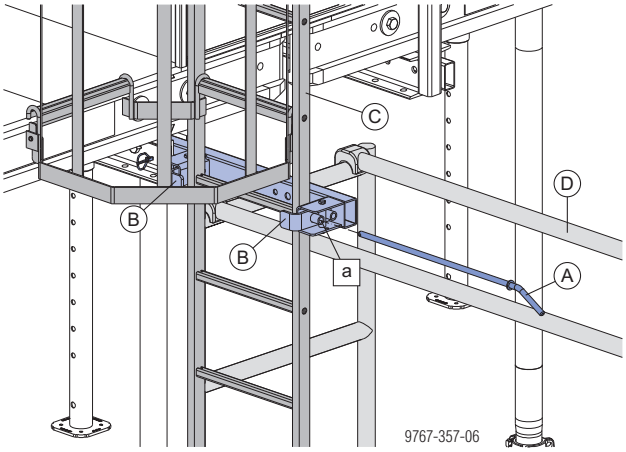

- en position avant (a)

A	Boulon d'introduction
B	Crochet de sécurité
C	Échelle de base XS 4,40m
D	Échafaudage roulant (par ex. échafaudage Modul)

sur le pied d'échelle XS (en bas)

➤ Fixer le pied d'échelle XS au sol.

➤ Fixer le bas de l'échelle au pied d'échelle XS.

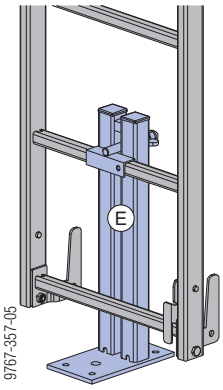

E	Pied d'échelle XS

Matériel nécessaire

Connexion + échelle	Arête supérieure de table	
	2,70-3,75 m	>3,75-5,85 m
Connexion XS DM/SL-1	1	1
Goujon d'assemblage 10cm	2	2
Épingle de sécurité 5mm	2	2
Échelle de base XS 4,40m	1	1
Rallonge d'échelle XS 2,30m	0	1
Pied d'échelle XS	1	1
Fixation sur bois : vis TRCC M8 (longueur en fonction de l'épaisseur de madrier)	4	4
Fixation sur béton : Ancrage express Doka 16x125mm	1	1
Tige d'ancrage 15,0 galva .... m (longueur = 40 cm) [1)]	2	2
Plaque super 15,0 [1)]	4	4

[1)] pour une fixation dans le sens de la poutrelle secondaire

Crinoline	Arête supérieure de table			
	2,70-3,15 m	>3,15 à 4,05 m	>4,05 à 5,40 m	>5,40 à 6,60 m
Sortie de crinoline XS	1	1	1	1
Support de crinoline XS	1	1	1	1
Crinoline XS 1,00m	0	1	2	3

Sécurité anti-chute sur l'ouvrage

Montant de garde-corps 1,20m

- Fixation à l'aide du support à boulonner, fixation à pince, sabot garde-corps ou support escalier XP
- Équipement de sécurité à l'aide de barrière de protection XP, de planches de garde-corps ou de tubes d'échafaudage

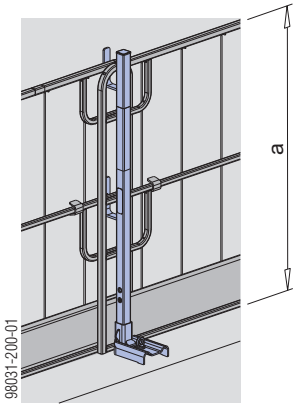

a ... > 1,00 m

Respecter les consignes de l'information à l'attention de l'utilisateur « Système anti-chute XP » !

Montant de garde-corps à pince S

- Fixation avec le montant du garde-corps à pince intégré
- Équipement de sécurité à l'aide de planches de garde-corps ou de tubes d'échafaudage

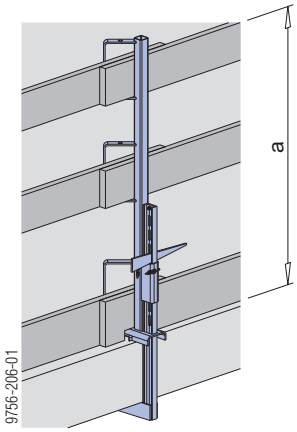

a ... > 1,00 m

Veiller à tenir compte de l'information à l'attention de l'utilisateur « Montant de garde-corps à pince S » !

Montant de garde-corps à pince T

- Fixation par ancrage ou dans les étriers de ferraillage
- Équipement de sécurité à l'aide de planches de garde-corps ou de tubes d'échafaudage

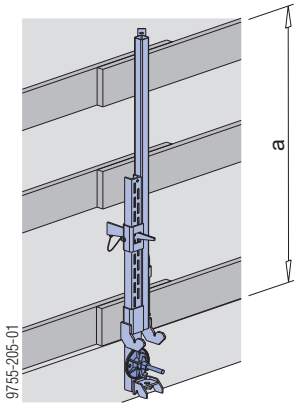

a ... > 1,00 m

Veuillez consultez les informations à l'attention de l'utilisateur « Montant de garde-corps à pince T » !

Montant de garde-corps 1,10m

- Fixation dans une douille de positionnement 20,0 ou dans une douille 24 mm
- Équipement de sécurité à l'aide de planches de garde-corps ou de tubes d'échafaudage

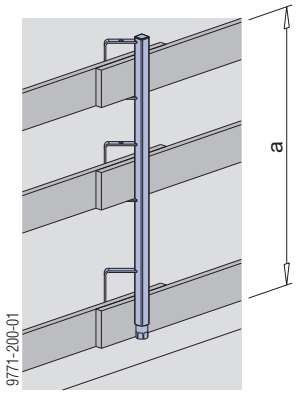

a ... > 1,00 m

Veiller à tenir compte de l'information à l'attention de l'utilisateur « Montant de garde-corps 1,10m »!

Support de rive de dalle Doka

- Un seul système apporte à la fois un coffrage de rive de dalle et un équipement de sécurité

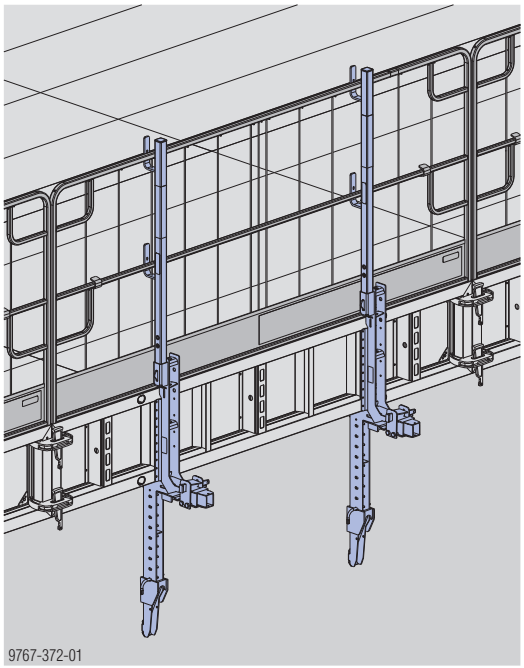

Respecter les consignes de l’information à l’attention de l’utilisateur « Support de rive de dalle Doka » !

Profilé d’about de dalle XP

- Un seul système apporte à la fois un coffrage de rive de dalle et un équipement de sécurité

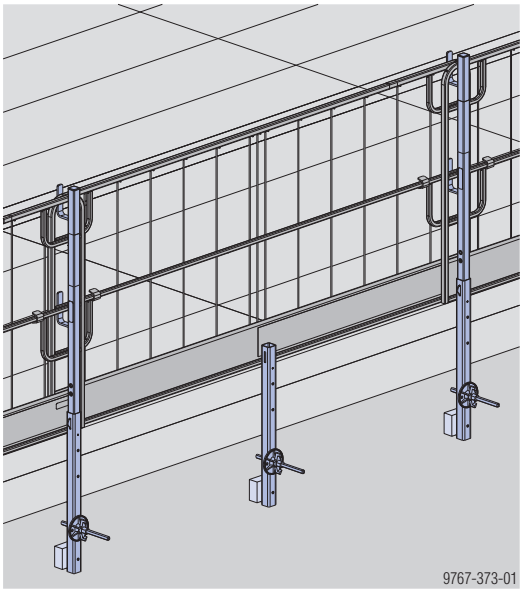

Respecter les consignes de l’information à l’attention de l’utilisateur « Système anti-chute XP » !

Transport, gerbage et stockage

Grâce à leur structure compacte, jusqu'à 6 tables Dokamatic peuvent être chargées et empilées sur un camion. Le résultat : une logistique améliorée et des coûts de transport réduits.

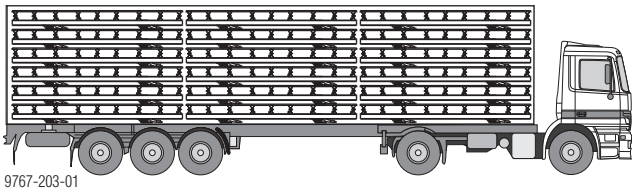

Piles et état de livraison

RECOMMANDATION

- Empiler au maximum 6 panneaux en même temps !
- Ne pas monter sur les piles de panneaux.
- Arrimer les panneaux pour les transporter par camion

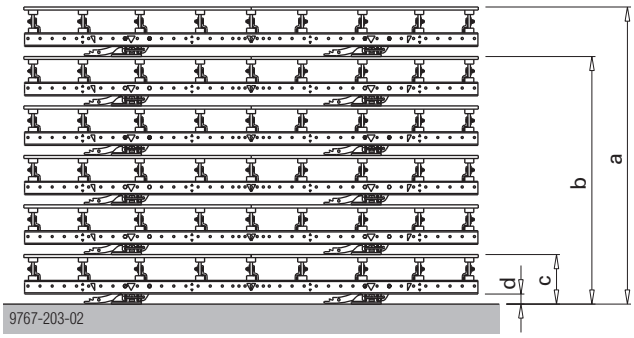

Dimensions en cm	Table Dokamatic 27mm	Table Dokamatic 21mm
a (6 panneaux)	262,6	258,0
b (5 panneaux)	218,0	215,0
c	43,6	43,0
d	8,9	8,9

Stockage provisoire de tables

RECOMMANDATION

Pour l'entreposage des tables complètes, tenir compte des points suivants :

- entreposage uniquement sur des surfaces planes et d'une force portante suffisante.
- ne jamais placer des tables complètes les unes sur les autres - jamais non plus en pivotant les étais de 90°.
- Sécuriser contre les charges de vent dans les zones exposées.

Translation à la grue

La sangle de levage Dokamatic 13,00m est un accessoire de levage, exclusivement conçu pour translater les tables coffrantes Doka et les piles de panneaux Doka.

Prévoir 2 sangles de levage Dokamatic 13,00m à chaque fois.

Force portante max. :
2000 kg / sangle de levage Dokamatic 13,00m

- Les fixations de sangle s'utilisent pour translater en sécurité des plateaux de tables empilés.
- Sécurité anti-déboitement pour fixations de sangle
- Fourreau de protection d'une longueur de 8 m permettant la position horizontale de la table lors de la translation et protégeant les fibres de la sangle.

Veuillez consulter la notice d'utilisation !

Translation des piles pour gerbage

La sangle de levage Dokamatic 13,00 m, **avec fixations de sangle intégrées**, s'utilise pour **translater les plateaux de tables empilés**.

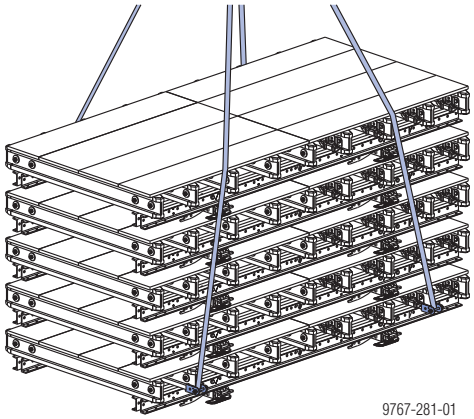

Translation des tables individuelles

Les **fixations de sangle** intégrées **ne sont pas** montées sur les poutrelles secondaires pour pouvoir manoeuvrer la sangle de levage 13,00m depuis le sol. En principe il est possible de laisser les fixations de sangle ; on peut aussi les enlever, si nécessaire.

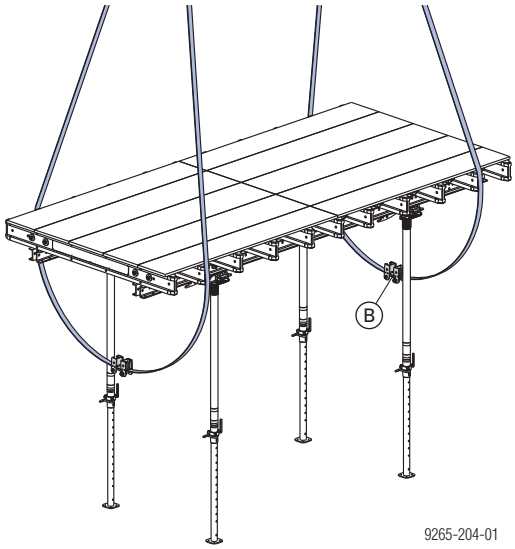

B Fixations de sangle

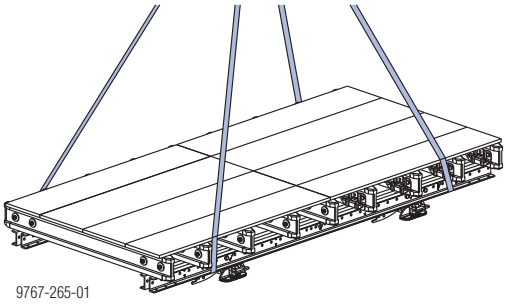

Profitez sur vos chantiers des avantages des accessoires de transport Doka.
Les accessoires de transport, notamment les bacs, les berceaux de stockage et les bacs à claire-voie, apportent de l'ordre sur le chantier, diminuent les temps de recherche et simplifient le stockage et le transport des composants, des petites pièces et des accessoires.

Berceau à cadres de table Dokamatic 2,15x1,60m

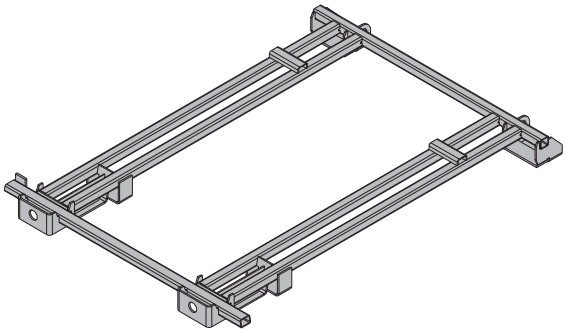

Accessoire de translation et de stockage pour les cadres de table Dokamatic 1,50m
- robuste
- empilable

Modes de transport appropriés :
- grue
- chariot à palettes
- chariot élévateur

Force portante max. : 1450 kg
Charge de stockage adm. : 4600 kg

- Optimisation pour le transport en conteneurs et sur camion.
- Reprise possible sur les quatre faces au transpalette ou autre engin de transport.

Empiler les cadres de table Dokamatic 1,50m

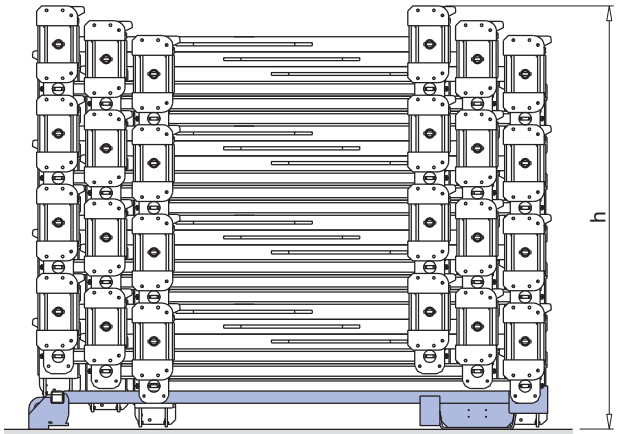

TR1037-201-02

h ... 172 cm (max. 24 unités)

RECOMMANDATION
- La plaquette signalétique doit être apposée sur le matériel et facilement lisible.
- Veiller à ce que le cadre de table Dokamatic soit correctement centré !

Comment le charger

➤ Placer le premier cadre de table Dokamatic 1,50m aux points définis sur le berceau à cadres de table Dokamatic 1,50m (voir détails).

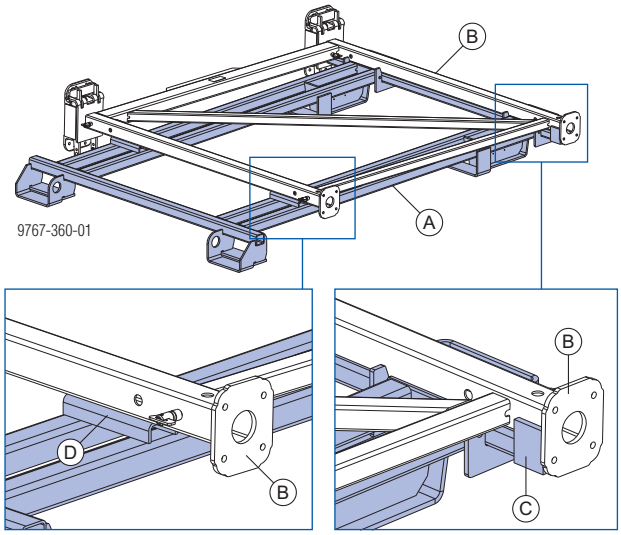

A	Berceau à cadres de table Dokamatic 2,15x1,60m
B	Cadre de table Dokamatic 1,50m
C	Distanceur
D	Profilé d'appui

➤ Empiler les autres cadres de table Dokamatic 1,50m les uns sur les autres en décalant l'axe (toujours 3 pièces les unes à côté des autres)

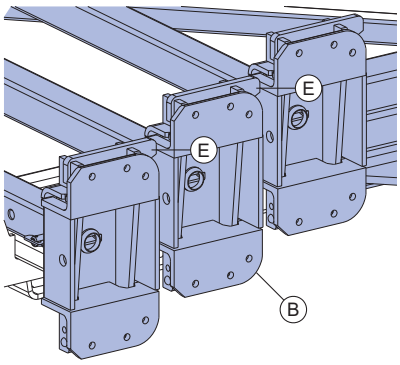

TR1037-201-03

B	Cadre de table Dokamatic 1,50m
E	Distance clavette

Les cadres de table Dokamatic 1,50m sont ainsi toujours sécurisés contre le risque de glissement.

Berceau à cadres de table Dokamatic 2,15x1,60m en tant qu'accessoire d'entreposage

Empiler et stocker les berceaux de cadres de table 2,15x1,60m chargés

RECOMMANDATION

- Les berceaux à cadres de table Dokamatic 1,50m 22,15x1,60m du dessous doivent être entièrement chargés et de manière uniforme.
- Les opérations doivent se réaliser sur un sol d'une force portante suffisante, robuste et plan (en béton par ex.).

	Quantité max.	Inclinaison du sol max.
Empilage sur le chantier	2	3%
Empilage en entrepôt	3	1%

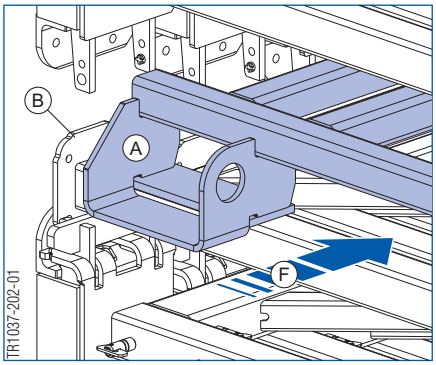

A Berceau à cadres de table Dokamatic 2,15x1,60m
B Cadre de table Dokamatic 1,50m
F Direction d'entrée

RECOMMANDATION

Lors du gerbage des berceaux de cadres de table Dokamatic 2,15x160m chargés, il n'y a qu'une seule direction d'entrée **(F)** possible en utilisant des engins de transport !

Empiler et stocker les berceaux à cadres 2,15x1,60m vides

	Quantité max.	Inclinaison du sol max.
Empilage sur le chantier	20	3%
Empilage en entrepôt	25	1%

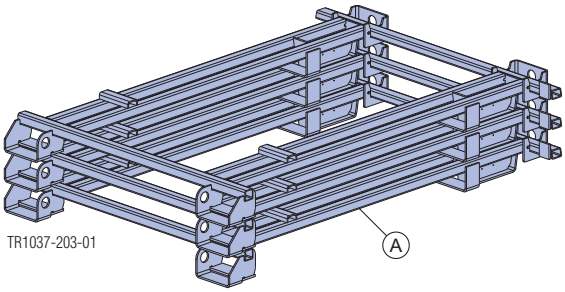

A Berceau à cadres de table Dokamatic 2,15x1,60m

Berceau à cadres de table Dokamatic 2,15x1,60m en tant qu'accessoire de transport

Translation à la grue

AVERTISSEMENT

Ne pas accrocher l'élingue de la grue au cadre de la table !

➤ Accrocher l'élingue de la grue uniquement aux 4 points d'accrochage du berceau à cadres de table Dokamatic 2,15x1,60m.

RECOMMANDATION

- Translater les accessoires de transport uniquement individuellement.
- Utiliser les élingues correspondantes (par ex. : chaîne quatre brins Doka 3,20m). Veiller à respecter la force portante admissible.
- Angle d'inclinaison β max. 30°!

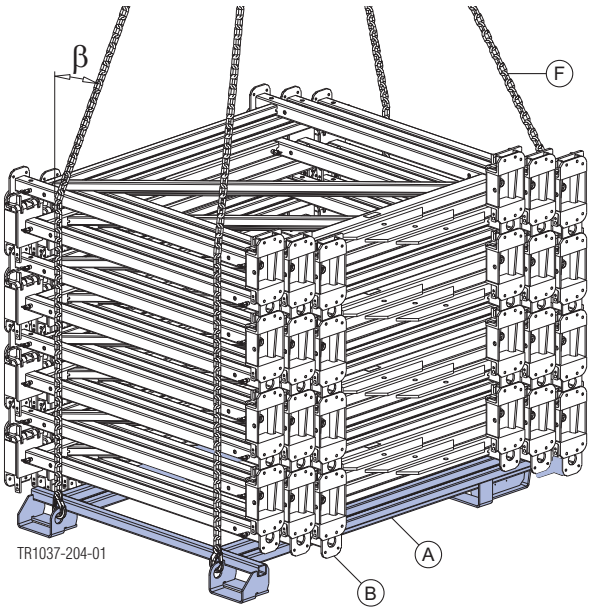

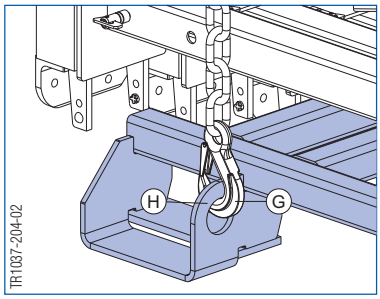

A Berceau à cadres de table Dokamatic 2,15x1,60m
B Cadre de table Dokamatic 1,50m
G Chaîne quatre brins Doka 3,20m
H Point d'accrochage

Translation à l'aide d'un chariot élévateur ou d'un transpalette

RECOMMANDATION

- Ecarter le plus possible les fourches du chariot élévateur.

Bac à claire-voie Doka 1,70x0,80m

Accessoire de translation et de stockage pour le petit matériel.

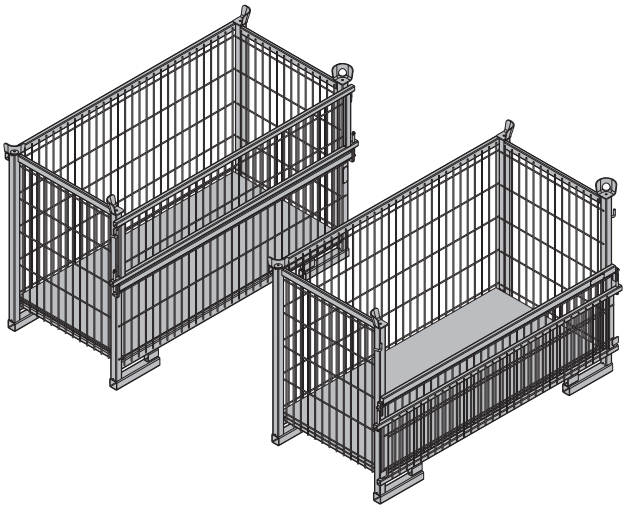

Charge adm. max. : 700 kg (1540 lbs)
Charge de stockage adm. : 3150 kg (6950 lbs)

Le bac à claire-voie Doka peut s'ouvrir sur un côté pour faciliter le chargement et le déchargement.

Bac à claire-voie Doka 1,70x0,80m pour le stockage

Nombre max. de berceaux empilés

En plein air (sur le chantier) Déclivité du sol jusqu'à 3%	En entrepôt Déclivité du sol jusqu'à 1%
2	5
Ne pas empiler des accessoires de transport vides !	

RECOMMANDATION

Pour toute opération de gerbage d'accessoires de transport de différentes charges, il convient de les empiler par poids décroissant !

Bac à claire-voie Doka 1,70x0,80m pour le transport

Translation à la grue

RECOMMANDATION

- Translater les accessoires de transport uniquement individuellement.
- Déplacer uniquement en position fermée !
- Utiliser les élingues adéquates (par ex. : chaîne quatre brins Doka 3,20m). Veiller à respecter la force portante admissible.
- Angle d'inclinaison β max. 30°!

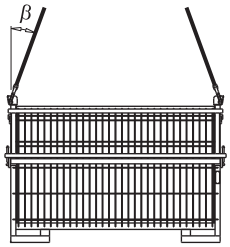

9234-203-01

Translation à l'aide d'un chariot élévateur ou d'un transpalette

Le bac peut se saisir sur la longueur ou sur la face avant.

Bac de transport réutilisable Doka

Accessoire de translation et de stockage pour le petit matériel.

Bac de transport réutilisable Doka 1,20x0,80m

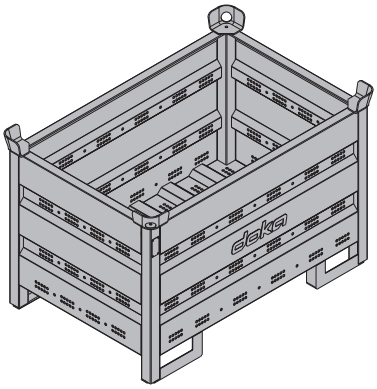

Charge adm. max. : 1500 kg (3300 lbs)
Charge de stockage adm. : 7850 kg (17300 lbs)

Il est possible de séparer l'intérieur du bac de transport réutilisable 1,20x0,80m à l'aide de plusieurs **cloisons pr. bac de transp. réutilisable 1,20m ou 0,80m**.

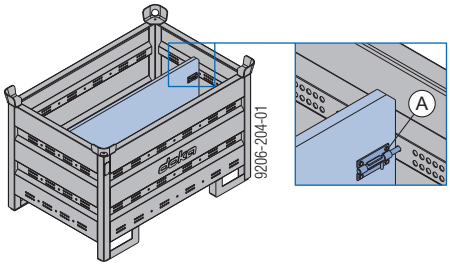

A Filière de fixation des cloisons

Possibilités de cloisonnage

Cloison pour bac de transport réutilisable	dans le sens de la longueur	dans le sens de la largeur
1,20m	max. 3	-
0,80m	-	max. 3
	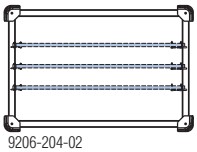 9206-204-02	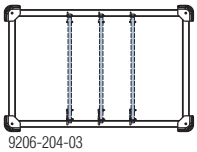 9206-204-03

Bac de transport réutilisable Doka 1,20x0,80mx0,41m

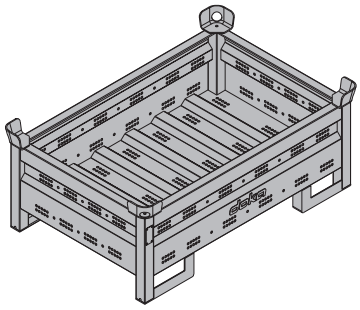

Force portante max. : 750 kg (1650 lbs)
Charge de stockage adm. : 7200 kg (15870 lbs)

Bac de transport réutilisable Doka pour le stockage

Nombre max. de berceaux empilés

En plein air (sur le chantier) Déclivité du sol jusqu'à 3%		En entrepôt Déclivité du sol jusqu'à 1%	
Bac de transport réutilisable Doka		Bac de transport réutilisable Doka	
1,20x0,80m	1,20x0,80x0,41m	1,20x0,80m	1,20x0,80x0,41m
3	5	6	10
Ne pas empiler des accessoires de transport vides !			

RECOMMANDATION

Pour toute opération de gerbage d'accessoires de transport de différentes charges, il convient de les empiler par poids décroissant !

Bac de transport réutilisable Doka pour le transport

Translation à la grue

RECOMMANDATION

- Translater les accessoires de transport uniquement individuellement.
- Utiliser les élingues correspondantes (par ex. : chaîne quatre brins Doka 3,20m). Veiller à respecter la force portante admissible.
- Angle d'inclinaison β max. 30°!

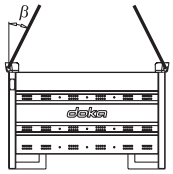

9206-202-01

Translation à l'aide d'un chariot élévateur ou d'un transpalette

Le bac peut se saisir sur la longueur ou sur la face avant.

Berceau de stockage Doka 1,55x0,85m et 1,20mx0,80m

Accessoire de translation et de stockage pour les pièces en longueur.

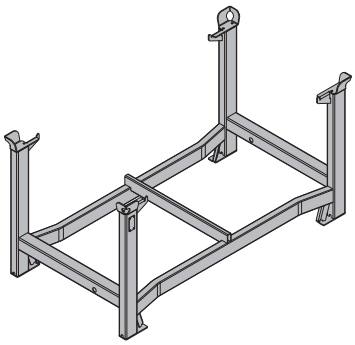

Charge adm. max. : 1100 kg (2420 lbs)
Charge de stockage adm. : 5900 kg (12980 lbs)

Berceau de stockage Doka pour le stockage

Nombre max. de berceaux empilés

En plein air (sur le chantier)	En entrepôt
Déclivité du sol jusqu'à 3%	Déclivité du sol jusqu'à 1%
2	6
Ne pas empiler des accessoires de transport vides !	

RECOMMANDATION

- Pour toute opération de gerbage d'accessoires de transport de différentes charges, il convient de les empiler par poids décroissant !
- **Utilisation avec un jeu de roues orientables B :**
  - en position d'arrêt, bloquer à l'aide du frein d'arrêt.
  - Dans une pile, le berceau de stockage Doka du dessous ne doit pas comporter de roue.

Berceau de stockage Doka pour le transport

Translation à la grue

RECOMMANDATION

- Translater les accessoires de transport uniquement individuellement.
- Utiliser les élingues correspondantes (par ex. : chaîne quatre brins Doka 3,20m). Veiller à respecter la force portante admissible.
- Positionner le chargement au centre.
- Arrimer la charge au berceau de stockage pour la stabiliser et éviter qu'elle ne glisse.
- Angle d'inclinaison β max. 30°!

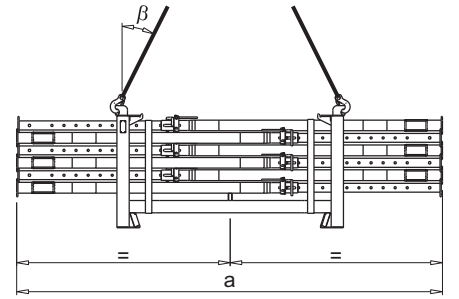

92815-224-01

	a
Berceau de stockage Doka 1,55x0,85m	max. 4,5 m
Berceau de stockage Doka 1,20x0,80m	max. 3,0 m

Translation à l'aide d'un chariot élévateur ou d'un transpalette

RECOMMANDATION

- Positionner le chargement au centre.
- Arrimer la charge au berceau de stockage pour la stabiliser et éviter qu'elle ne glisse.

Bac de rangement Doka

Accessoire de translation et de stockage pour le petit matériel.

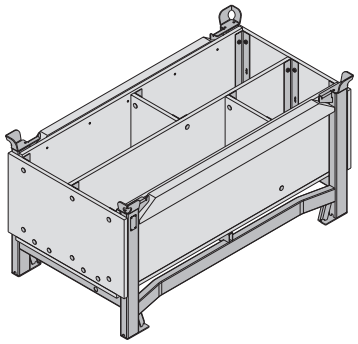

Charge adm. max. : 1000 kg (2200 lbs)
Charge de stockage adm. : 5530 kg (12191 lbs)

Bac de rangement Doka pour le stockage

Nombre max. de berceaux empilés

En plein air (sur le chantier) Déclivité du sol jusqu'à 3%	En entrepôt Déclivité du sol jusqu'à 1%
3	6
Ne pas empiler des accessoires de transport vides !	

RECOMMANDATION

- Pour toute opération de gerbage d'accessoires de transport de différentes charges, il convient de les empiler par poids décroissant !
- **Utilisation avec un jeu de roues orientables B :**
  - en position d'arrêt, bloquer à l'aide du frein d'arrêt.
  - Dans une pile, le berceau de stockage Doka du dessous ne doit pas comporter de roue.

Bac de rangement Doka pour le transport

Translation à la grue

RECOMMANDATION

- Translater les accessoires de transport uniquement individuellement.
- Utiliser les élingues correspondantes (par ex. : chaîne quatre brins Doka 3,20m). Veiller à respecter la force portante admissible.
- Pour la translation avec le jeu de roues orientables B, veillez à vous conformer aux instructions de la notice d'utilisation correspondante !
- Angle d'inclinaison β max. 30°!

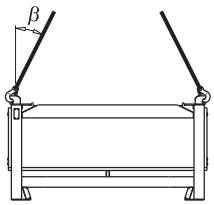

92816-206-01

Translation à l'aide d'un chariot élévateur ou d'un transpalette

Le bac peut se saisir sur la longueur ou sur la face avant.

Jeu de roues orientables B

Grâce à la roue orientable B, le berceau de stockage, comme le bac, se transforme rapidement en accessoire de transport.
Convient à des ouvertures de passage jusqu'à 90 cm.

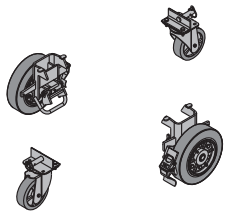

La roue orientable B peut se monter sur les accessoires de transport suivants :

- Bac de rangement Doka
- Berceaux de stockage Doka

Veiller à respecter la notice d'utilisation « Jeu de roues orientables B » !

Étais de séchage, technologie du béton et décoffrage

Veuillez consulter le manuel de calcul « Décoffrage de dalles dans le bâtiment » ou demander à votre technicien Doka.

A quel moment faut-il décoffrer?

La résistance du béton nécessaire pour le décoffrage dépend du coefficient de pondération α. Celui-ci est à lire dans le tableau suivant.

Coefficient de pondération α

Il se calcule en fonction :

$$\alpha = \frac{PP_D + CU_{construction}}{PP_D + PP_{plancher} + CU_{d'exploitation}}$$

Épais-seur de dalle d [m]	Charge due au béton PP_D [kN/m²]	Coefficient de pondération α Charge $utile_{d'exploitation}$			
		2,00 kN/m²	3,00 kN/m²	4,00 kN/m²	5,00 kN/m²
0,14	3,50	0,67	0,59	0,53	0,48
0,16	4,00	0,69	0,61	0,55	0,50
0,18	4,50	0,71	0,63	0,57	0,52
0,20	5,00	0,72	0,65	0,59	0,54
0,22	5,50	0,74	0,67	0,61	0,56
0,25	6,25	0,76	0,69	0,63	0,58
0,30	7,50	0,78	0,72	0,67	0,62
0,35	8,75	0,80	0,75	0,69	0,65

Calcul valable pour une charge de plancher $PP_{plancher}$ = 2,00 kN/m² et une charge utile au décoffrage précoce avec charge utile $CU_{construction}$ = 1,50 kN/m²

PP_D: Poids propre de la dalle avec $\gamma_{béton}$ = 25 kN/m³
$PP_{plancher}$: Charge pour le revêtement de planchers

Exemple : Une épaisseur de dalle de 0,20 m ayant une charge d'exploitation finale de 5,00 kN/m² donne un coefficient de pondération α de 0,54.

Le décoffrage / le décintrage peuvent par conséquent être réalisés dès que 54% de la résistance du béton à 28 jours ont été atteints. La résistance est alors égale à celle de l'ouvrage achevé.

RECOMMANDATION

Si les étais ne sont pas desserrés et que la dalle se trouve ainsi « activée », ils continuent alors à supporter la charge du poids propre de la dalle.

Au cours du bétonnage de la dalle supérieure, ceci peut entraîner un doublement de la charge des étais.

Les étais ne sont pas conçus pour cette surcharge. Cela peut entraîner des dommages sur le coffrage, les étais et l'ouvrage lui-même.

Pourquoi utiliser des étais de séchage après le décoffrage ?

La dalle décoffrée et décintrée peut supporter son poids propre et les charges utiles selon le cycle de construction, mais pas les efforts résultant du bétonnage de la dalle supérieure.

L'étaiement de séchage sert à supporter la dalle et transmettre les charges dues au bétonnage sur plusieurs dalles.

Comment bien positionner les étais de séchage sous la dalle :

Les étais de séchage servent à répartir les charges entre la nouvelle dalle et la dalle sous-jacente. Cette répartition des charges dépend du rapport de rigidité entre les dalles.

RECOMMANDATION

Demandez à l'expert !

La question de l'étai de séchage doit de toutes façons être traitée avec les spécialistes compétents, indépendamment des données ci-dessus.

Veiller à respecter les normes et les prescriptions locales.

Évolution de la résistance du béton au jeune âge

Des valeurs de référence sont indiquées dans la norme DIN 1045-3:2008, tableau 2, dont on peut déduire la durée jusqu'à l'obtention de la résistance finale de 50% (résistance après 28 jours), en fonction de la température et du béton.

Ces valeurs s'appliquent uniquement si le béton a été traité de façon appropriée, pendant l'ensemble de la période.

Le diagramme suivant, élaboré grâce à ces valeurs de référence, permet de déterminer l'évolution de la résistance d'un béton standard au cours du temps.

Évolution standard de la résistance d'un béton

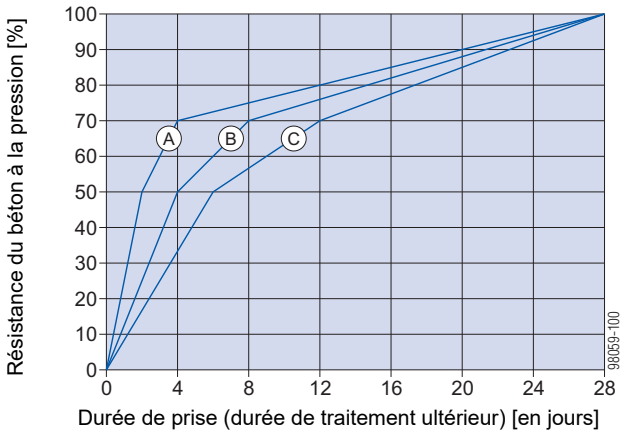

A	$\vartheta \geq 15°$
B	$\vartheta \geq 10°$
C	$\vartheta \geq 5°$

Analyse de la déformation du béton au jeune âge

Le module d'élasticité du béton évolue plus rapidement que la résistance à la pression. Ainsi, le béton, à 60 % de sa résistance f_{ck}, a déjà environ 90 % de son module d'élasticité $E_{c(28)}$.

Seule une augmentation négligeable de la déformation élastique apparaît pour ce béton au jeune âge.

La déformation due au fluage, qui ne décroît qu'au bout de plusieurs années, est beaucoup plus importante que la déformation élastique.

Le décoffrage prématuré - par ex. après 3 jours au lieu de 28 jours - occasionne cependant seulement une augmentation de moins de 5% de la déformation totale.

En revanche, la déformation due au fluage consécutif à différentes influences telles que la résistance des agrégats ou l'humidité de l'air se situe entre 50% et 100% de la norme. Par conséquent, la flexion totale de la dalle est en pratique indépendante du moment du décoffrage.

Fissures dans le béton au jeune âge

L'évolution de la contrainte d'adhérence entre l'armature et le béton est plus rapide pour le béton jeune âge que celle de la résistance à la pression. Il en résulte qu'un décoffrage rapide n'a pas d'impact négatif sur la taille et la répartition des fissures sur le côté tirant des constructions en béton armé.

Il est possible de remédier efficacement à l'apparition de fissures supplémentaires en recourant à des méthodes appropriées de traitement.

Traitement ultérieur du béton au jeune âge

Le béton au jeune âge est exposé dans le béton coulé sur place à des influences susceptibles d'occasionner des fissures et une évolution de la résistance du béton plus lente :

- séchage trop rapide
- refroidissement rapide dans les premiers jours
- température trop basse ou gel
- dommages mécaniques de la surface du béton
- chaleur d'hydratation
- etc.

La mesure de protection la plus simple est un maintien prolongé du coffrage sur la surface de béton. Cette mesure devrait impérativement être mise en oeuvre en complément des mesures supplémentaires connues de traitement ultérieur.

Décoffrage pour des dalles de grande taille dont l'entraxe des appuis est supérieur à 7,5m

Pour des dalles de béton peu épaisses et de grande taille (par ex. dans les parkings couverts), il faut veiller aux points suivants :

- Lors du décoffrage de telles surfaces de dalle, les étais encore en place subissent pendant un court instant des efforts supplémentaires qui peuvent les surcharger et les endommager.
- Veuillez demander conseil à votre technicien Doka.

RECOMMANDATION

En règle générale :

- le décoffrage doit être réalisé **d'un côté vers l'autre ou depuis le milieu de la dalle (milieu de la surface) vers les rives de dalle**.

  Cette règle doit impérativement être respectée lorsque les entraxes des étais sont importants.
- Le décoffrage ne doit **en aucun cas être réalisé à partir des deux côtés vers le milieu** !

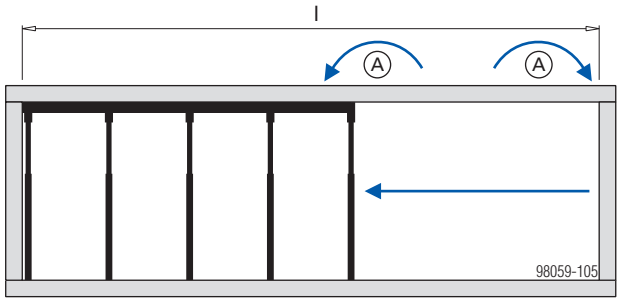

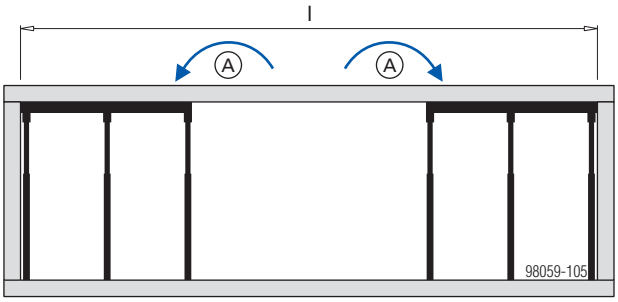

l ... distance entre appuis supérieure à 7,50 m

A	Transfert des charges

	[kg]	Référence
Table Dokamatic 2,50x4,00m 21mm	**515,0**	**586200000**
Table Dokamatic 2,50x5,00m 21mm	**656,0**	**586201000**
Table Dokamatic 2,00x4,00m 21mm	**480,0**	**586202000**
Table Dokamatic 2,00x5,00m 21mm	**600,0**	**586203000**
Dokamatic table		

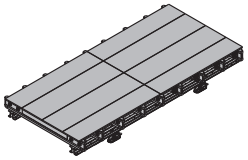

Table Dokamatic 2,50x4,00m 21mm MS-R	**581,0**	**586244000**
Table Dokamatic 2,50x5,00m 21mm MS-R	**739,0**	**586245000**
Table Dokamatic 2,00x4,00m 21mm MS-R	**536,0**	**586246000**
Table Dokamatic 2,00x5,00m 21mm MS-R	**674,0**	**586247000**
Dokamatic table		

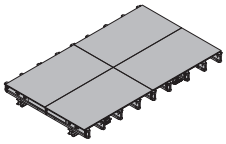

Table Dokamatic 2,50x4,00m 27mm	**560,0**	**586204000**
Table Dokamatic 2,50x5,00m 27mm	**685,0**	**586205000**
Table Dokamatic 2,00x4,00m 27mm	**522,0**	**586206000**
Table Dokamatic 2,00x5,00m 27mm	**625,0**	**586207000**
Dokamatic table		

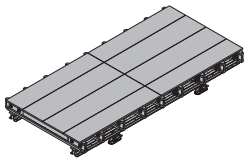

Ossature de table Dokamatic 2,50x4,00m	**418,0**	**586208000**
Ossature de table Dokamatic 2,50x5,00m	**536,0**	**586209000**
Ossature de table Dokamatic 2,00x4,00m	**402,0**	**586210000**
Ossature de table Dokamatic 2,00x5,00m	**508,0**	**586211000**
Dokamatic table grille		

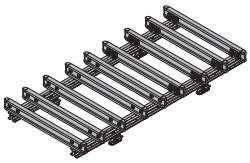

Ossature de table Dokamatic W 2,50x4,00m	**433,0**	**586208500**
Ossature de table Dokamatic W 2,50x5,00m	**554,0**	**586209500**
Ossature de table Dokamatic W 2,00x4,00m	**443,0**	**586210500**
Ossature de table Dokamatic W 2,00x5,00m	**526,0**	**586211500**
Dokamatic table grille		

	[kg]	Référence
Étai Doka Eurex 20 top 150	**8,0**	**586096000**
Longueur : 92 - 150 cm		
Étai Doka Eurex 20 top 250	**12,7**	**586086400**
Longueur : 148 - 250 cm		
Étai Doka Eurex 20 top 300	**14,3**	**586087400**
Longueur : 173 - 300 cm		
Étai Doka Eurex 20 top 350	**17,4**	**586088400**
Longueur : 198 - 350 cm		
Étai Doka Eurex 20 top 400	**21,6**	**586089400**
Longueur : 223 - 400 cm		
Étai Doka Eurex 20 top 550	**32,3**	**586090400**
Longueur : 298 - 550 cm		
Doka floor prop Eurex 20 top		
galva		

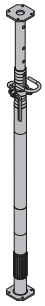

Étai Doka Eurex 20 eco 250	**11,5**	**586270000**
Longueur : 148 - 250 cm		
Étai Doka Eurex 20 eco 300	**14,0**	**586271000**
Longueur : 173 - 300 cm		
Étai Doka Eurex 20 eco 350	**16,9**	**586272000**
Longueur : 198 - 350 cm		
Étai Doka Eurex 20 eco 400	**20,5**	**586273000**
Longueur : 223 - 400 cm		
Étai Doka Eurex 20 eco 450	**24,1**	**586275000**
Longueur : 248 - 450 cm		
Étai Doka Eurex 20 eco 550	**32,0**	**586276000**
Longueur : 298 - 550 cm		
Doka floor prop Eurex 20 eco		
galva		

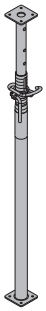

Étai Doka Eurex 20 250	**12,9**	**586086000**
Longueur : 152 - 250 cm		
Étai Doka Eurex 20 300	**15,3**	**586087000**
Longueur : 172 - 300 cm		
Étai Doka Eurex 20 350	**17,8**	**586088000**
Longueur : 197 - 350 cm		
Étai Doka Eurex 20 400	**22,2**	**586089000**
Longueur : 227 - 400 cm		
Étai Doka Eurex 20 550	**34,6**	**586090000**
Longueur : 297 - 550 cm		
Doka floor prop Eurex 20		
galva		

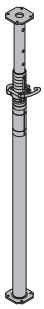

	[kg]	Référence
Étai Doka Eurex 30 top 250 Longueur : 148 - 250 cm	12,8	586092400
Étai Doka Eurex 30 top 300 Longueur : 173 - 300 cm	16,4	586093400
Étai Doka Eurex 30 top 350 Longueur : 198 - 350 cm	20,7	586094400
Étai Doka Eurex 30 top 400 Longueur : 223 - 400 cm	24,6	586095400
Étai Doka Eurex 30 top 450 Longueur : 248 - 450 cm	29,1	586119400
Étai Doka Eurex 30 top 550 Longueur : 303 - 550 cm	38,6	586129000

Doka floor prop Eurex 30 top

galva

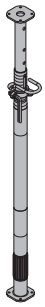

Étai Doka Eurex 30 250 Longueur : 152 - 250 cm	14,8	586092000
Étai Doka Eurex 30 300 Longueur : 172 - 300 cm	16,7	586093000
Étai Doka Eurex 30 350 Longueur : 197 - 350 cm	20,5	586094000
Étai Doka Eurex 30 400 Longueur : 227 - 400 cm	24,9	586095000
Étai Doka Eurex 30 450 Longueur : 248 - 450 cm	29,2	586119000

Doka floor prop Eurex 30

galva

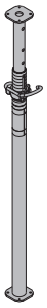

Filière table Dokamatic 12 4,00m	122,5	586212000
Filière table Dokamatic 12 5,00m	154,0	586213000

Dokamatic table waling

avec laquage bleu

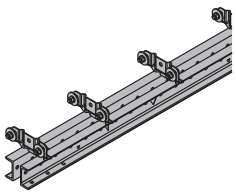

Tête orientable Dokamatic 40 Dokamatic swivel head 40	17,1	586214000

galva
Longueur : 60 cm

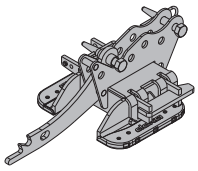

Tête de support H20 DF Supporting head H20 DF	0,77	586179000

galva
Longueur : 19 cm
Largeur : 11 cm
Hauteur : 8 cm

	[kg]	Référence
Broche à clips 16mm Spring locked connecting pin 16mm	0,25	582528000

galva
Longueur : 15 cm

Passerelle de table Dokamatic 1,00/2,00m	92,0	586218000
Passerelle de table Dokamatic 1,00/2,50m	103,0	586217000

Dokamatic table platform

Pièces acier galvanisées
Pièces bois lasurées jaune
Livraison : à l'état replié

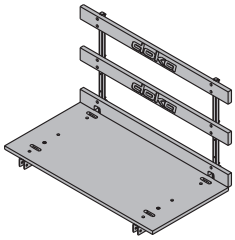

Console Dokamatic 1,00m Dokamatic platform bracket 1.00m	19,5	586227000

galva
Longueur : 112 cm
Hauteur : 124 cm

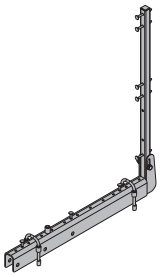

Rallonge de passerelle Dokamatic 0,50/2,00m	31,0	586220000
Rallonge de passerelle Dokamatic 0,50/2,50m	34,3	586219000

Dokamatic platform extension

Pièces acier galvanisées
Pièces bois lasurées jaune

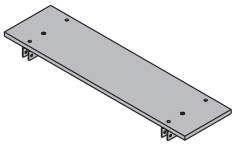

Profilé de passerelle Dokamatic 1,00m Dokamatic platform profile 1.00m	11,0	586221000

galva

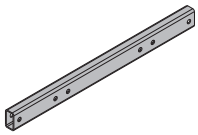

Raccord d'étai Dokamatic Dokamatic strut connection	1,3	586215000

galva
Hauteur : 26 cm

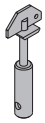

Raccord de vérin Staxo pour table Dokamatic Dokamatic table Staxo spindle connector	3,9	582347000

galva
Longueur : 20,7 cm

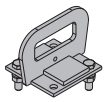

Connexion de passerelle Dokamatic Dokamatic scaffold connection	3,4	586216000

galva
Hauteur : 27 cm

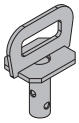

	[kg]	Référence
Cadre de table Dokamatic 1,50m Dokamatic table frame 1.50m galva	**59,8**	**586224000**
Croisillon diagonal 9.150	**5,2**	**582773000**
Croisillon diagonal 9.200	**6,6**	**582774000**
Croisillon diagonal 9.250	**7,7**	**582775000**
Croisillon diagonal 9.300	**9,0**	**582323000**
Croisillon diagonal 12.150	**5,7**	**582612000**
Croisillon diagonal 12.200	**6,9**	**582614000**
Croisillon diagonal 18.100 Diagonal cross galva Livraison : à l'état replié	**6,1**	**582620000**
Poutrelle de compensation 1,95m	**7,1**	**183074000**
Poutrelle de compensation 2,45m Insertion beam lasure jaune	**8,9**	**183075000**
Liteau T 21/42 2,00m T ledge 21/42 2.00m gris	**0,34**	**580196000**
Éclisse de compensation FF20/50 Adjustable waling extension FF20/50 avec laquage bleu Longueur : 87 cm	**9,1**	**587532000**
Éclisse de panneaux FF20/50 Z Formwork element connector FF20/50 Z avec laquage bleu Longueur : 55 cm	**6,0**	**587533000**

	[kg]	Référence
Crochet de poutrelle Top50 Beam clamp Top50 avec laquage bleu Hauteur : 15 cm	**1,2**	**580081000**
Goujon d'assemblage 10cm Connecting pin 10cm galva Longueur : 14 cm	**0,34**	**580201000**
Épingle de sécurité 5mm Spring cotter 5mm galva Longueur : 13 cm	**0,03**	**580204000**
Liteau d'about Dokamatic 4x8cm 2,60m Dokamatic front wood strip 4x8cm 2.60m lasure jaune	**4,2**	**183046000**
Éclisse de poutre Dokamatic 60cm Dokamatic drop beam plate 60cm avec laquage bleu Hauteur : 68 cm	**21,1**	**586226000**
Éclisse d'angle FF20 G Corner plate FF20 G avec laquage bleu Longueur : 49 cm Largeur : 24 cm	**7,2**	**587571000**
Éclisse angulaire 90/50 Corner connecting plate 90/50 avec laquage bleu Longueur : 51 cm Largeur : 40 cm	**13,8**	**580603000**
Vérin réglable T7 75/110cm Spindle strut T7 75/110cm galva	**13,2**	**584308000**

	[kg]	Référence
Coffrage de rive Dokamatic 50cm Dokamatic end-shutter unit 50cm galva Longueur : 71 cm Hauteur : 57 cm	**16,8**	**586223000**
Boulon d'assemblage Framax 4-8cm Framax clamping bolt 4-8cm galva Longueur : 19 cm	**0,39**	**588107000**
Rail de blocage d'angle Framax Framax universal corner waling avec laquage bleu Longueur d'un côté : 60 cm	**12,8**	**588151000**
Serrage de rive Dokamatic 0,70m Dokamatic edge clamp 0.70m galva	**3,9**	**586222000**
Tige d'ancrage 15,0mm galvanisée 0,50m	**0,72**	**581821000**
Tige d'ancrage 15,0mm galvanisée 0,75m	**1,1**	**581822000**
Tige d'ancrage 15,0mm galvanisée 1,00m	**1,4**	**581823000**
Tige d'ancrage 15,0mm galvanisée 1,25m	**1,8**	**581826000**
Tige d'ancrage 15,0mm galvanisée 1,50m	**2,2**	**581827000**
Tige d'ancrage 15,0mm galvanisée 1,75m	**2,5**	**581828000**
Tige d'ancrage 15,0mm galvanisée 2,00m	**2,9**	**581829000**
Tige d'ancrage 15,0mm galvanisée 2,50m	**3,6**	**581852000**
Tige d'ancrage 15,0mm galvanisée .....m	**1,4**	**581824000**
Tige d'ancrage 15,0mm non traitée 0,50m	**0,73**	**581870000**
Tige d'ancrage 15,0mm non traitée 0,75m	**1,1**	**581871000**
Tige d'ancrage 15,0mm non traitée 1,00m	**1,4**	**581874000**
Tige d'ancrage 15,0mm non traitée 1,25m	**1,8**	**581886000**
Tige d'ancrage 15,0mm non traitée 1,50m	**2,1**	**581876000**
Tige d'ancrage 15,0mm non traitée 1,75m	**2,5**	**581887000**
Tige d'ancrage 15,0mm non traitée 2,00m	**2,9**	**581875000**
Tige d'ancrage 15,0mm non traitée 2,50m	**3,6**	**581877000**
Tige d'ancrage 15,0mm non traitée 3,00m	**4,3**	**581878000**
Tige d'ancrage 15,0mm non traitée 3,50m	**5,0**	**581888000**
Tige d'ancrage 15,0mm non traitée 4,00m	**5,7**	**581879000**
Tige d'ancrage 15,0mm non traitée 5,00m	**7,2**	**581880000**
Tige d'ancrage 15,0mm non traitée 6,00m	**8,6**	**581881000**
Tige d'ancrage 15,0mm non traitée 7,50m	**10,7**	**581882000**
Tige d'ancrage 15,0mm non traitée .....m	**1,4**	**581873000**
Tie rod 15.0mm		DIN 18216
Plaque super 15,0 Super plate 15.0 galva Hauteur : 6 cm Diamètre : 12 cm Clé de 27	**1,1**	**581966000** DIN 18216

	[kg]	Référence
Angle d'about universel 30cm Universal end-shutter support 30cm galva Hauteur : 21 cm	**1,0**	**586232000**
Sangle d'amarrage 5,00m Lashing strap 5.00m jaune	**2,8**	**586018000**
Ancrage express Doka 16x125mm Doka express anchor 16x125mm galva Longueur : 18 cm Veuillez consulter les instructions de montage !	**0,31**	**588631000**
Spire Doka 16mm Doka coil 16mm galva Diamètre : 1,6 cm	**0,009**	**588633000**
Bracon principal 340 IB Plumbing strut 340 IB galva Longueur : 190,8 - 341,8 cm	**16,7**	**588696000**
Bracon principal 540 IB Plumbing strut 540 IB galva Longueur : 310,5 - 549,2 cm	**30,7**	**588697000**
Tête d'étançon EB Prop head EB galva Longueur : 40,8 cm Largeur : 11,8 cm Hauteur : 17,6 cm	**3,1**	**588244500**

	[kg]	Référence
Adaptateur XP Dokamatic Dokamatic adapter XP galva Longueur : 54 cm	**10,2**	**586474000**
Adaptateur d'insertion XP Insertion adapter XP galva Hauteur : 43 cm	**4,1**	**586478000**
Fixation à pince XP 40cm Railing clamp XP 40cm galva Hauteur : 73 cm	**7,7**	**586456000**
Sabot garde-corps XP Handrail-post shoe XP galva Longueur : 20 cm	**2,2**	**586457000**
Montant de garde-corps XP 1,20m Handrail post XP 1.20m galva Hauteur : 118 cm	**4,1**	**586460000**
Montant de garde-corps XP 1,80m Handrail post XP 1.80m galva Hauteur : 176 cm	**6,0**	**586482000**

	[kg]	Référence
Support de plinthe XP 0,60m Toeboard holder XP 0.60m galva Hauteur : 21 cm	**0,77**	**586463000**
Support de plinthe XP 1,20m Toeboard holder XP 1.20m galva Hauteur : 21 cm	**0,64**	**586461000**
Barrière de protection XP 2,70x0,60m **Barrière de protection XP 2,50x0,60m** **Barrière de protection XP 2,00x0,60m** **Barrière de protection XP 1,20x0,60m** Protective grating XP galva	**10,1** **9,5** **8,0** **5,0**	**586466000** **586472000** **586473000** **586491000**
Barrière de protection XP 2,70x1,20m **Barrière de protection XP 2,50x1,20m** **Barrière de protection XP 2,00x1,20m** **Barrière de protection XP 1,20x1,20m** Protective grating XP galva	**22,2** **20,5** **17,4** **12,0**	**586450000** **586451000** **586452000** **586453000**
Bande velcro 30x380mm Velcro fastener 30x380mm jaune	**0,02**	**586470000**
Montant de garde-corps T 1,80m Handrail post T 1.80m galva	**17,7**	**584373000**
Support de plinthe T 1,80m Toeboard holder T 1.80m galva Hauteur : 13,5 cm	**0,53**	**584392000**

	[kg]	Référence
Montant de garde-corps à pince S Handrail clamp S galva Hauteur : 123 - 171 cm	**11,5**	**580470000**
Montant de garde-corps à pince T Handrail clamp T galva Hauteur : 122 - 155 cm	**12,3**	**584381000**
Unité de garde-corps latéral T Side handrail clamping unit T galva Longueur : 115 - 175 cm Hauteur : 112 cm	**29,1**	**580488000**
Montant de garde-corps 1,10m Handrail post 1.10m galva Hauteur : 134 cm	**5,5**	**584384000**
Support de rive de dalle Doka Doka floor end-shutter clamp galva Hauteur : 137 cm	**12,5**	**586239000**
Sabot pour rive de dalle End-shutter shoe galva Hauteur : 13,5 cm	**1,6**	**586257000**

	[kg]	Référence
Ancrage pour rive de dalle 15,0 15-40cm End-shutter tie rod 15.0 15-40cm galva Longueur : 55 cm	**0,91**	**586258000**
Profilé d'about de dalle XP Floor end-shutter profile XP galva Hauteur : 77 cm	**4,2**	**586481000**
Échafaudage mobile DF Wheel-around scaffold DF Alu Longueur : 185 cm Largeur : 80 cm Hauteur : 255 cm Livraison : pièces détachées	**44,0**	**586157000**
Set d'accessoires pour échafaudage mobile DF Wheel-around scaffold DF accessory set Alu Pièces bois lasurées jaune Longueur : 189 cm	**13,3**	**586164000**
Escabeau pliant 0,97m Platform stairway 0.97m Alu Largeur : 121 cm Respecter les réglementations nationales en matière de sécurité !	**23,5**	**586555000**
Support à boulonner H20 pour CP H20 screw-on bracket for formwork sheets galva Hauteur : 19,2 cm	**0,19**	**586256000**
Douille 24mm Attachable sleeve 24mm PVC PE gris Longueur : 16,5 cm Diamètre : 2,7 cm	**0,03**	**584385000**
Douille de positionnement 20,0 Screw sleeve 20.0 PP jaune Longueur : 20 cm Diamètre : 3,1 cm	**0,03**	**584386000**

	[kg]	Référence
Tendeur à bande B 6,00m Strip tensioner B 6.00m galva	3,3	580394500
Marteau synthétique 4kg Plastic mallet 4kg bleu Longueur : 110 cm	4,5	586097000
Outil universel Universal dismantling tool galva Longueur : 75,5 cm	3,7	582768000
Clé à douille à rochet 1/2" Reversible ratchet 1/2" galva	0,73	580580000
Douille 6 pans 30 1/2" Box nut 30 1/2"	0,20	580575000

Système d'accès XS

	[kg]	Référence
Connexion XS DM/SL-1 Connector XS DM/SL-1 galva Longueur : 100 cm	11,7	588672000
Échelle de base XS 4,40m System ladder XS 4.40m galva	33,2	588640000
Rallonge d'échelle XS 2,30m Ladder extension XS 2.30m galva	19,1	588641000
Support de crinoline XS Securing barrier XS galva Longueur : 80 cm	4,9	588669000
Crinoline XS 1,00m **Crinoline XS 0,25m** Ladder cage XS galva	16,5 10,5	588643000 588670000
Sortie de crinoline XS Ladder cage exit XS galva Hauteur : 132 cm	17,0	588666000

	[kg]	Référence
Pied d'échelle XS Ladder adapter XS galva Hauteur : 50 cm	5,0	588673000

FreeFalcon

FreeFalcon FreeFalcon rouge Longueur : 225 cm Largeur : 208 cm Hauteur : 235 cm Veuillez consulter la notice d'utilisation !	450,0	583034000
Housse de mât FreeFalcon Mast cover FreeFalcon rouge	3,8	583027000
Housse de socle FreeFalcon Base-plate cover FreeFalcon rouge	3,2	583026000
Harnais de sécurité FreeFalcon Safety harness FreeFalcon Veuillez consulter la notice d'utilisation !	1,5	583036000
Dispositif anti-chute FreeFalcon 9,00m Fall arrester FreeFalcon 9.00m Veuillez consulter la notice d'utilisation !	3,8	583035000
Dispositif anti-chute FreeFalcon 6,00m Fall arrester FreeFalcon 6.00m Veuillez consulter la notice d'utilisation !	3,3	583039000
Mallette d'accessoires de sécurité FreeFalcon Case for safety accessories FreeFalcon	1,5	583037000

Systèmes de translation pour tables

DoKart plus DoKart plus sont compris dans la livraison :	1448,0	586265500
(A) **Bride de fixation 8** 4 unités galva Largeur : 19 cm Hauteur : 46 cm Clé de 30	2,7	582751000
jaune Longueur : 172 cm Largeur : 132 cm Hauteur : 154 - 327 cm Veuillez consulter la notice d'utilisation !		
Set d'extension DoKart plus Extension set for DoKart plus galva Longueur : 120 cm Veuillez consulter la notice d'utilisation !	50,0	586266500
DoKart DoKart sont compris dans la livraison :	1580,0	586265000
(A) **Bride de fixation 8** 4 unités galva Largeur : 19 cm Hauteur : 46 cm Clé de 30	2,7	582751000
jaune Longueur : 173 cm Largeur : 133 cm Hauteur : 154 - 324 cm Veuillez consulter la notice d'utilisation !		

	[kg]	Référence

Set d'extension DoKart — 34,0 — 586266000
Extension set for DoKart

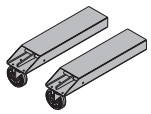

galva
Longueur : 80 cm
Veuillez consulter la notice d'utilisation !

Chariot téléscopique DF — 566,0 — 586080000
Shifting trolley DF
sont compris dans la livraison :
(A) **Levier de positionnement pour chariot DF** — 6,0 — 586063000
(B) **Bride de fixation 8** — 2,7 — 582751000
4 unités
galva
Largeur : 19 cm
Hauteur : 46 cm
Clé de 30

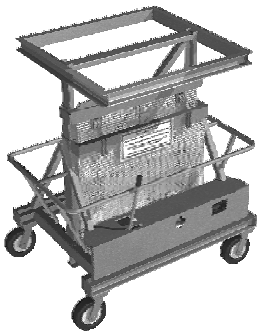

galva
Longueur : 181 cm
Largeur : 130 cm
Hauteur : 154 - 303 cm
Veuillez consulter la notice d'utilisation !

CE

Crosse pour chariot téléscopique DF — 40,0 — 586015000
Extension for shifting trolley DF

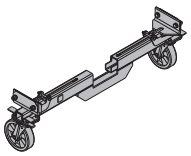

galva
Longueur : 128,4 cm
Veuillez consulter la notice d'utilisation !

Ensemble d'alimentation DF — 512,0 — 586062000
Attachable drive unit DF

avec laquage bleu
Longueur : 100 cm
Largeur : 100 cm
Hauteur : 130 cm
Veuillez consulter la notice d'utilisation !

CE

Rehausse de chariot téléscopique DF — 82,0 — 586079000
Stacking frame DF

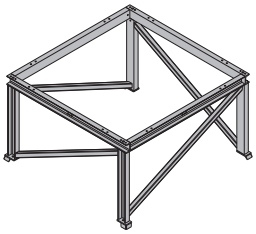

galva
Longueur : 134 cm
Largeur : 130 cm
Hauteur : 75 cm

	[kg]	Référence

Rehausse de chariot téléscopique Alu DM 2,25m — 59,2 — 586238000
Alu stacking frame DM 2.25m

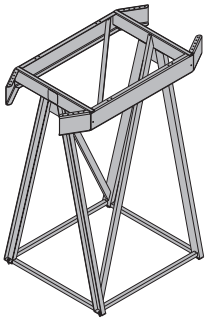

Alu
Longueur : 187 cm
Largeur : 128 cm
Hauteur : 225 cm

Fourche de translation 1,3t ajustable — 731,0 — 586234000
Transport fork 1.3t adjustable

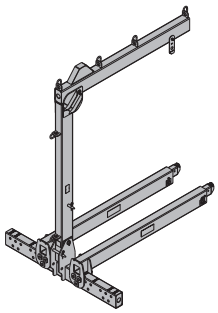

galva
Livraison : à l'état replié
Veuillez consulter la notice d'utilisation !

CE

Fixation de table pour fourche 1,3t ajustable — 5,0 — 586260000
Transport-fork table-fixing part 1.3t adj.

galva
Largeur : 21 cm
Hauteur : 21 cm

Fourche de translation DM 1,5t ajustable — 1134,0 — 586233000
Transport fork DM 1.5t adjustable

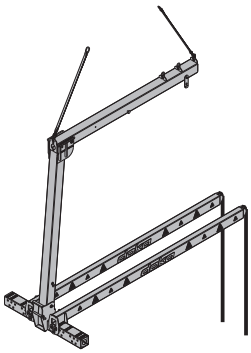

galva
Longueur : 635 cm
Livraison : à l'état replié
Veuillez consulter la notice d'utilisation !

CE

Fourche de translation DM 2,5t ajustable — 1134,0 — 586259000
Transport fork DM 2.5t adjustable

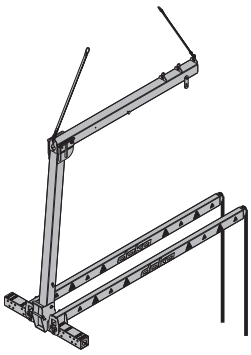

galva
Longueur : 635 cm
Livraison : à l'état replié
Veuillez consulter la notice d'utilisation !

CE

	[kg]	Référence
Rallonge verticale DM 3,30m Vertical extension DM 3.30m galva Hauteur : 352 cm	**240,0**	**586235000**
Étrier H20 pour fourche Extension clamp H20 for fork galva Hauteur : 45 cm	**4,5**	**586236000**
Étrier à boulonner H20 pour fourche Extension profile H20 for fork galva Longueur : 83 cm Hauteur : 52 cm	**34,1**	**586237000**
Crosse DF 1t Lifting extension bracket DF 1t galva Livraison : à l'état replié Veuillez consulter la notice d'utilisation ! CE	**263,0**	**586068000**
Crosse DF 1,5t Lifting extension bracket DF 1.5t galva Longueur : 456 cm Largeur : 82 cm Hauteur : 386 cm Livraison : à l'état replié Veuillez consulter la notice d'utilisation ! CE	**475,0**	**586064000**
Fourche DF 1t 0,90m **Fourche DF 1t 1,30m** **Fourche DF 1t 2,00m** Transport fork DF 1t galva Longueur : 411 cm Hauteur : 58 cm Veuillez consulter la notice d'utilisation ! CE	**220,0** **245,0** **274,0**	**586069000** **586070000** **586071000**
Fourche DF 1,5t 0,90m **Fourche DF 1,5t 1,30m** **Fourche DF 1,5t 2,00m** Transport fork DF 1.5t galva Longueur : 638 cm Hauteur : 71 cm Veuillez consulter la notice d'utilisation ! CE	**480,0** **520,0** **540,0**	**586065000** **586066000** **586067000**

	[kg]	Référence
Sangle de levage Dokamatic 13,00m Dokamatic lifting strap 13.00m col. vert Veuillez consulter la notice d'utilisation ! CE	**10,5**	**586231000**

Système de levage de tables TLS

Unité de base TLS Basic unit TLS Longueur : 431 cm Largeur : 242 cm Hauteur : 274 cm Veuillez consulter la notice d'utilisation !	**2336,0**	**586301000**
Plateforme de levage TLS centre 3,00x1,60m Lifting platform TLS centre 3.00x1.60m Hauteur : 139 cm	**310,0**	**586307000**
Plateforme de levage TLS arr 3,00x1,60m Lifting platform TLS back 3.00x1.60m Hauteur : 139 cm	**376,0**	**586308000**
Grille protectrice TLS 1,80m Protective grating TLS 1.80m galva Longueur : 141 cm Hauteur : 121 cm	**22,0**	**586334000**
Tôle de protection TLS droite **Tôle de protection TLS gauche** Protecting metal sheet TLS avec laquage jaune Longueur : 85 cm Largeur : 32 cm Hauteur : 73 cm	**12,0** **12,0**	**586309000** **586310000**

	[kg]	Référence
Mât de levage TLS 1,50m Lifting mast TLS 1.50m galva	**82,0**	**586328000**
Profilé d'étaiement TLS 5,15m Supporting profile TLS 5.15m galva	**210,0**	**586317000**
Bracon de console TLS 3,70m Pressure strut TLS 3.70m galva	**70,0**	**586318000**
Support de plancher TLS 0,40m Floor support TLS 0.40m galva Longueur : 72,5 cm Largeur : 32,1 cm Hauteur : 22,3 cm	**39,0**	**586315000**
Unité de réglage TLS Adjusting device TLS galva Longueur : 42 cm Largeur : 16 cm Hauteur : 16 cm	**10,0**	**586336000**
Guide de câbles TLS Cable routing TLS galva Longueur : 35 cm	**2,0**	**586333000**
Ancrage de mât de levage TLS traverse 0,40m Lifting mast anchoring TLS cross bar 0.40m galva Longueur : 450 cm	**92,0**	**586329000**

	[kg]	Référence
Ancrage de mât de levage TLS étançon Lifting mast anchoring TLS wall galva Longueur : 52 cm	**15,5**	**586372000**
Ancrage de mât de levage TLS entretoise Lifting mast anchoring TLS strut galva Longueur : 153,5 cm Largeur : 50 cm	**22,0**	**586331000**
Ancrage de mât de levage TLS raccord du mât Lifting mast anchoring TLS mast connection galva Longueur : 72,6 cm Largeur : 66 cm	**15,0**	**586332000**
Profilé de sol TLS 2,14m Base profile TLS 2.14m galva	**28,0**	**586312000**
Étançon pour profilé de sol TLS Strut for base profile TLS galva Longueur : 257,3 cm	**11,8**	**586313000**
Support pour porte d'étage TLS 0,40m Beam for landing level safety gate TLS 0.40m galva Longueur : 344 cm	**35,0**	**586319000**
Porte d'étage TLS avec poignée Landing level safety gate TLS with handle Longueur : 153 cm Hauteur : 126 cm	**33,0**	**586321000**

	[kg]	Référence
Porte d'étage TLS avec interrupteur limite Landing level safety gate TLS w. limit switch Longueur : 153 cm Hauteur : 126 cm	**32,0**	**586322000**
Coffret de commande TLS commande au sol Switch box TLS ground control Hauteur : 55 cm	**7,0**	**586323000**
Coffret de commande TLS porte d'étage Switch box TLS landing level safety gate Hauteur : 55 cm	**7,0**	**586324000**
Câble de commande TLS 20,0m bleu **Câble de commande TLS 20,0m rouge** Control cable TLS	**4,0** **4,0**	**586303000** **586304000**
Glissière d'interrupteur de fin de course TLS Bar for limit switch TLS galva Longueur : 186 cm	**5,0**	**586325000**
Traverse de levage TLS 10,50m Lifting cross-bar TLS 10.50m galva Longueur : 76,5 cm	**18,5**	**586327000**
Traverse de levage TLS 15,00m Lifting cross-bar TLS 15.00m galva Longueur : 189 cm	**64,0**	**586373000**

	[kg]	Référence
Poutrelle de levage TLS 67kN Lifting beam TLS 67kN galva Longueur : 338 cm Veuillez consulter la notice d'utilisation !	**68,0**	**586326500**
Tambour à cable TLS 100,00m Cable-reel set TLS 100.00m galva Hauteur : 142 cm	**133,0**	**586371000**
Chaîne quatre brins Doka 3,20m Doka 4-part chain 3.20m Veuillez consulter la notice d'utilisation !	**15,0**	**588620000**
Boulon de cône B 7cm Cone screw B 7cm rouge Longueur : 10 cm Diamètre : 7 cm Clé de 50	**0,86**	**581444000**
Cône grimpant universel 15,0 Universal climbing cone 15.0 galva orange Longueur : 12,8 cm Diamètre : 5,3 cm	**1,3**	**581977000**
Fourreau d'étanchéité K 15,0 Sealing sleeve K 15.0 orange Longueur : 12 cm Diamètre : 6 cm	**0,03**	**581976000**
Ancrage à plaque 15,0 B11 **Ancrage à plaque 15,0 A16** **Ancrage à plaque 15,0 A40** Stop anchor 15.0 sans traitement	**0,55** **0,38** **0,71**	**581868000** **581997000** **581999000**

	[kg]	Référence
Caisse à outils TLS Tool box TLS composé de :	**19,6**	**586337000**
(A) **Clé mixte 8**	**0,03**	**586343000**
(B) **Clé mixte 10**	**0,04**	**586342000**
(C) **Clé mixte 13**	**0,06**	**586341000**
(D) **Clé mixte 16**	**0,18**	**580645000**
(E) **Clé mixte 17**	**0,16**	**586340000**
(F) **Clé mixte 18**	**0,17**	**580646000**
(G) **Clé mixte 19**	**0,14**	**582837000**
(H) **Clé mixte 22**	**0,20**	**582838000**
(I) **Clé mixte 24**	**0,25**	**582839000**
(J) **Clé mixte 30**	**0,43**	**582840000**
(K) **Clé à douille à rochet 3/4"** galva	**1,5**	**580894000**
(L) **Clé pour cône universel 15,0/20,0** galva Clé de 50	**0,90**	**581448000**
(M) **Safety Ruler SK** Longueur : 18 cm	**0,02**	**581439000**
(N) **Rallonge 20cm 3/4"**	**0,68**	**580683000**
(O) **Tournevis plat 0,6x3,5**	**0,20**	**586344000**
(P) **Tournevis plat 1x5,5**	**0,20**	**586366000**
(Q) **Jeu de clés Allen américaines**	**0,60**	**586346000**
(R) **Jeu de clé à pipe 1/2" 29 pièces**	**5,6**	**586345000**
(S) **Douille 6 pans 18 3/4"**	**0,22**	**580643000**
(T) **Douille 6 pans 19 3/4"**	**0,20**	**586375000**
(U) **Douille 6 pans 24 3/4"**	**0,21**	**500679030**
(V) **Douille 6 pans 24 1/2" L**	**0,30**	**586364000**
(W) **Douille 6 pans 27 3/4"**	**0,27**	**586376000**
(X) **Douille 6 pans 30 3/4"**	**0,33**	**586377000**
(Y) **Douille 6 pans 50 3/4"**	**0,81**	**581449000**

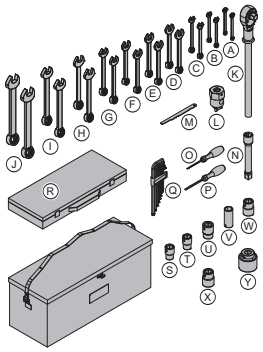

Clé dynamométrique 3/4" 75-400Nm Torque wrench 3/4" 75-400Nm galva Longueur : 69 cm	**2,3**	**586374000**

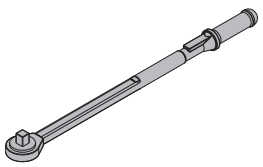

	[kg]	Référence
Boîte à outils d'entretien TLS Maintenance toolbox TLS composé de :	**6,1**	**586369000**
(A) **Cartouche de graisse TLS**	**0,46**	**586368000**
(B) **Pompe à graisse TLS**	**0,93**	**586367000**
(C) **Jeu de jauges d'épaisseur 0,05-1,00mm**	**0,09**	**586350000**
(D) **Pince pour circlips extérieurs 40-100mm**	**0,32**	**586348000**
(E) **Pince pour pompe à eau 250mm**	**0,32**	**586347000**
(F) **Tournevis cruciforme PZ 2**	**0,15**	**586351000**
(G) **Clé mixte 14**	**0,09**	**586349000**
(H) **Mulitmètre digital TLS**	**0,22**	**586353000**
(I) **Fiche isolante TLS à 4 pôles**	**0,04**	**586352000**

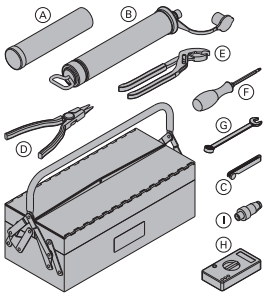

Extracteur de disques de freins TLS D200 Brake-disc pull-off tool TLS D200 Hauteur : 27 cm Clé de 22	**4,3**	**586370000**

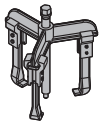

Accessoires de transport

Berceau à cadres table Dokamatic 2,15x1,60m Dokamatic table-frame pallet 2.15x1.60m galva	**85,0**	**586225000**

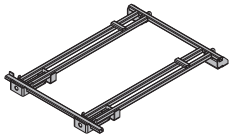

Bac à claire-voie Doka 1,70x0,80m Doka skeleton transport box 1.70x0.80m galva Hauteur : 113 cm	**87,0**	**583012000**

Bac de transport réutilisable Doka 1,20x0,80m Doka multi-trip transport box 1.20x0.80m galva Hauteur : 78 cm	**70,0**	**583011000**

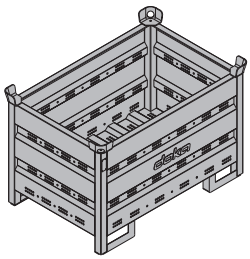

	[kg]	Référence
Cloison pr. bac de transp. réutilisable 0,80m	**3,7**	**583018000**
Cloison pr. bac de transp. réutilisable 1,20m	**5,5**	**583017000**
Multi-trip transport box partition		
Pièces acier galvanisées Pièces bois lasurées jaune		

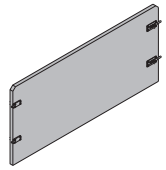

Bac de transport réut. Doka 1,20x0,80x0,41m	**42,5**	**583009000**
Doka multi-trip transport box 1.20x0.80x0.41m		
galva		

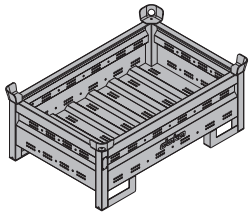

Berceau de stockage Doka 1,55x0,85m	**41,0**	**586151000**
Doka stacking pallet 1.55x0.85m		
galva Hauteur : 77 cm		

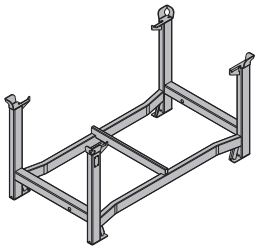

Berceau de stockage Doka 1,20x0,80m	**38,0**	**583016000**
Doka stacking pallet 1.20x0.80m		
galva Hauteur : 77 cm		

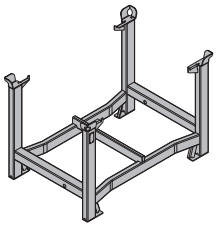

Bac de rangement Doka	**106,4**	**583010000**
Doka accessory box		
Pièces bois lasurées jaune Pièces acier galvanisées Longueur : 154 cm Largeur : 83 cm Hauteur : 77 cm		

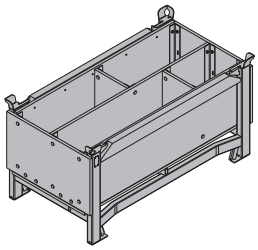

Jeu de roues orientables B	**33,6**	**586168000**
Bolt-on castor set B		
avec laquage bleu		

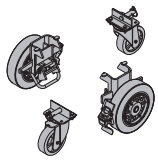

A vos côtés dans le monde entier

L'entreprise Doka compte parmi les leaders mondiaux dans le développement, la fabrication et la commercialisation des systèmes de coffrage, pour tous les domaines du BTP.

Avec plus de 160 succursales commerciales et logistiques dans plus de 70 pays, le Doka Group dispose d'un réseau de distribution performant qui lui permet de fournir rapidement et avec professionnalisme du matériel et une assistance technique.

Le Doka Group fait partie des entreprises du Umdasch Group et emploie plus de 6 000 collaboratrices et collaborateurs à travers le monde.

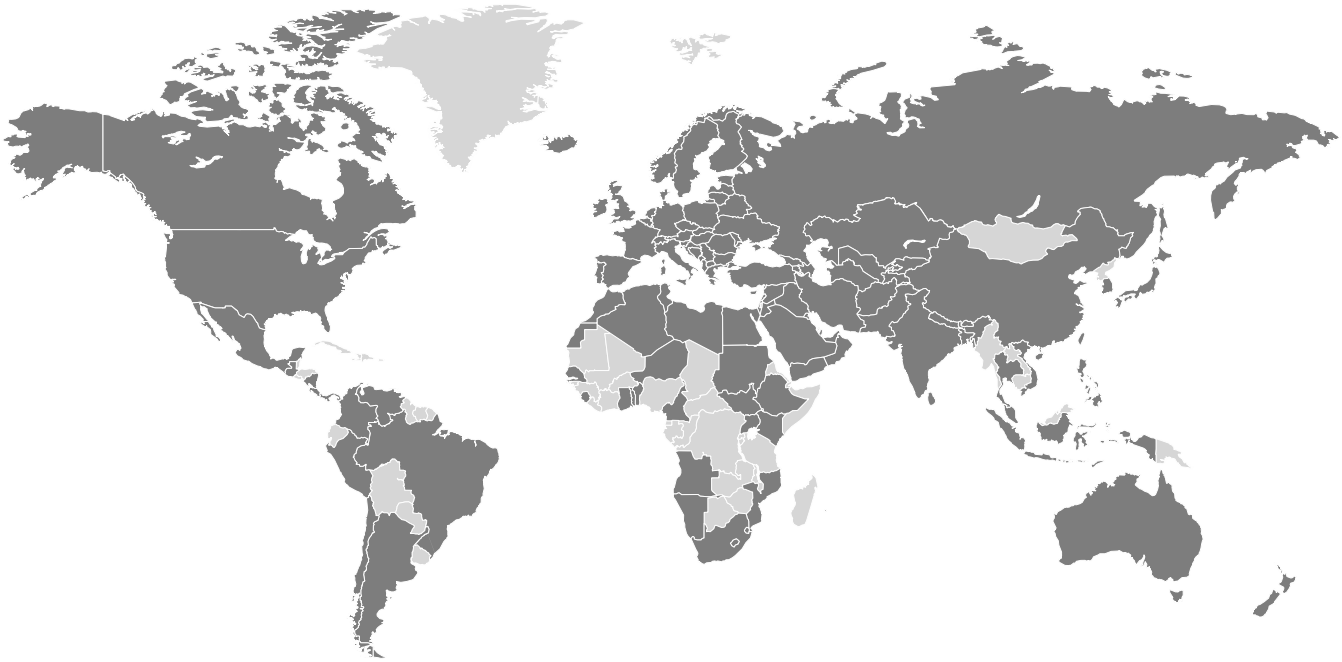

www.doka.com/dokamatic-table