Les techniciens du coffrage.

Ancrage sur l'ouvrage - console M

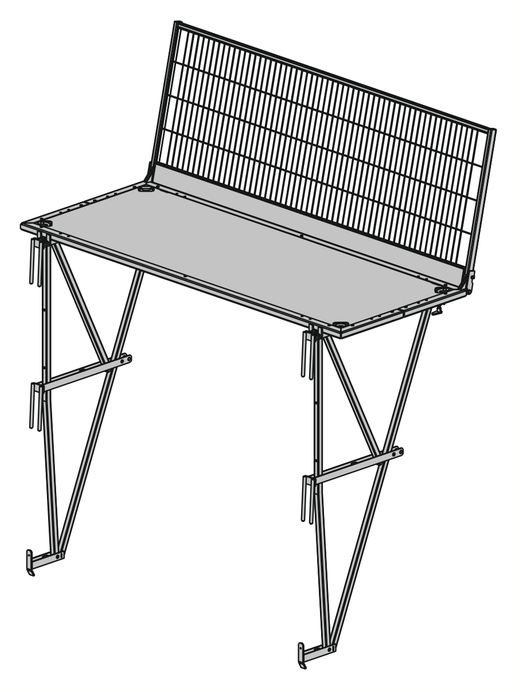

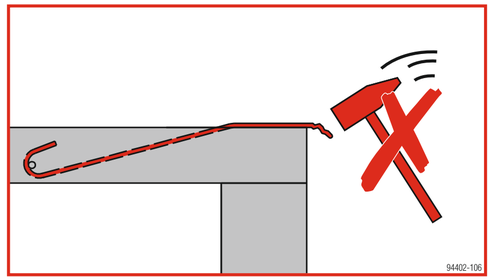

Crochets de suspension interdits sans ferraillage !

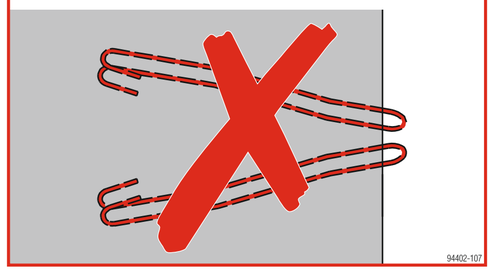

Ce poster ne remplace pas les informations à l'attention de l'utilisation correspondant au système de coffrage en question.
www.doka.com/downloadcenter

Accrochage standard

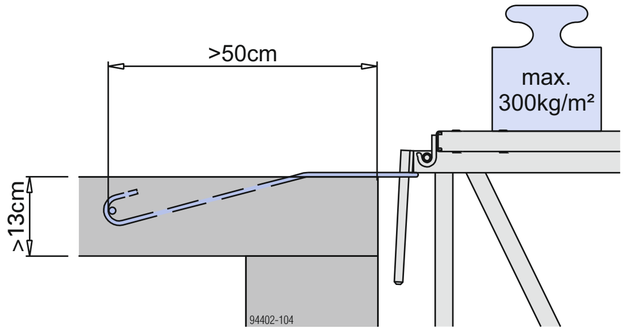

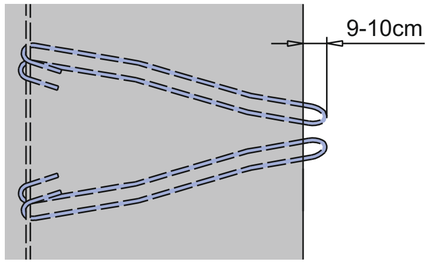

Crochet de suspension ES
Référence 580458000

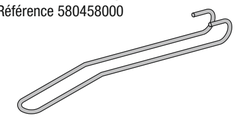

Accrochage dans le voile

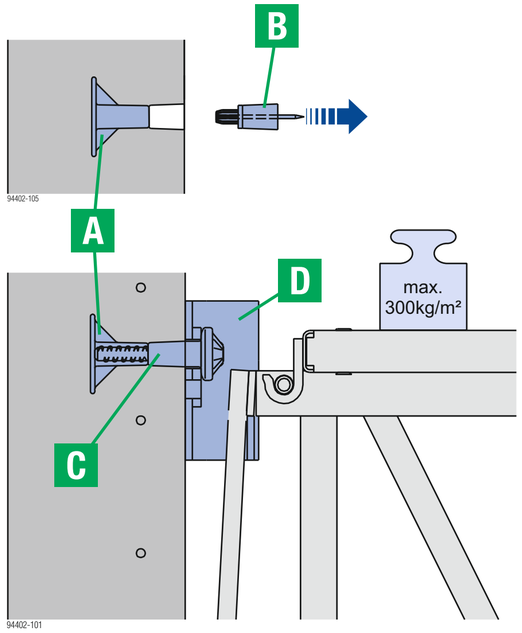

Ancrage corniche 15,0 **A**
Référence 581896000

Cône à clouer 15,0 **B**
Référence 581897000

Cône à visser 15,0 **C**
Référence 581895000

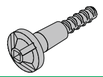

Sabot de suspension M **D**
Référence 580557000

Accrochage ultérieur dans le béton

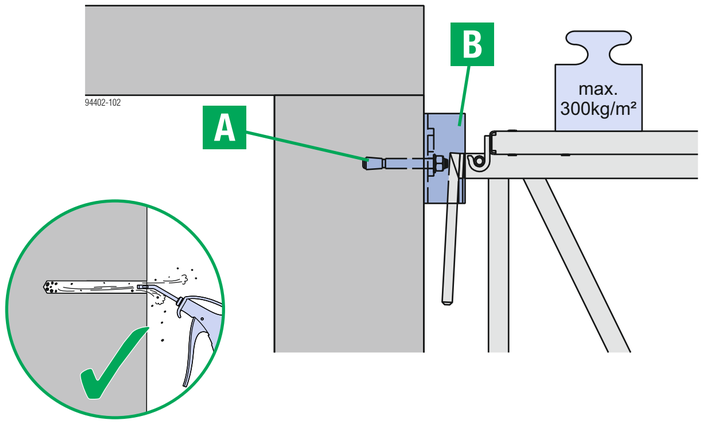

Veuillez respecter les instructions de montage !

Cheville selon calculs de structures **A**

Sabot de suspension M **B**
Référence 580557000

Accrochage ultérieur dans la maçonnerie

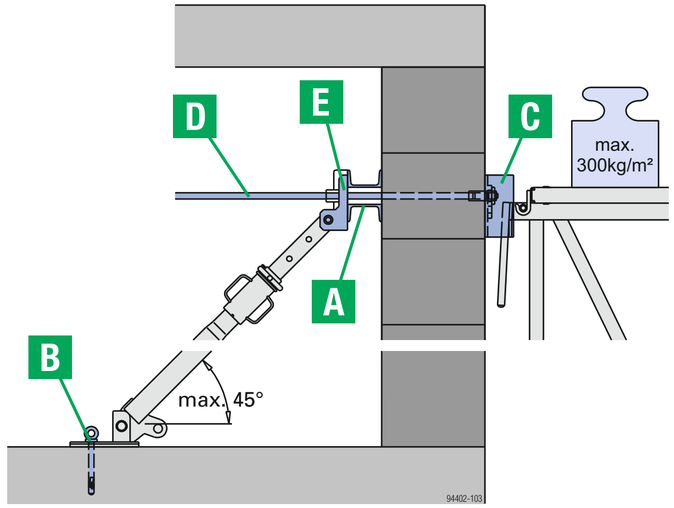

Filière multi-fonctions WS 10 Top50 **A**

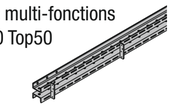

Ancrage express Doka **B**
Référence 588631000

Sabot de suspension M **C**
Référence 580557000

Tige de fixation M **D**
Référence 580559000

Bride de tige d'ancrage M **E**
Référence 580558000

999440903 fr - 08/2019