999239001 - 06/2022
de

Die Schalungstechniker.

Framax Ausschalecke I hydraulisch

Originalbetriebsanleitung

Für künftige Verwendung aufbewahren

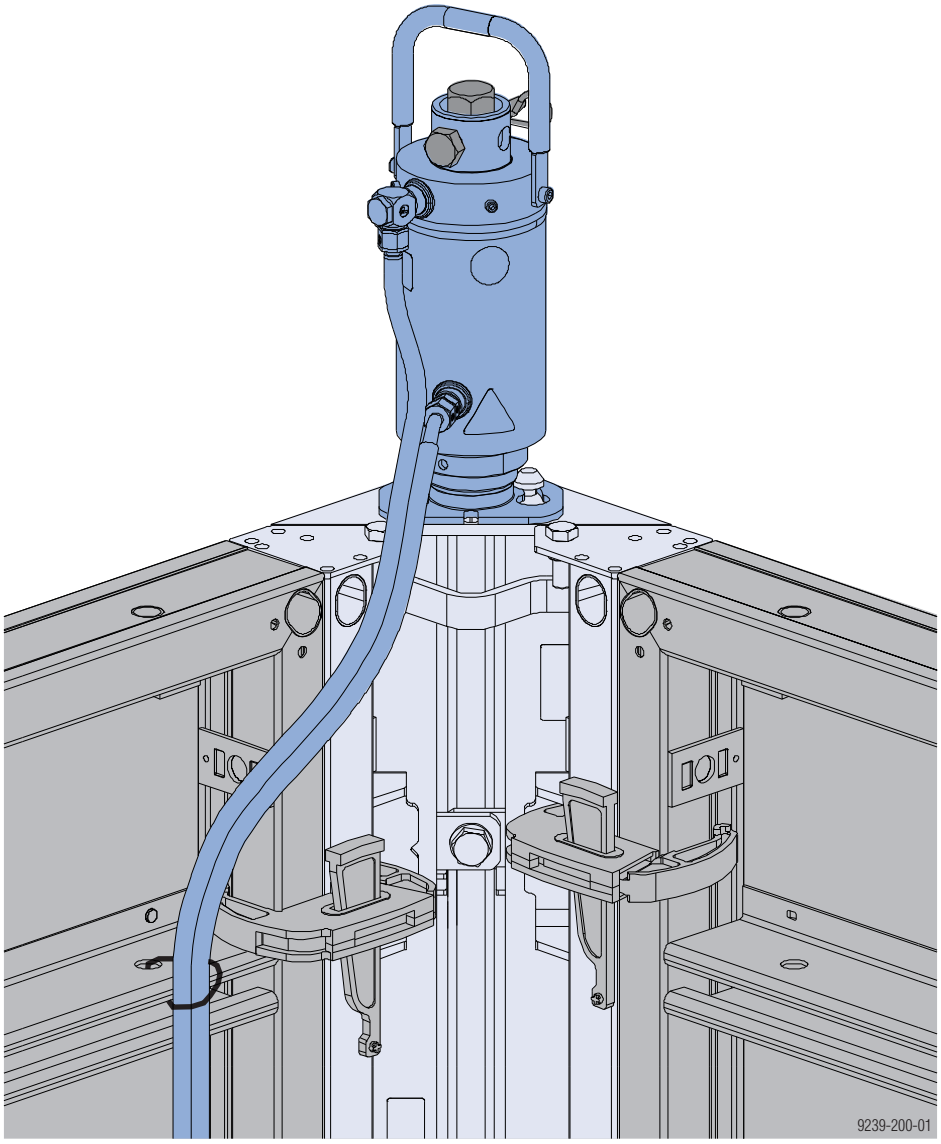

© by Doka GmbH, A-3300 Amstetten

Produktdarstellung

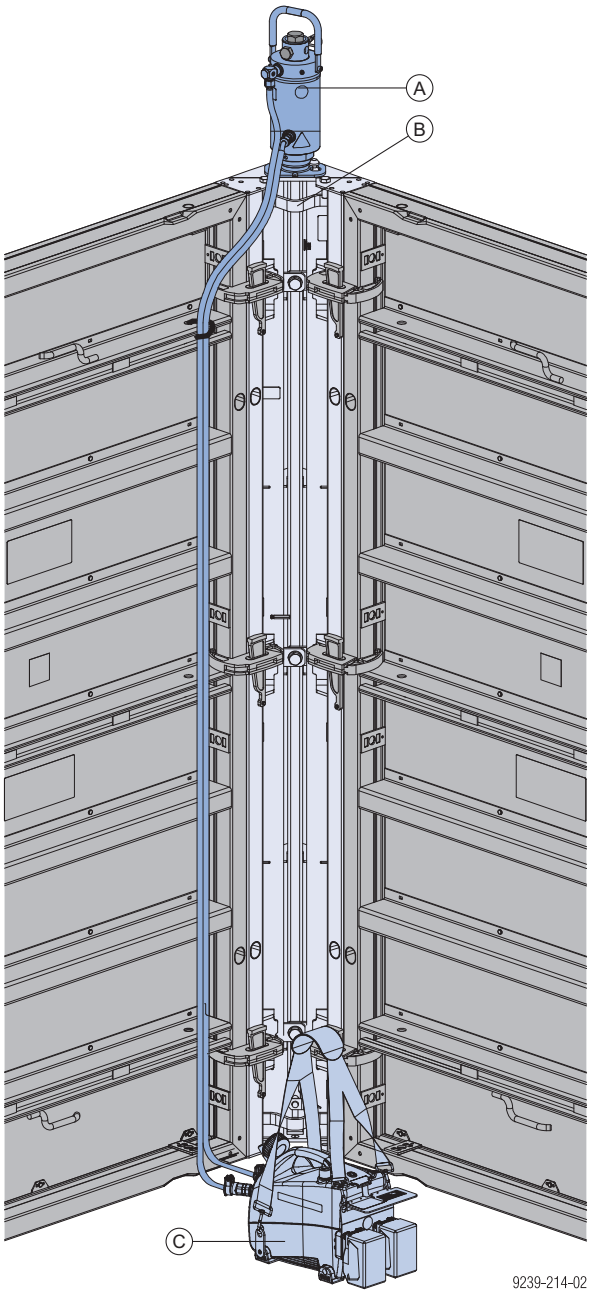

A	Framax-Ausschalzylinder I NG2
B	Framax-Ausschalecke I
C	Akku-Hydraulikaggregat V2,5 200bar DA Hydraulikaggregat Framax V4 oder Hydraulikaggregat V45 50/60Hz oder Hydraulikaggregat SCP V1200 50/60Hz

Anwenderinformation des verwendeten Schalungssystems beachten!

Daten am Typenschild

CE		
Bezeichnung: Framax Ausschalecke I hydraulisch		
Max. Zylinderkraft:	10000 kg	22000 lbs
Baujahr: siehe Typenschild		

Framax-Ausschalzylinder I NG2

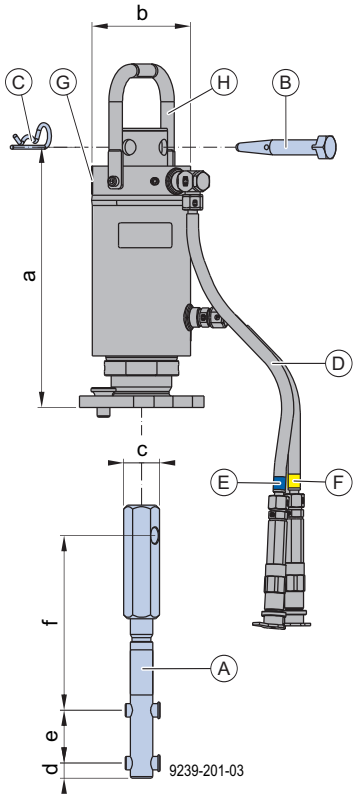

a ... Verstellbereich von 342 mm bis 438 mm
b ... ø130 mm
c ... SW 41
d ... 20 mm
e ... 70 mm
f ... Verstellbereich von 217,5 mm bis 242,5 mm

A	Adapter für Framax-Ausschalecke I
B	Verbindungsbolzen 10cm
C	Federvorstecker 5mm
D	Hydraulikschlauchpaar 4,0m (vormontiert am Framax-Ausschalzylinder I NG2)
E	Flatface Stecker BG2 (blau markiert)
F	Flatface Stecker BG2 (gelb markiert)
G	Typenschild
H	Griffbügel schwenkbar

Lieferzustand:
Der Adapter für Framax-Ausschalecke I ist mit einem Verbindungsbolzen 10cm im Framax-Ausschalzylinder abgebolzt und mit einem Federvorstecker 5 mm gesichert.

Max. Zylinderkraft: 10000 kg (22000 lbs)

WARNUNG
Griffbügel nicht als Anschlagpunkt für den Krantransport des Framax-Ausschalzylinders und der Schalung verwenden!

Gefahr durch Absturz der Schalung.

➤ Geeignete Lastaufnahmemittel und Anschlagpunkte verwenden.

Bestimmungsgemäße Verwendung

Der Framax-Ausschalzylinder I NG2 dient zum hydraulischen Betätigen der Framax-Ausschalecke I.
Mit der "Framax-Ausschalecke I hydraulisch" können Schalungen bis zu 5,40m Höhe ohne manuellen Kraftaufwand ein- und ausgeschalt werden.

Je nach Anforderung kann der Framax-Ausschalzylinder mit verschiedenen Hydraulikaggregaten und Zubehörteilen eingesetzt werden.

Kompatible Hydraulikaggregate

- Akku-Hydraulikaggregat V2,5 200bar DA
- Hydraulikaggregat Framax V4 mit Akku-Drehschrauber 18 V (1800 U/min)
- Hydraulikaggregat V45 50/60Hz mit Systemdruckbegrenzer Xclimb 60 V45
- Hydraulikaggregat SCP V1200 50/60Hz mit Kupplungsadapter Framax-Ausschalzylinder I

(Bestimmungsgemäße Verwendung).

HINWEIS

- Eine andere oder darüber hinausgehende Verwendung ist nicht bestimmungsgemäß und bedarf der schriftlichen Freigabe durch die Fa. Doka!

Einsatzgrenzen

HINWEIS

Der Framax-Ausschalzylinder I NG2 ist für einen Einsatz bei einer Umgebungstemperatur
von -5° C bis +55° C geeignet.

Die Inbetriebnahme unter -5 °C ist nicht zulässig, da das Hydrauliköl zu dickflüssig ist.

Wartung / Überprüfung

HINWEIS

- Für veränderte Produkte übernimmt Doka keine Haftung!
- Reparaturen nur von Doka bzw. von Doka autorisierten Fachfirmen durchführen lassen!
- Der Framax-Ausschalzylinder I NG2 ist jährlich durch einen Sachkundigen prüfen zu lassen.

Lagerung

HINWEIS

Zur Vermeidung von Schäden folgende Punkte beachten:

- Antriebskomponenten vor direkten Witterungseinflüssen und aggressiven Stoffen geschützt lagern.
- Antriebskomponenten immer im eingefahrenen Zustand transportieren und lagern.
- Antriebskomponenten nicht mit anderen scharfkantigen und schweren Gegenständen transportieren und lagern.
- Hydraulikschläuche immer knickfrei lagern.

Montage

HINWEIS

- Ausschalzylinder nur bei eingeschalter Framax-Ausschalecke I montieren.
- Ausschalzylinder ausschließlich im eingefahrenen Zustand montieren.
- Die Montage des Ausschalzylinders auf einer Ausschalecke ohne Bohrung für den Arretierungsbolzen ist nicht zulässig!
  Bei Ausschalecken ab Baujahr 2005 ist diese Bohrung serienmäßig enthalten.

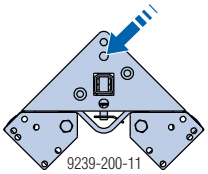

- Um Beschädigungen an Hydraulikschläuchen durch Aufscheuern oder Abklemmen zu verhindern müssen diese am benachbarten Schalungselement fixiert und ordnungsgemäß verlegt werden.
- Biegeradien < 10 cm sind nicht zulässig.

HINWEIS

Adapter im liegenden Zustand demontieren.

➤ Ausschalzylinder vorsichtig umlegen.
➤ Federvorstecker 5mm und Verbindungsbolzen 10cm entfernen.
➤ Adapter aus dem Zylinder nehmen.
➤ Beide Verbindungsbolzen D17,5 entfernen.

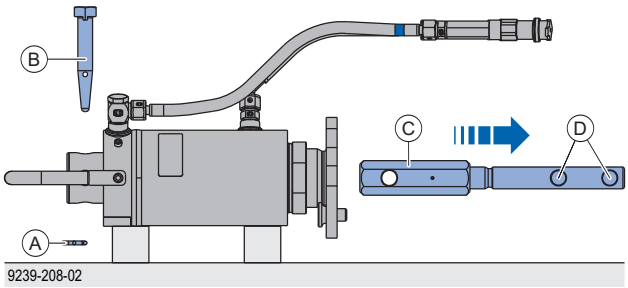

A	Federvorstecker 5mm
B	Verbindungsbolzen 10cm
C	Adapter für Framax-Ausschalecke I
D	Verbindungsbolzen D17,5

➤ Adapter in die Schubstange der Ausschalecke stecken und mit 2 Verbindungsbolzen D17,5 abbolzen.

HINWEIS

➤ Die Montage der Tellerfederscheiben sind nur beim Betrieb mit Vollausstattung erforderlich!
Siehe Kapitel "Betrieb der Framax-Ausschalecken I in Vollausstattung".

➤ Beide Verbindungsbolzen D17,5 mit Schnorr Tellerfederscheiben sichern.

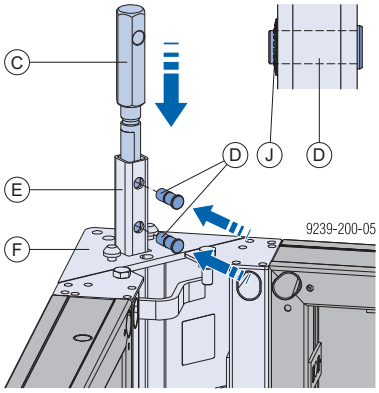

C	Adapter für Framax-Ausschalecke I
D	Verbindungsbolzen D17,5
E	Schubstange
F	Framax-Ausschalecke I
J	Schnorr Tellerscheibe K D27,7/D17,3/0,35

HINWEIS

Die Montage des Adapters in der Schubstange mit nur einem Verbindungsbolzen D17,5 ist nicht zulässig.

➤ Ausschalzylinder auf die Zentrierung der Ausschalecke aufsetzen.

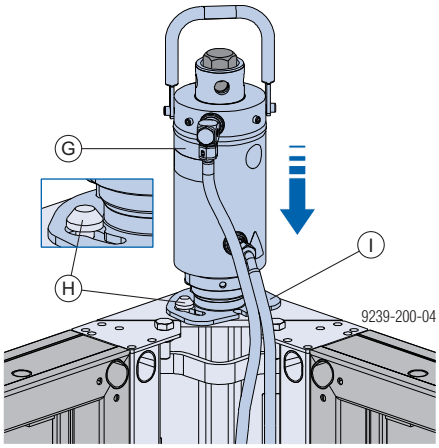

G	Framax-Ausschalzylinder I NG2
H	Zentrierung der Ausschalecke
I	Montageplatte

Die Zentriernocken müssen in den Ausnehmungen der Montageplatte sein.

➤ Ausschalzylinder bis zum Anschlag nach rechts drehen.

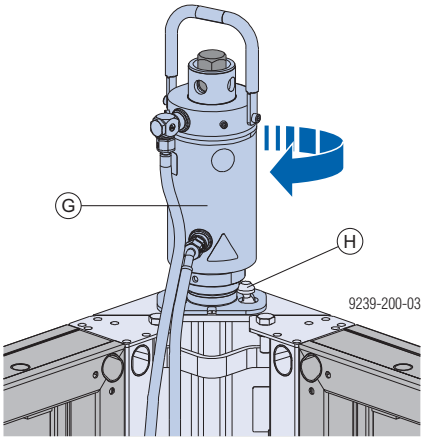

G	Framax-Ausschalzylinder I NG2
H	Zentrierung der Ausschalecke

➤ Arretierungsbolzen in die Bohrung der Ausschalecke drücken.

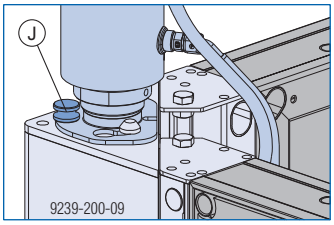

J	Arretierungsbolzen

Hinweis:
Der Arretierungsbolzen dient als Verdrehsicherung des Ausschalzylinders.

VORSICHT
Quetschgefahr!
➤ Keine Körperteile oder Gegenstände zwischen Hydraulikzylinder und Montageplatte.

➤ Adapter bis auf die Höhe der Bohrung des Ausschalzylinders drehen.

Durch Ein- oder Ausdrehen der Sechskantmutter SW41 des Adapters lässt sich der Verbindungsbolzen 10cm leichter im Ausschalzylinder abbolzen.
Schlüsselweite: 41mm

➤ Verbindungsbolzen 10cm in den Ausschalzylinder und in den Adapter stecken und mit Federvorstecker 5mm sichern.

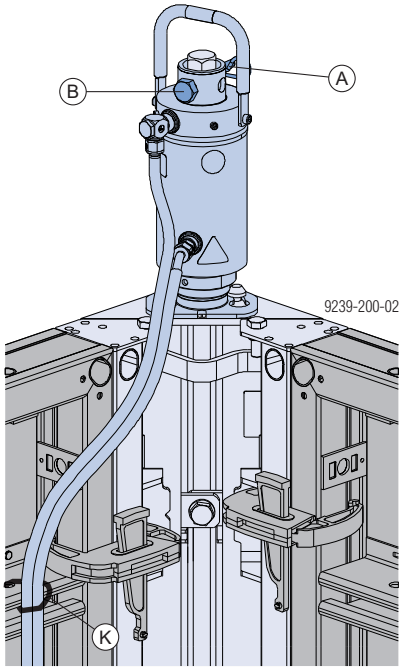

A	Federvorstecker 5mm
B	Verbindungsbolzen 10cm
K	Fixierung

➤ Beide Hydraulikschläuche am benachbarten Schalungselement fixieren und ordnungsgemäß verlegen.
➤ Installation der Hydraulik.
➤ Inbetriebnahme.

Bedienung der Framax-Ausschalecke I hydraulisch

➤ Hydraulikaggregat in Betrieb nehmen.

Einschalen	Ausschalen
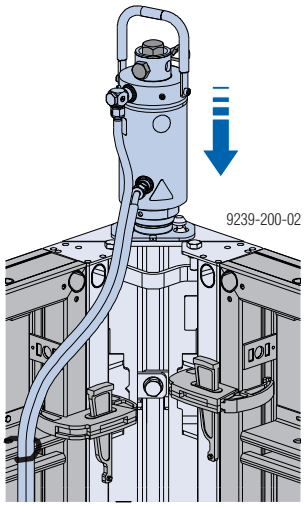	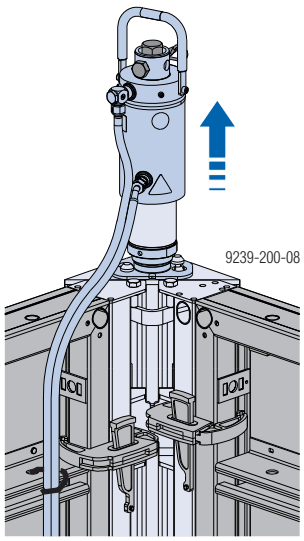
Framax-Ausschalzylinder I NG2 einfahren	Framax-Ausschalzylinder I NG2 ausfahren

Demontage

HINWEIS

Ausschalzylinder nur im eingefahrenen Zustand demontieren.

➤ Verbindungsbolzen 10cm entfernen.
➤ Ausschalzylinder einfahren.
➤ Hydraulikaggregat ausschalten und Hydraulikschläuche abkuppeln.
➤ Ausschalzylinder abnehmen.
➤ Adapter demontieren.
➤ Bolzen D17,5 in den Adapterbohrungen positionieren.

HINWEIS

Adapter im liegenden Zustand montieren.

➤ Ausschalzylinder vorsichtig umlegen.
➤ Tellerfederscheiben am Federvorstecker 5mm verlustsicher platzieren.
➤ Adapter im Ausschalzylinder mit Verbindungsbolzen 10cm abbolzen und mit Federvorstecker 5mm sichern.

Betrieb der Framax-Ausschalecken I in Vollausstattung

Bei der Vollausstattung ist auf allen Framax-Ausschalecken I ein Framax-Ausschalzylinder I NG2 permanent montiert.

Justieren des Framax-Ausschalzylinders I NG2

Hinweis:
In der Grundstellung muss der Ausschalzylinder ganz eingefahren und die Haltebleche A und B der Ausschalecke waagrecht sein.

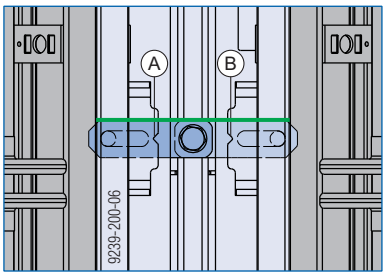

A Halteblech A
B Halteblech B

Hinweis:
Immer nur einen Ausschalzylinder justieren.

Stehen die Haltebleche A und B nach oben, sind folgende Schritte erforderlich:

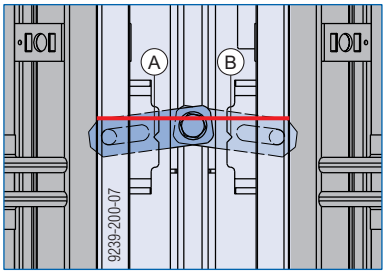

A Halteblech A
B Halteblech B

1) Verbindungsbolzen 10cm entfernen.
2) Sechskant SW41 um die gewünschte Differenz aufdrehen.
3) Ausschalzylinder ausfahren bis der Verbindungsbolzen 10cm wieder montiert werden kann.
4) Verbindungsbolzen 10cm mit Federvorstecker 5mm sichern.
5) Ausschalzylinder komplett einfahren.

Kontrollieren, ob die Haltebleche waagrecht sind.
Bei Bedarf Schritte 1 bis 5 wiederholen.

Stehen die Haltebleche A und B nach unten, sind folgende Schritte erforderlich:

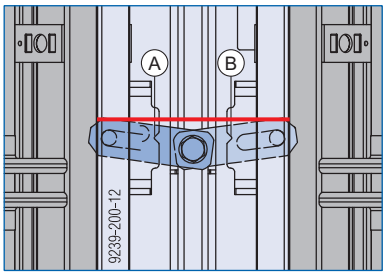

A Halteblech A
B Halteblech B

1) Ausschalzylinder soweit ausfahren bis die Haltebleche A und B der Ausschalecke waagrecht sind.
2) Verbindungsbolzen 10cm entfernen.
3) Ausschalzylinder einfahren.
4) Sechskant SW41 eindrehen bis der Verbindungsbolzen 10cm wieder montiert werden kann.
5) Verbindungsbolzen 10cm mit Federvorstecker 5mm sichern.

Kontrollieren, ob die Haltebleche waagrecht sind.
Bei Bedarf Schritte 1 bis 5 wiederholen.

Betrieb von mehrerern Framax-Ausschalecken I mit einem Framax Ausschalzylinder I

Umsetzvorgang beim Ausschalen

- ➤ Verbindungsbolzen 10cm entfernen.
- ➤ Ausschalzylinder einfahren und abnehmen.
- ➤ Adapter demontieren und bei der nächsten Ausschalecke montieren.

Jede Ausschalecke mit einem separaten Adapter ausstatten.

Dies vereinfacht den Umsetzvorgang des Ausschalzylinders und ermöglicht die Fixierung der Ausschalecke im ausgeschalten Zustand.

- ➤ Ausschalzylinder auf der nächsten Ausschalecke montieren.
- ➤ Verbindungsbolzen 10cm in den Ausschalzylinder und in den Adapter stecken und mit Federvorstecker 5mm sichern.

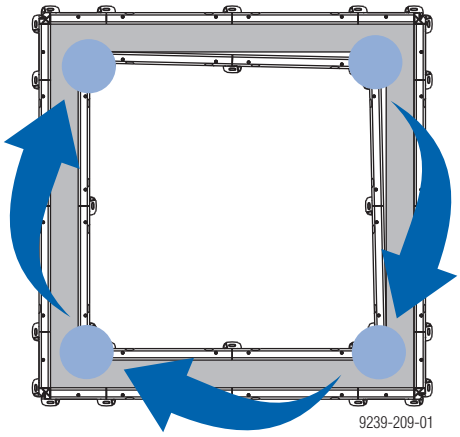

Umsetzvorgang beim Einschalen

- ➤ Ausschalzylinder auf der Ausschalecke montieren.
- ➤ Verbindungsbolzen 10cm in den Ausschalzylinder und in den Adapter stecken und mit Federvorstecker 5mm sichern.
- ➤ Ausschalzylinder einfahren bis die Haltebleche der Ausschalecke I waagrecht sind oder die Ausschalecke I voll eingeschalt ist.

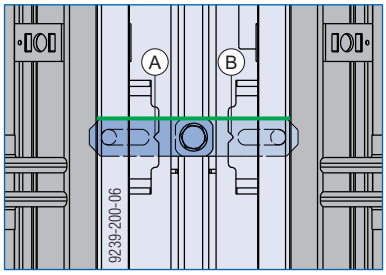

A	Halteblech A
B	Halteblech B

Hinweis:

Bei längeren Arbeitsunterbrechungen ist die Position der Ausschalecke mit der Fixiereinheit zu sichern.

Fixiereinheit Framax-Ausschalecke I

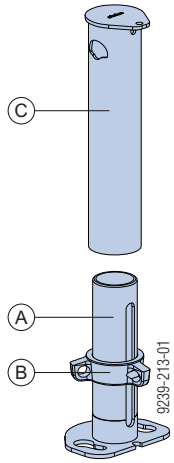

A	Spindelrohr
B	Spindelmutter
C	Absteckrohr

Montage Fixiereinheit Framax-Ausschalecke I

- ➤ Absteckrohr von der Fixiereinheit abnehmen.
- ➤ Spindelrohr auf Zentrierung der Ausschalecke aufsetzen.
- ➤ Spindelrohr bis Anschlag nach rechts drehen.

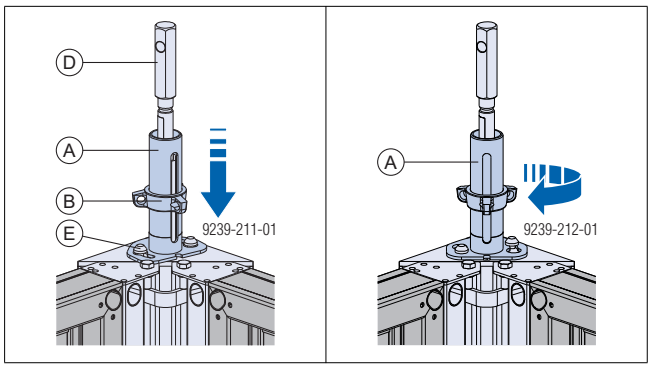

A	Spindelrohr
B	Spindelmutter
D	Adapter für Framax-Ausschalecke I
E	Zentrierung der Ausschalecke

- ➤ Absteckrohr über das Gewinde des Spindelrohres schieben.
- ➤ Verbindungsbolzen 10cm in das Absteckrohr und in den Adapter für Framax-Ausschalecke I stecken und mit Federvorstecker 5mm sichern.
- ➤ Spindelmutter gegen das Absteckrohr fest drehen.

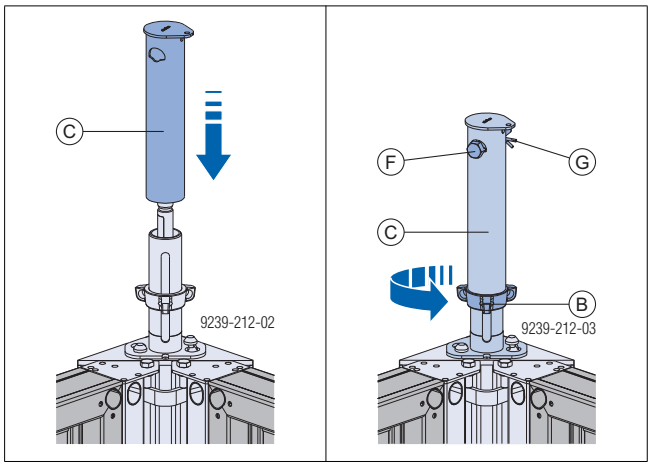

B	Spindelmutter
C	Absteckrohr
F	Verbindungsbolzen 10cm
G	Federvorstecker 5mm

Einsatzbeispiel

Schacht mit einem Framax-Ausschalzylinder I NG2 und drei zusätzlichen Adaptern für Framax-Ausschalecke I.

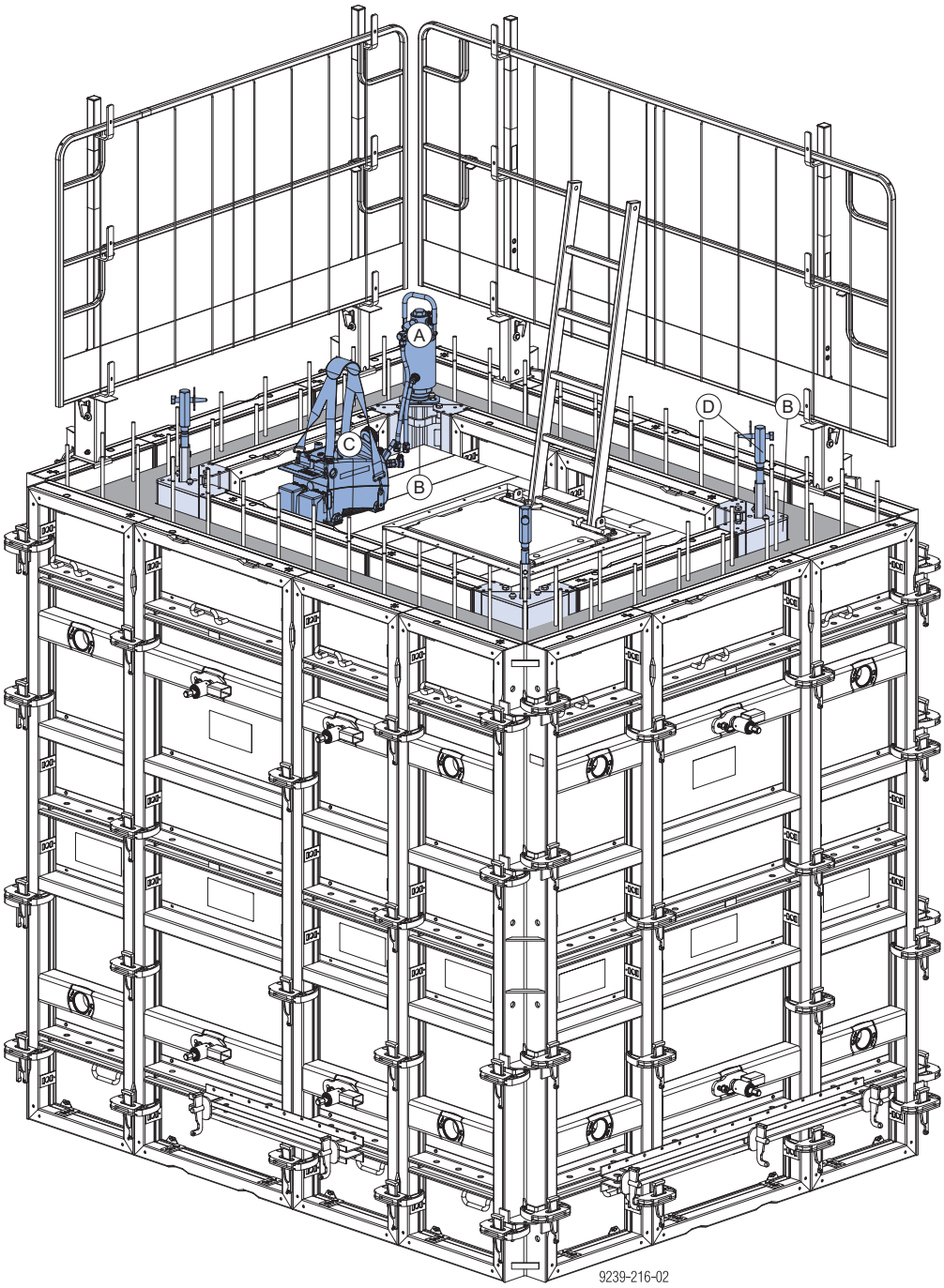

Darstellung ohne Absturzsicherung an der Vorderseite

A	Framax-Ausschalzylinder I NG2
B	Framax-Ausschalecke I
C	Akku-Hydraulikaggregat V2,5 200bar DA
D	Adapter für Framax-Ausschalecke I

Hinweis:

Alternativ kann der Schacht auch mit vier Framax- Ausschalzylindern I ausgestattet werden (Vollausstattung).

Kompatible Hydraulikaggregate

Akku-Hydraulikaggregat V2,5 200bar DA

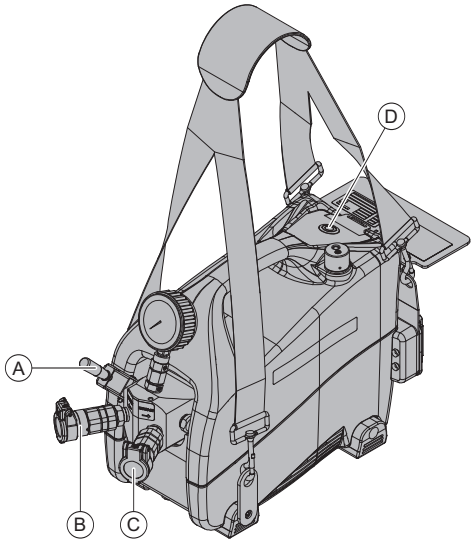

A	Steuerventilhebel
B	Flatface BG2 Muffe (blau)
C	Flatface BG2 Muffe (gelb)
D	Druckknopf / Ein- und Ausschalter

HINWEIS

- Mit dem Akku-Hydraulikaggregat V2,5 200bar DA kann immer nur ein Ausschalzylinder betrieben werden.
- Das Ölvolumen ist für das aufeinanderfolgende Ausfahren von 6 Ausschalzylindern ausgelegt.

Betriebsanleitung "Akku-Hydraulikaggregat V2,5 200bar DA" und "Ladegerät 28V / Akku 28V 3Ah" beachten!

Inbetriebnahme:

HINWEIS

➤ Zur Inbetriebnahme muss mindestens ein vollständig geladener Akku angesteckt sein.

➤ Druckknopf an der Oberseite des Aggregates einschalten.
Knopf leuchtet weiß und der Motor läuft an.

➤ Hydraulikschlauchpaar vom Ausschalzylinder zum Akku-Hydraulikaggregat V2,5 200bar DA verlegen und ankuppeln.

Hinweis:

Die Kupplungen am Akku-Hydraulikaggregat V2,5 200bar DA und die Kupplungen am Hydraulikschlauchpaar sind farblich markiert.

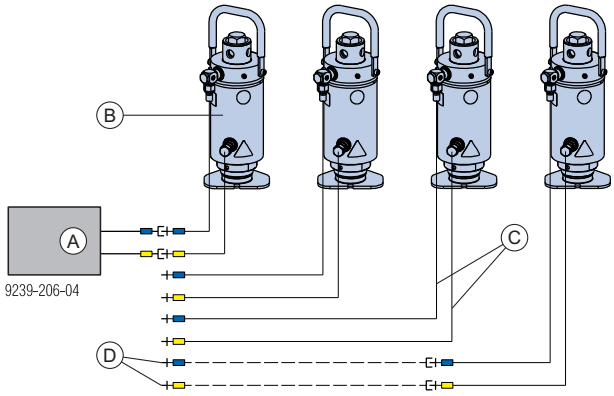

A	Akku-Hydraulikaggregat V2,5 200bar DA
B	Framax-Ausschalzylinder I NG2
C	Hydraulikschlauchpaar (vormontiert am Framax-Ausschalzylinder I NG2)
D	Hydraulikschlauchpaar Ausschalzylinder 5,00m (optional)

Ausschalen	Einschalen
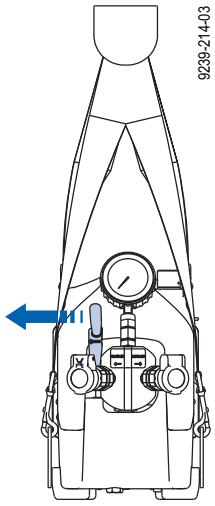	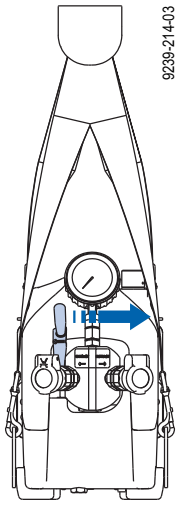
Steuerventilhebel nach links drücken Ausschalzylinder fährt aus	Steuerventilhebel nach rechts drücken Ausschalzylinder fährt ein

HINWEIS

Nach jedem Einschal- bzw. Auschalvorgang müssen die Hydraulikschlauchpaare des Ausschalzylinders vom Hydraulikaggregat getrennt werden.

Hydraulikaggregat Framax V4

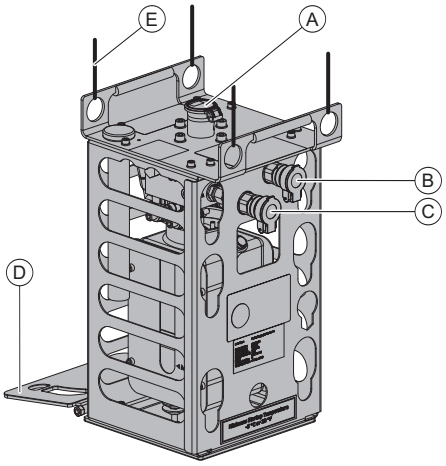

A	Antrieb Innensechskant SW8
B	Flatface BG2 Muffe (gelb)
C	Flatface BG2 Muffe (blau)
D	Fußplatte
E	Tragegurt verstellbar

Betriebsanleitung "Hydraulikaggregat Framax V4" beachten!

➤ Hydraulikschlauchpaar vom Ausschalzylinder zum Hydraulikaggregat Xclimb 60 V45 50/60Hz verlegen und ankuppeln.

HINWEIS

- Mit dem Hydraulikaggregat V4 kann immer nur ein Ausschalzylinder betrieben werden.
- Das Ölvolumen ist für das aufeinanderfolgende Ausfahren von 6 Ausschalzylindern ausgelegt.

Hinweis:

Die Kupplungen am Hydraulikaggregat Framax V4 und die Kupplungen am Hydraulikschlauchpaar sind farblich markiert.

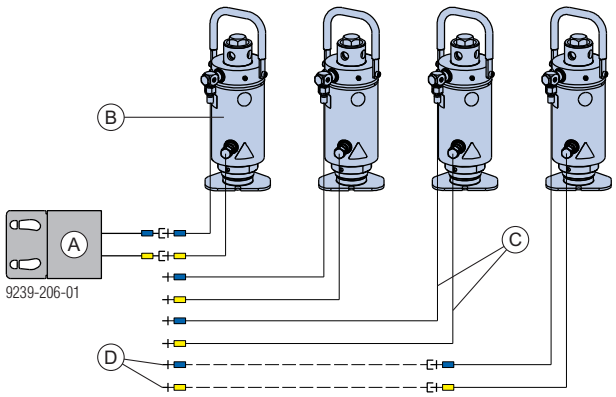

A	Hydraulikaggregat Framax V4
B	Framax-Ausschalzylinder I NG2
C	Hydraulikschlauchpaar (vormontiert am Framax-Ausschalzylinder I NG2)
D	Hydraulikschlauchpaar Ausschalzylinder 5,00m (optional)

HINWEIS

Nach jedem Einschal- bzw. Auschalvorgang müssen die Hydraulikschlauchpaare des Ausschalzylinders vom Hydraulikaggregat getrennt werden.

Hydraulikaggregat Xclimb 60 V45 50/60Hz

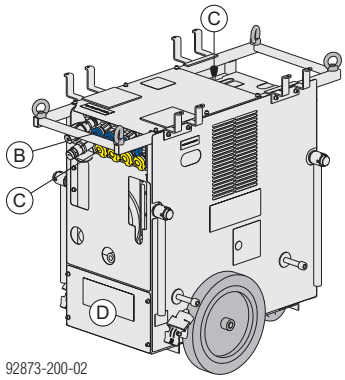

A	Handhebel "Heben" und "Senken"
B	4 Druckseitige Anschlüsse (Heben) Flatface BG2 Muffe (blau)
C	4 Druckseitige Anschlüsse (Senken) Flatface BG2 Muffe (gelb)
D	Zubehördeckel

HINWEIS

Um den Ausschalzylinder mit dem Hydraulikaggregat Xclimb 60 V45 50/60Hz bedienen zu können, muss der Systemdruckbegrenzer Xclimb 60 V45 montiert werden.

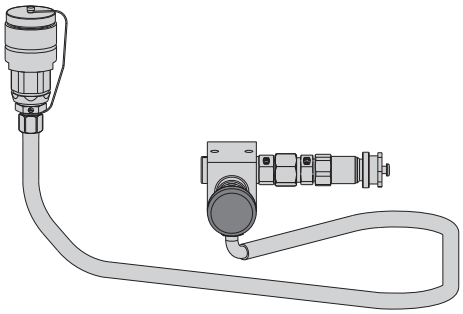

Erforderlicher Systemdruck: 200 bar

Betriebsanleitung "Hydraulikaggregat Xclimb 60 V45 50/60Hz" beachten!

➤ Hydraulikschlauchpaar vom Ausschalzylinder zum Hydraulikaggregat Xclimb 60 V45 50/60Hz verlegen und ankuppeln.

HINWEIS

Am Hydraulikaggregat Xclimb 60 V45 50/60Hz darf immer nur ein Ausschalzylinder angeschlossen sein und bedient werden!

Ausnahme:

- Im Gefahrenbereich befinden sich keine Personen!
- Der Ein- und Ausschalvorgang ist permanent unter Beobachtung!

Hinweis:

Die Kupplungen am Hydraulikaggregat Xclimb 60 V45 50/60Hz und die Kupplungen am Hydraulikschlauchpaar Ausschalzylinder sind farblich markiert.

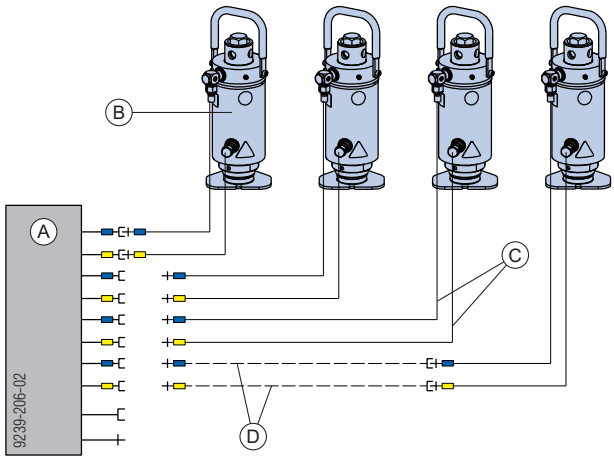

A	Hydraulikaggregat Xclimb 60 V45 50/60Hz
B	Framax-Ausschalzylinder I NG2
C	Hydraulikschlauchpaar (vormontiert am Framax-Ausschalzylinder I NG2)
D	Hydraulikschlauchpaar Ausschalzylinder 5,00m (optional)

HINWEIS

Nach jedem Einschal- bzw. Auschalvorgang müssen die Hydraulikschlauchpaare des Ausschalzylinders vom Hydraulikaggregat getrennt werden.

Hydraulikaggregat SCP V1200 50/60Hz

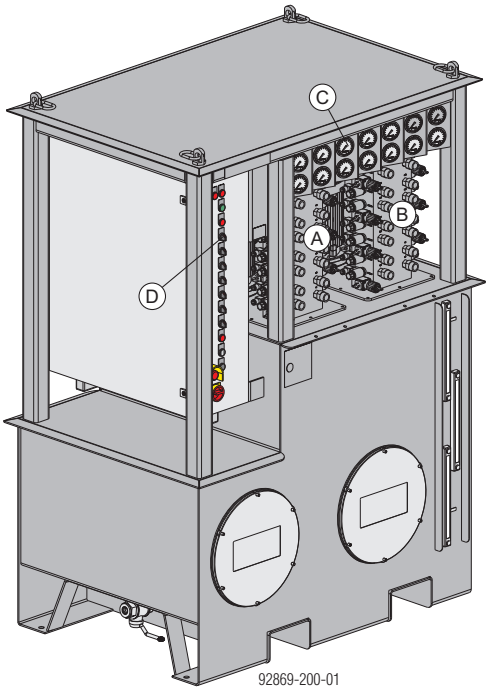

A	Ventilblock mit Motor-Pumpeneinheit 1
B	Ventilblock mit Motor-Pumpeneinheit 2
C	Manometer für Systemdruck Zylinder 1, 2, ... (14 Stück)
D	Vorwahlschalter für die Hydraulikkreise 1 - 14

HINWEIS

Um den Ausschalzylinder mit dem Hydraulikaggregat SCP V1200 50/60Hz bedienen zu können, muss der Kupplungsadapter B Framax-Ausschalzylinder I eingesetzt werden.

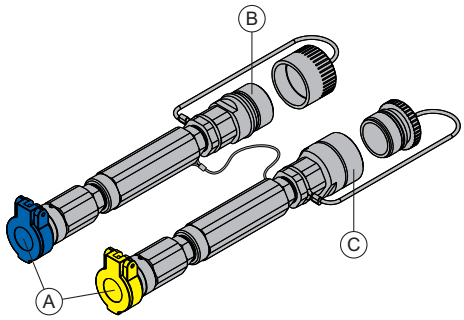

A	Flatface Muffe BG2
B	Schraubkupplung SKS BG3 (Stecker)
C	Schraubkupplung SKS BG3 (Muffe)

Betriebsanleitung "Hydraulikaggregat SCP V1200 50/60Hz" beachten!

➤ Hydraulikschlauchpaar vom Ausschalzylinder zum Hydraulikaggregat Xclimb SCP V1200 50/60Hz verlegen und ankuppeln.

HINWEIS

Am Hydraulikaggregat SCP V1200 50/60Hz darf immer nur ein Ausschalzylinder bedient werden!

Ausnahme:

- Im Gefahrenbereich befinden sich keine Personen!
- Der Ein- und Ausschalvorgang ist permanent unter Beobachtung!

Hinweis:

Die Kupplungen am Kupplungsadapter und die Kupplungen am Hydraulikschlauchpaar Ausschalzylinder sind farblich markiert.

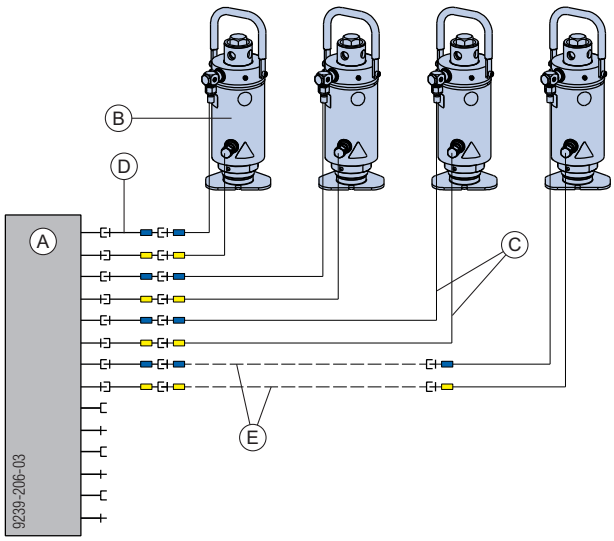

A	Hydraulikaggregat SCP V1200 50/60Hz
B	Framax-Ausschalzylinder I NG2
C	Hydraulikschlauchpaar (vormontiert am Framax-Ausschalzylinder I NG2)
D	Kupplungsadapter B Framax-Ausschalzylinder I
E	Hydraulikschlauchpaar Ausschalzylinder 5,00m (optional)

HINWEIS

Nach jedem Einschal- bzw. Auschalvorgang müssen die Hydraulikschlauchpaare des Ausschalzylinders vom Hydraulikaggregat getrennt werden.

CE

EG-Konformitätserklärung
im Sinne der EG-Richtlinie 2006/42/EG.

Der Hersteller erklärt, dass das Produkt

Framax Ausschalecke I hydraulisch

aufgrund seiner Konzipierung und Bauart, sowie in der von uns in Verkehr gebrachten Ausführung den einschlägigen, grundlegenden Sicherheits- und Gesundheitsanforderungen der betreffenden EG-Richtlinien entspricht.

Folgende harmonisierte Normen wurden angewandt:

- EN ISO 12100:2010
- EN ISO 13854:2019
- EN ISO 4413:2010

Dokumentationsbevollmächtigter
(gemäß Maschinenrichtlinie Anhang II):

Robert Hauser
Josef Umdasch Platz 1
A-3300 Amstetten

Amstetten, 06.12.2021	Doka GmbH Josef Umdasch Platz 1 A-3300 Amstetten
Robert Hauser CEO	Sebastian Dorda Vice President - Strategy & Innovation

	[kg]	Art.-Nr.
Framax-Ausschalecke I 2,70m	**171,0**	**588675000**
Framax-Ausschalecke I 1,35m	**90,0**	**588614000**
Framax-Ausschalecke I 3,30m	**209,9**	**588676000**

Framax stripping corner I

verzinkt, pulverbeschichtet

Framax-Ausschalzylinder I NG2	**30,0**	**588980500**

Framax stripping cylinder I NG2

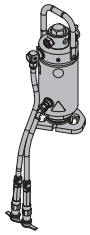

gelb lackiert
Breite: 16 cm
Höhe: 45,2 cm
Betriebsanleitung beachten!

CE

Framax-Ausschalzylinder I	**29,0**	**588980000**

Framax stripping cylinder I

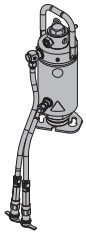

gelb lackiert
Breite: 16 cm
Höhe: 45,2 cm
Betriebsanleitung beachten!

CE

Adapter Framax-Ausschalecke I	**3,0**	**588989000**

Adapter for Framax stripping corner I

verzinkt

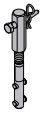

Fixiereinheit Framax-Ausschalecke I	**5,3**	**588990000**

Fixing unit for Framax stripping corner I

verzinkt

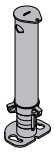

Hydraulikschlauchpaar Ausschalzylinder 5,00m	**5,2**	**588983000**

Pair of hydraulic hoses stripping cyl. 5.00m

	[kg]	Art.-Nr.
Akku-Hydraulikaggregat V2,5 200bar DA	**15,8**	**583499000**

Battery hydraulic unit V2.5 200bar DA

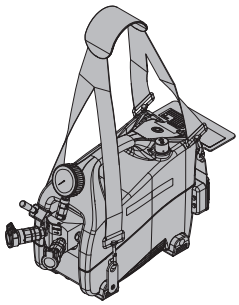

Länge: 56,2 cm
Breite: 20,5 cm
Höhe: 31,4 cm
Betriebsanleitung beachten!

CE

Akku 28V 3Ah	**1,0**	**584675000**

Battery 28V 3Ah

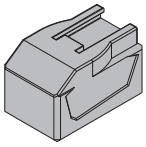

Ladegerät 28V 230V	**1,1**	**584676000**

Charger 28V 230V

Betriebsanleitung beachten!

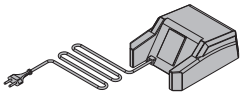

CE

Ladegerät 28V 110V	**0,80**	**584677000**

Charger 28V 110V

Betriebsanleitung beachten!

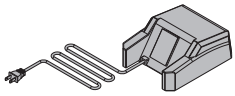

CE

Hydraulikaggregat Framax V4	**20,5**	**588981000**

Hydraulic unit Framax V4

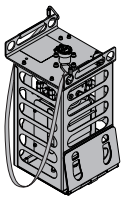

gelb lackiert
Länge: 30 cm
Breite: 26 cm
Höhe: 48 cm
Betriebsanleitung beachten!

CE

Hydraulikaggregat Xclimb 60 V45 50/60Hz	**321,0**	**581322000**

Hydraulic unit Xclimb 60 V45 50/60Hz

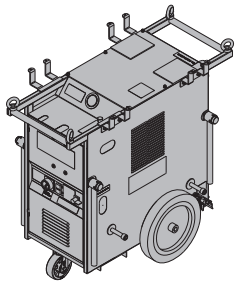

blau lackiert
Länge: 115 cm
Breite: 73 cm
Höhe: 115 cm
Betriebsanleitung beachten!

CE

Systemdruckbegrenzer Xclimb 60 V45	**1,4**	**581329000**

System-pressure controller Xclimb 60 V45

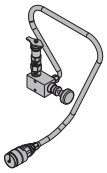

	[kg]	Art.-Nr.
Hydraulikaggregat SCP V1200 50/60Hz Hydraulic unit SCP V1200 50/60Hz blau lackiert Länge: 158 cm Breite: 108 cm Höhe: 221 cm Betriebsanleitung beachten! CE	**2200,0**	**583102500**
Kupplungsadapter B Framax-Ausschalzylinder I Coupling adapter B Framax stripping cyl. I Länge: 27 cm	**2,0**	**588982500**

Weltweit in Ihrer Nähe

Doka zählt zu den weltweit führenden Unternehmen in der Entwicklung, Herstellung und im Vertrieb von Schalungstechnik für alle Bereiche am Bau.

Mit mehr als 160 Vertriebs- und Logistikstandorten in über 70 Ländern verfügt die Doka Group über ein leistungsstarkes Vertriebsnetz und garantiert damit die rasche und professionelle Bereitstellung von Material und technischem Support.
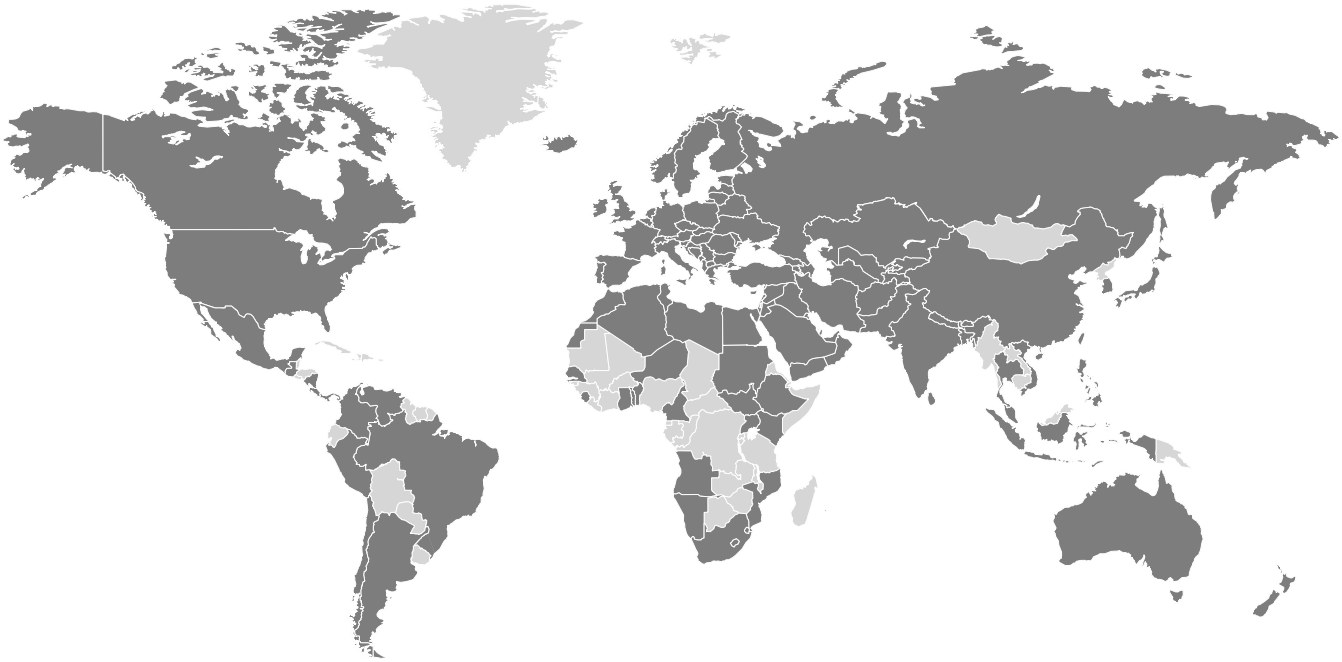
Die Doka Group ist ein Unternehmen der Umdasch Group und beschäftigt weltweit mehr als 6000 Mitarbeiterinnen und Mitarbeiter.