999222024 sk

Uschovajte na neskoršie použitie

Pohon DF

Č. výrobku 586062000

od roku výroby 1999

doka

Odborníci na debnenie

Schéma výrobku

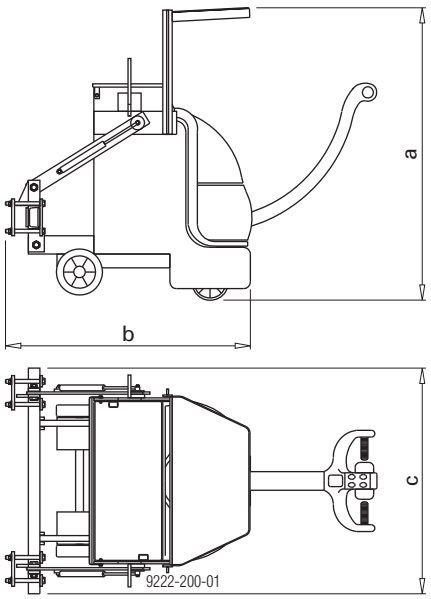

a ... 1270 mm
b ... 1065 mm
c ... 980 mm

Určené použitie

Pohon DF je zdvíhacie zariadenie určené na použitie s transportným vozíkom DF – výhradne na presun stolov Dokaflex a Dokamatic.

- Aby bola zabezpečená montáž podľa predpisu, musí ju pred použitím preskúšať odborne spôsobilá osoba.
- Iné ako určené použitie je zakázané!
- Za upravené výrobky nepreberá Doka žiadnu záruku!
- Opravy môže robiť len výrobca!
- Nakladacie zariadenia skladujte v suchých a vetraných priestoroch, chránené pred poveternostnými vplyvmi a agresívnymi látkami.
- Zariadenia na zachytenie zaťaženia musí každý rok preskúšať odborník.

- Podklad musí byť nosný, pevný a rovný (napr. betón).
- Sklon trasy presunu max. 3%.
- Max. rýchlosť presunu 4 km/h (rýchlosť chôdze)!
- Otvory buď uzavrite protišmykovou podlahou s dostatočnou únosnosťou, alebo vybavte dostatočne pevným zábradlím!
- Trasu presunu očistite a odstráňte z nej prekážky!
- Použitie pomocných prostriedkov na presun je zakázané!

Pohon DF kombinovaný s transportným vozíkom DF

Max. únosnosť: 1500 kg

Postup pripájania

➤ Nadvihnite predné oporné kolesá pohonu DF o ca. 50 mm (napr. latou na jednej strane zrezanou do klina).

➤ Odmontujte (kľúčom č. 24) spojovacie diely a protidosku. (Každý spoj má 1 kus protidosky, 4 kusy šesťhranných matíc a 4 kusy pružných podložiek).

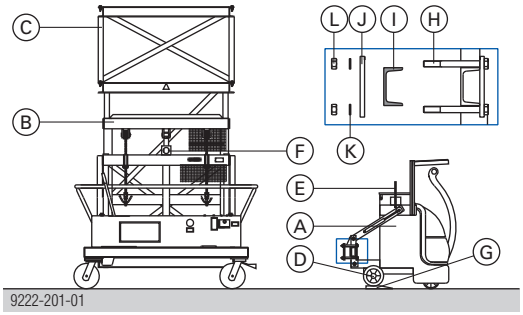

A	Pohon DF
B	Transportný vozík DF
C	Nasadzovací rám DF
D	Oporné koleso
E	Závesné oko na žeriav pohonu DF
F	Závesné oko na žeriav transportného vozíka DF
G	Drevená doska
H	Skrutka so šesťhrannou hlavou M16x160
I	U-profil transportného vozíka DF
J	Protidoska
K	Pružná podložka A16
L	Šesťhranná matica M16

➤ Zasuňte transportný vozík DF na doraz.
Dbajte na jeho centrickú polohu.

➤ Namontujte protidosku a spojovacími dielmi ju upevnite.

➤ Všetky skrutky rovnomerne pritiahnite.

➤ Pripojte hydraulické hadice.
Dbajte na ich správnu polohu.

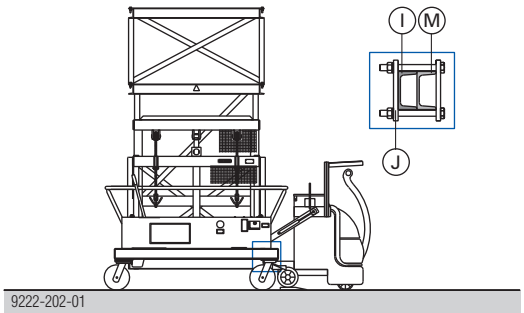

I	U-profil transportného vozíka DF
J	Protidoska
M	U-profil pohonu DF

Transport pomocou žeriava

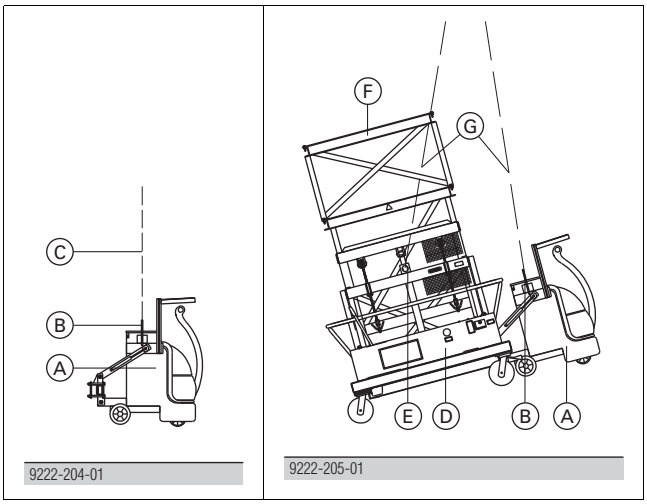

A	Pohon DF
B	Závesné oko na žeriav pohonu DF
C	Žeriavový záves, 2-lanový
D	Transportný vozík DF
E	Závesné oko na žeriav transportného vozíka DF
F	Nasadzovací rám DF
G	Žeriavový záves, 3-lanový

- Dbajte na dodržanie zaťaženia žeriavového závesu!
- Zabráňte prudkým pohybom a nárazom pri skladaní.

Dodržujte návod na obsluhu „Transportný vozík DF a nasadzovací rám DF“!

Všeobecne

Technické údaje

Ako základ pohonu DF slúži upravený komerčný vidlicový zdvíhací vozík s ručným ovládaním. Okrem hnacieho zariadenia je v pohone integrované aj hydraulické zariadenie pre zdvíhací mechanizmus vrátane všetkých ovládacích prvkov.

Hmotnosť	420 kg
Kapacita akumulátora	240 Ah
Výkon hnacieho zariadenia	900 W
Výkon zdvíhacieho pohonu	1000 W
max. rýchlosť pojazdu	~ 5 km/h

vstavaná nabíjačka

Menovité údaje olovených akumulátorov s pancierovanými článkami

VÝSTRAHA

- Pri nabíjaní vznikajú výbušné plyny.
- Elektrolyt (zriedená kyselina sírová) je žieravina.
- Voľné kovové časti akumulátora sú aktívne časti podľa DIN VDE 0100, časť 200.

Napätie	24 V
Menovitá kapacita C_5	240 Ah
Vybíjací prúd I_5	48 A
Vybíjacie koncové napätie	1,7 V x počet článkov
Menovitá hustota elektrolytu: Vyhotovenie ELBAK „RO-Original“	1,26 +/- 0,001 kg/l
Menovitá teplota	30 °C
Menovitá hladina elektrolytu	po hornú hranu separátorov

Uvedenie naplnených a nabitých akumulátorov do prevádzky

- Skontrolujte bezchybný technický stav akumulátora
- Pri skrutkovanom vyhotovení musia byť bezpečne dotiahnuté všetky skrutkované spoje obvodu z hľadiska spoľahlivosti kontaktov.
- Skontrolujte hladinu elektrolytu. Ak je pod ochranou proti vytečeniu alebo hornou hranou separátorov, doplňte ho do tejto výšky destilovanou vodou (DIN 43530/4).

Prevádzka

Vybitie

- Na dosiahnutie optimálnej životnosti: zabráňte vybitiu na viac ako 80 % menovitej kapacity (hĺbkové vybitie).
- Tomu na konci vybíjania zodpovedá minimálna hustota elektrolytu 1,13 kg/l. Vybité akumulátory ihneď znovu nabite a nenechávajte ich odstavené. To platí aj pre čiastočne vybité akumulátory.

Nabíjanie

- Nabíjajte len jednosmerným prúdom.
- Dovolené je nabíjanie podľa noriem DIN 41773 a 41774. V priestore plynovania nesmú limitné prúdy prevýšiť hodnoty podľa DIN VDE 0510/3.
- Ak nabíjačka nebola obstarávaná spolu s akumulátorom, je účelné, aby jej vhodnosť preveril zákaznícky servis výrobcu akumulátorov.
- Zabezpečte dôkladné odvetranie plynov vznikajúcich pri nabíjaní.
- Otvorte alebo odnímte žľabové kryty, resp. kryty priestorov pre akumulátory. Zátky ostanú na článkoch, resp. ostanú uzavreté.
- Akumulátor pripojte k vypnutej nabíjačke podľa pólov (plus na plus a mínus na mínus).

➤ Zapnite nabíjačku. Počas nabíjania stúpne teplota o ca. 10° C. Preto by sa malo začať nabíjanie až vtedy, keď je teplota elektrolytu nižšia ako 45° C. Pred začiatkom nabíjania má mať elektrolyt batérie teplotu aspoň +10° C, v opačnom prípade sa dôkladne nenabije.

➤ Nabíjanie sa považuje za skončené, keď hustota elektrolytu a napätie akumulátora ostali konštantné počas 2 hodín.

Osobitné upozornenie pre prevádzku akumulátorov v nebezpečnom prostredí

POZOR

Toto sú akumulátory, ktoré sa podľa VDE 0170 / 0171 Ex I a Ex II používajú vo výbušnom prostredí.

➤ Počas nabíjania odnímte alebo otvorte uzávery tak, aby vznikajúca výbušná zmes plynov pri dostatočnom vetraní stratila schopnosť vznietenia.

Vyrovnávacie nabíjanie

Vyrovnávacie nabíjanie slúži na zaistenie životnosti a zachovanie kapacity akumulátora. Je potrebné po hĺbkovom vybití, po viacnásobnom nedostatočnom nabíjaní a po nabíjaní podľa charakteristiky IU. Vyrovnávacie nabíjanie sa robí v náväznosti na normálne nabíjanie. Nabíjací prúd môže mať najviac 5 A/100 Ah menovitej kapacity (koniec nabíjania pozri „Nabíjanie“). Dodržujte teplotu!

Teplota

Teplota elektrolytu 30° C sa nazýva menovitou teplotou. Vyššie teploty skracujú životnosť, nižšie teploty znižujú využiteľnú kapacitu akumulátora. 55° C je medzná teplota, a ako prevádzková teplota nie je dovolená.

Elektrolyt

Menovitá hustota elektrolytu sa vzťahuje na 30° C a menovitú hladinu elektrolytu pri plnom nabití. Vyššie teploty znižujú a nižšie teploty zvyšujú hustotu elektrolytu. Príslušný korekčný súčiniteľ má hodnotu 0,007 kg/l a °C, napr. hustota elektrolytu 1,26 kg/l pri 45° C zodpovedá hustote 1,27 kg/l pri 30° C. Elektrolyt musí spĺňať požiadavky na čistotu podľa DIN 43530/2.

Údržba

Denne

Akumulátor nabite po každom vybití. Pred skončením nabíjania skontrolujte hladinu elektrolytu. Podľa potreby pred skončením nabíjania elektrolyt doplňte až po stanovenú menovitú hladinu destilovanou vodou podľa DIN. Výška hladiny elektrolytu nemá byť pod ochranou proti vytečeniu, resp. pod hornou hranou separátorov alebo označením hladiny elektrolytu. Nedopĺňajte kyselinu!

Týždenne

Na akumulátoroch so skrutkovými spojkami preskúšajte pevné dosadnutie pólových skrutiek a podľa potreby ich dotiahnite. Pri pravidelnom nabíjaní podľa charakteristiky IU vykonajte vyrovnávacie nabitie (pozri bod "Vyrovnávacie nabíjanie").

Mesačne

Pred dokončením nabíjania, pri zapnutej nabíjačke, odmerajte a zaznamenajte napätie na všetkých článkoch, resp. blokových batériách. Po dokončení nabíjania odmerajte a zaznamenajte hustotu elektrolytu vo všetkých článkoch. Ak zistíte podstatné zmeny oproti prechádzajúcim meraniam alebo rozdiely medzi jednotlivými článkami, resp. blokovými batériami, požiadajte zákaznícky servis o ďalšie preskúšanie, resp. opravu.

Údržba

Akumulátor nepretržite udržujte čistý a suchý, aby ste zamedzili plazivým prúdom. Odsajte tekutiny z akumulátorového žľabu. Poškodenie izolácie žľabu po očistení poškodených miest opravte, zabránite tak jeho korózii. Ak je potrebné demontovať články, požiadajte o to zákaznícky servis.

Uskladnenie

Ak nebudete akumulátory dlhší čas používať, plne nabité ich uskladnite v suchej a nezamŕzajúcej miestnosti. Na zaistenie pripravenosti akumulátorov možno zvoliť tieto nabíjacie postupy: mesačné vyrovnávacie nabíjanie alebo udržiavacie nabíjanie nabíjacím napätím 2,23 V x počet článkov. Pri posudzovaní životnosti prihliadajte aj na čas uskladnenia.

Poruchy

Keď zistíte poruchu akumulátora alebo nabíjačky, bezodkladne požiadajte o opravu zákaznícky servis. Údaje merané každý mesiac zjednodušujú identifikáciu chýb a odstránenie porúch.

Predchádzanie škodám a úrazom

Na akumulátor sa nesmú klásť žiadne predmety ani nástroje, hrozí nebezpečenstvo poškodenia, skratu a výbuchu. Pri montáži a demontáži akumulátorov na vozidle používajte vhodné dvíhacie pomôcky. Pri manipulácii s akumulátormi dodržujte príslušné predpisy o bezpečnosti a ochrane zdravia pri práci.

Upozornenie

Nedodržaním návodu na obsluhu, opravou s neoriginálnymi náhradnými dielmi, svojvoľným zásahom, použitím prísad do elektrolytu (údajných zlepšujúcich prostriedkov) zanikajú nároky na záručné plnenie.Znalosť obsahu návodov na obsluhu transportného vozíka DF, pohonu DF a zdvíhacích vozíkov (firmy Linde), ako aj ostatných vnútroštátnych predpisov týkajúcich sa prevádzky pozemných dopravných zariadení pred uvedením do činnosti je pre oprávnených pracovníkov obsluhy nevyhnutnou podmienkou.

Vodičské oprávnenie

Uviesť pohon do prevádzky je dovolené len osobám, ktoré sú dostatočne poučené o jeho ovládaní a poznajú všetky potrebné návody a predpisy.
Spôsobilosť manipulovať s týmto vozidlom sa musí objednávateľovi preukázať.
Dodržujte smernice VDMA o určenom a predpísanom používaní pozemných dopravných prostriedkov.

Analýza chýb

Bremeno sa nezdvíha

Možné príčiny na transportnom vozíku DF:

- príliš ťažké bremeno (> 1500 kg vrátane nasadzovacieho rámu)
- nedostatok oleja
- poškodenie alebo zablokovanie v mechanickom vedení
- porucha hydraulického čerpadla
- prestavený alebo chybný pretlakový ventil
- netesnosť ventilu ručného spúšťania (napr. spôsobená nečistotou oleja)

Možné príčiny na pohone DF:

- vypnutý kľúčový prepínač
- odpojená zástrčka akumulátora
- odpojená sieťová zástrčka nabíjačky na nosnej doske
- stlačené bezpečnostné tlačidlo
- vybitý alebo takmer vybitý akumulátor (aj keď je „pojazd“ ešte možný)
- chybné poistky
- rýchlospojka sa riadne nezapla
- chybný elektrický spínací ventil pohonu
- chybný ovládací spínač oja/regulačnej elektroniky

Bremeno sa nezdvihne úplne

Možná príčina:

- nedostatok oleja

Bremeno sa samovoľne spúšťa

Možné príčiny na transportnom vozíku DF:

- príliš ťažké bremeno (> 1500 kg vrátane nasadzovacieho rámu)
- netesnosť v systéme rozvodov
- prestavený alebo chybný pretlakový ventil
- netesnosť spätného ventilu elektrického hydraulického čerpadla
- netesnosť ventilu ručného spúšťania (napr. spôsobená nečistotou oleja)
- netesnosť ventilov ručného čerpadla

Možné príčiny na pohone DF:

- netesnosť v systéme rozvodov
- netesnosť elektrického spínacieho ventilu (napr. spôsobená nečistotou oleja)

Bremeno sa nedá spustiť

Možné príčiny na transportnom vozíku DF:

- pri nízkych teplotách (príliš viskózny hydraulický olej)
- upchaný škrtiaci ventil (napr. nečistotou v oleji)
- chybný ventil ručného spúšťania
- porušená poistka prasknutia rúry

Možné príčiny na pohone DF:

- vypnutý kľúčový prepínač
- chybné poistky
- chybný elektrický spínací ventil pohonu
- chybný ovládací spínač oja/regulačnej elektroniky

Pohon nejazdí

Možné príčiny:

- vypnutý kľúčový prepínač
- odpojená zástrčka akumulátora
- odpojená sieťová zástrčka nabíjačky na nosnej doske
- stlačené bezpečnostné tlačidlo
- vybitý akumulátor
- chybné poistky
- chybný riadiaci spínač alebo elektronika
- porucha motora pohonu

Pohon jazdí pomaly

Možné príčiny:

- prestavený, znečistený alebo chybný kontrolný snímač rýchlosti
- opotrebovaná brzda
- chybný riadiaci spínač/regulačná elektronika

Pohon sa nenabíja, resp. nenabíja sa úplne

Možné príčiny:

- v zásuvke nie je prúd (napr. odpojený je predlžovací kábel)
- odpojená zástrčka akumulátora
- nedodržaný postup podľa návodu na obsluhu pre nabíjanie
- príliš krátky čas nabíjania
- nedostatočná údržba akumulátora (hladina, hustota kyseliny)
- chybná poistka (20 A) nabíjačky
- chybná nabíjačka (nesvieti svetelná dióda pri ukazovateli stavu nabitia)
- koniec prevádzkovej životnosti akumulátora

Prehľad častí

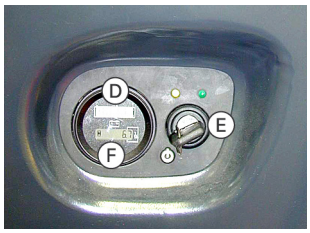

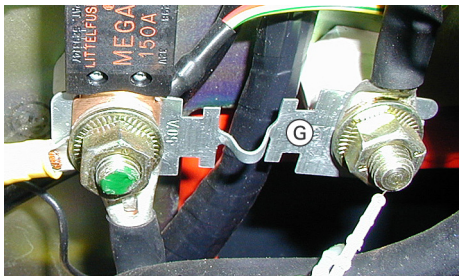

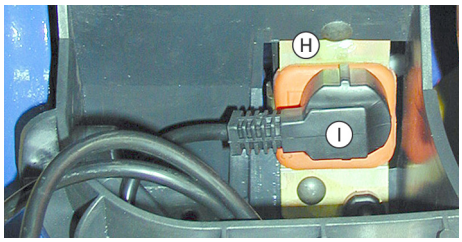

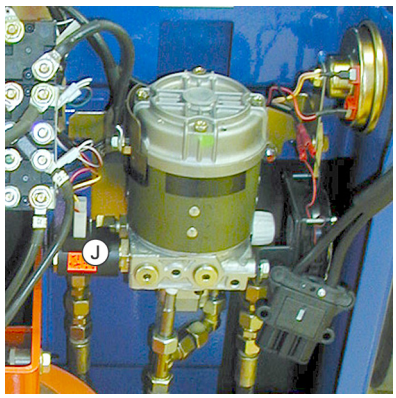

A	Zástrčka akumulátora
B	Ovládací spínač
C	Bezpečnostné tlačidlo
D	Ukazovateľ stavu vybitia akumulátora
E	Kľúčový prepínač
F	Počítadlo prevádzkových hodín
G	Poistka
H	Nosná doska
I	Sieťová zástrčka
J	Elektrický spínací ventil

CE

Vyhlásenie o zhode s predpismi ES

podľa európskej smernice 2006/42/ES

Výrobca vyhlasuje, že výrobok

Pohon DF, č. výrobku 586062000

svojou koncepciou a konštrukciou, ako aj vyhotovením, ktoré bolo uvedené na trh, spĺňa stanovené základné požiadavky bezpečnosti a ochrany zdravia pri práci podľa príslušných smerníc ES.

Uplatnené harmonizované normy:

- EN ISO 12100:2010
- EN 349:1993+A1:2008

Oprávnený zástupca pre dokumentáciu (podľa prílohy II k smernici o strojových zariadniach):

Ing. Johann Peneder
Josef Umdasch Platz 1
A-3300 Amstetten

Amstetten 07.07.2010	Doka Industrie GmbH Josef Umdasch Platz 1 A-3300 Amstetten

Dipl.-Ing. Ludwig Pekarek
konateľ

Ing. Johann Peneder
prokurista / vedúci PDE

© by Doka Industrie GmbH, A-3300 Amstetten